# ROTHENBERGER INDUSTRIAL

# RoFlame PREMIUM 1750

Lötlampe
Soldering torch
Lampe à souder
Лампа за спояване
Lampa
Lodlampe
Joetlerhk
Soplete de soldadura
Juottolamppu
Lampa
Lampa za lemljenje
Hegesztőpistoly
Lóhanfárló
Lampada per saldare
Κλαύνιο λάμπα
Lodlampa
Soldeerlamp
Loddolampe
Lampa lutownicza
Maçarico
Lampa de lipit
Паяльная лампа
Lödlampa
Gorilnik za spajanje
Spajkovacia lampa
Lehim lambası

Art.Nr. 035930
*950

TÜV AUSTRIA
GEBRAUCHSWERT GEPRÜFT
TÜV AUSTRIA SERVICE GMBH

DE - KAT: Direktdruck-Butan. Dieses Gerät darf ausschließlich mit Kartuschen vom Typ „ROTHENBERGER C 200" verwendet werden.
GB - CAT: Direct pressure butane. This appliance may only be used with the disposable cartridge "ROTHENBERGER C 200".
FR - CAT.: Butane pression directe. Cet appareil peut uniquement être utilisé avec des cartouches de type „ROTHENBERGER C 200".
BG - KAT.: Бутан за директно налягане. Този уред да се използва само с бутанови car net „ROTHENBERGER C 200".
CZ - KAT.: Přímé připojení butanové kartuše. Tento přístroj smí být používán výlučně s kartušemi Typ „ROTHENBERGER C 200".
DK - KAT.: Direkte tryk-butan Dette apparat må udelukkende anvendes med gaskartusker af typen „ROTHENBERGER C 200".
EE - KAT.: Surve all olev butan. Seadmel tohib kasutada vaid balloonI ROTHENBERGER C 200.
ES - KAT.: Butano a presión directa. Este dispositivo debe utilizarse únicamente con cartuchos del tipo „ROTHENBERGER C 200".
FI - KAT.: Suorapainebutaani. Tätä laitetta saa käyttää vain „ROTHENBERGER C 200" -tyyppisillä.
GR - KAT.: Αλευκέδιο πίεση βουτανίου. Αυτή η συσκευή επιτρέπεται να χρησιμοποιηθεί αποκλειστικά με φιούγγια τύπου "ROTHENBERGER C 200".
HR - KAT.: Butan s izravnim tlakom. Korištenje ovog uređaj dopuštено je samo s uloošima tipa „ROTHENBERGER C 200".
HU - KAT.: direkt-Bután nyomás. Ezt a készüléket kizárólag „ROTHENBERGER C 200" típusú hasznalni.
IS - FL.: Bútan - beint þrýstingur Tækið má einungis nota með hylki af tegundinni „ROTHENBERGER C 200".
IT - KAT.: pressione diretta butano. Questo apparecchio può essere utilizzato esclusivamente con cartucce del tipo „ROTHENBERGER C 200".
LT - KAT.: tiesioginė susleptas butanas. Šis prietaisas gali būti naudojamas tik su „Rothenberger C 200" tipo.
LV - KAT.: Tiešais spiediens-butāns. Šo ierīci drīkst izmantot tikai ar „Rothenberger C 200".
NL - CAT.: Rechtstreekse druk-butaan. Dit toestel mag uitsluitend met vullingen van het type "ROTHENBERGER C 200" gebruikt worden.
NO - KAT.: Direkte trykk Butan Dette produktet skal kun brukes med kassetter av typen „ROTHENBERGER C 200".
PL - KAT.: Butan o ciśnieniu bezpośrednim. To urządzenie może być używane tylko z pojemnikami jednorazowymi typu „ROTHENBERGER C 200".
PT - CAT.: Butano de pressão directa. Este aparelho só pode ser utilizado com cartuchos do tipo "ROTHENBERGER C 200".
RO - CAT.: presiune directă butan. Acest aparat trebuie să fie folosit numai cu cartuse de tip „ROTHENBERGER C 200".
RU - KAT.: Непосредственное напитание - бутан Это устройство должно использоваться исключительно с картриджем типа "ROTHENBERGER C 200".
SE - KAT.: Direkttryck-butan. Denna apparat får uteslutande användas med gasgatanver av typ „ROTHENBERGER C 200".
SI - KAT.: Butan na neposredni tlak. To napravo je dovoljeno uporabljati izključno s kartušami tipa „ROTHENBERGER C 200".
SK - KAT.: Bután pod priamym tlakom Tento prístroj sa môže používať výlučne s kartušami typu „ROTHENBERGER C 200".
TR - KAT.: Direkt basınçlı bütan. Bu cihaz, sadece "ROTHENBERGER C 200" tipi ile kullanılmalıdır.

## GEBRAUCHSANWEISUNG

Wichtig: Lesen Sie diese Gebrauchsanleitung aufmerksam durch, um sich mit dem Gerät vertraut zu machen, bevor Sie den Gasbrenner anschließen. Bewahren Sie die Anweisung auf, um sie von neuem lesen zu können.

## TECHNISCHE DATEN 'ROTHENBERGER INDUSTRIAL" LÖTLAMPE Art. Nr. 035930

Gerätekategorie / Gasart: Direktdruck-Butan

Gasbehälter: Dieses Gerät darf ausschließlich mit Kartuschen vom Typ „ROTHENBERGER C 200" verwendet werden. Es kann gefährlich sein, zu versuchen, andersartige Gasbehälter anzuschließen.

Kennzeichnung der Düse: 35
Position: siehe Abb. E-6.

Nennwärmebelastung: 155 g/h / 2,0 kW

Verwendung: Nur im Freien oder in gut belüfteten Räumen verwenden.

- Bedienungsanleitung lesen
- Achtung, heiß
- Nur im Freien oder in gut belüfteten Räumen verwenden
- Von Kindern fernhalten

## TEILEBEZEICHNUNG (siehe Abb. E)

1. Haltegriff
2. Gasregler
3. Brenner
4. Kartuschenhalter
5. Ventil mit Stift und Gummidichtung

## VERWENDUNGSZWECK

Dieses Gerät ist zum Löten und Anwärmen konzipiert. Das Gerät darf nur gemäß der Anweisungen in dieser Anleitung und zu keinem anderen Zweck verwendet werden.

## SICHERHEITSHINWEISE

- Überzeugen Sie sich vor Anschluss des Gasbehälters, dass die Dichtung zwischen dem Gerät und dem Gasbehälter vorhanden und in einem guten Zustand ist (Siehe Abb. B).
- Benutzen Sie kein Gerät mit beschädigten oder abgenutzten Dichtungen.
- Benutzen Sie kein Gerät, das leck oder schadhaft ist oder das nicht ordnungsgemäß arbeitet.
- Das Gerät darf nur in einem gut belüfteten Raum betrieben werden. Dabei gelten die nationalen Anforderungen
  - für die Versorgung mit Verbrennungsluft und
  - um die Ansammlung von gefährlichen Mengen an unverbrannten Gas zu vermeiden
- Dieses Gerät muss in sicherer Entfernung von entzündbaren Stoffen betrieben werden. Halten Sie einen sicheren Abstand zu Ansammlungen zu brennbaren Materialien.
- Gasbehälter müssen an einem gut belüfteten Ort, vorzugsweise im Freien und fern von allen möglichen Zündquellen, wie offenen Flammen, Zündflammen, elektrischen Kochgeräten und entfernt von anderen Personen gewählt werden.
- Falls aus Ihrem Gerät Gas entweicht (Gasgeruch, brennen Sie es sofort nach drücken an einen Ort mit guter Luftzirkulation und entfernt von entflammbaren Quellen, wo der Austritt identifiziert werden kann. Überprüfen Sie die Dichtheit Ihres Gerätes zur Freien. Suchen Sie nie ein Leck mit einer Flamme, sondern benützen Sie hierzu eine Seifenlauge!
- Kocht/ruhen Sie keine heißen Geräteteile. Lassen Sie das Gerät vollständig auskühlen, bevor Sie es lagern.
- VORSICHT: zugängige Teile können sehr heiß sein. Kinder von Gerät fernhalten.
- Beim Nichtgebrauch lagern Sie das Gerät an einem sicheren, kühlen Ort, außerhalb der Reichweite von Kindern.

## MONTAGE

Um das Gerät an einen Gasbehälter anzuschließen, gehen Sie wie folgt vor.

- Überzeugen Sie sich vor Anschluss des Gasbehälters, dass die Dichtung zwischen dem Gerät und dem Gasbehälter vorhanden und in einem guten Zustand ist (siehe Abb. B).
- Überzeugen Sie sich, dass der Gasregler geschlossen ist (siehe Abb. C).
- Platzieren Sie den Gasbehälter senkrecht auf eine stabile Fläche.
- Setzen Sie die Kartusche in einer aufrechten Stellung in den Kartuschenhalter ein. (siehe Abb. A).
- Halten Sie den Kartuschenhalter fest und schrauben Sie das Lötgerät im Uhrzeigersinn in den Kartuschenhalter (siehe Abb. D).
- Überprüfen Sie, dass die Verbindung dicht ist. Tauchen Sie das Gerät dazu für min. zwei Minuten komplett in eine Behälter mit Wasser unter. Bei Blasenbildung ist das Gerät undicht.
- Falls aus Ihrem Gerät das entweicht (Gasgeruch bzw. Blasenbildung) kann sofort nach 2-3 Minuten bzw. nach aufwärmen das Gerätes stabilisieren. Halten Sie das Gerät während dieser waagrecht.

## WARTUNG

## AUSWECHSELN DER DRUCKGASKARTUSCHE

Gehen Sie wie folgt vor, um die Druckgaskartuschen auszuwechseln.

- Verwisswissen Sie sich, dass die Flamme erlöschen, das Regelventil zu, das Gerät vollständig abgekühlt und die Kartusche leer ist, bevor Sie den Kartuschenhalter abschrauben. Schützen Sie das Gerät, um festzustellen, ob sich noch Gas in flüssiger Form im Behälter befindet.
- Überprüfen Sie den Gasbehälter im Freien und fern von anderen Personen.
- Schrauben Sie den Kartuschenhalter vorsichtig gegen den Uhrzeigersinn vom Gerät ab.
- Prüfen Sie die Dichtung vor Anschluss eines neuen Gasbehälters (Siehe Abb. B).
- Schließen Sie die Kartusche an das Gerät wie im Abschnitt "Anschluss an einen Gasbehälter" beschrieben an.

## DICHTUNG

Stellen Sie sicher, dass die Gummidichtung intakt und in hervorragendem Zustand ist.

## ALLGEMEINE WARTUNG

- Das Gerät ist Wartungsfrei.
- Die Düse bedarf keiner Reinigung.
- Keine Änderungen am Gerät vornehmen.
- Lassen Sie das Gerät bei einem Betriebsfehler von einer Fachwerkstätte reparieren, oder setzen Sie sich mit dem Hersteller in Verbindung. Adresse siehe unten.

## RECYCLING

Nicht mehr gebrauchsfähige Geräte zum Recyceln bei einer Wertstoffsammelstelle abgeben. Nicht mit dem Hausmüll entsorgen. Weitere Informationen erhalten Sie bei der dafür zuständigen Behörde. Entsorgen Sie die Verpackung in Übereinstimmung mit dem Materialtyp sowie den örtlichen, ihrem Gebiet geltenden Vorschriften.

## GB INSTRUCTIONS FOR USE

Important: Read these instructions for use carefully so as to familiarise yourself with the appliance before connecting it to the gas container. Keep these instructions for future reference.

### TECHNICAL SPECIFICATIONS FOR THE ROTHENBERGER INDUSTRIAL SOLDERING TORCH Art. No. 035930

Appliance category / type of gas: Direct pressure butane
Gas container: This appliance shall only be used with the ROTHENBERGER disposable cartridge "C200". It may be hazardous to attempt to fit other types of gas cartridge.
Injector marking: 35 Injector No. (see E-6).
Nominal rate of gas consumption: 155 g/h / 2.0 kW
Usage: This appliance may only be used outdoors or in a well ventilated area.

### FEATURES (see Fig. E)

1. Handle
2. Gas regulator
3. Nozzle
4. Cartridge holder
5. Valve with pin and rubber seal.

### SCOPE OF USE

The appliance is designed for soldering and warming. The appliance must be used in accordance with the instructions contained in this manual and may not be used for any other purpose.

### SAFETY INSTRUCTIONS

- Check that the seal between the appliance and the gas container is in place and in good condition before connecting the gas container (see fig.B).
- Do not use the appliance if it has damaged or worn seals.
- Do not use an appliance which is leaking, damaged or which does not operate properly.
- The appliance may only be used outdoors or in a well ventilated location and in accordance with the national regulations:
  - for the supply of combustion air
  - and to avoid the dangerous building up of unburnt gases for appliances not fitted with a flame supervision device.
- This appliance must be used away from flammable materials. Keep a safe distance away from combustible materials.
- Gas containers may only be changed in a well ventilated location, preferably outside, away from any sources of ignition, such as naked flames, pilots, or electric fires and away from other people.
- There is a leak on your appliance (smell of gas) take it outside immediately into a well ventilated area (FREE location) shake the leak, be the detected and stopped. If you wish to check for leaks you must do so in a location free of any ignition sources. Never use a flame to search for a leak!
- Do not touch or put off the appliance which is hot. Allow the appliance to cool down completely before storage.
- CAUTION: Accessible parts may become very hot. Keep children away from the appliance.
- Store the appliance in a cool, safe place, well out of the reach of children when it is not in use.

### ASSEMBLY

Proceed as follows to connect the appliance to a gas canister:
- Check that the seal between the appliance and the gas container is in place and in good condition (where provided) (see gas cartridge see fig.B).
- Ensure that the regulator knob is closed (see fig.C).
- Place the gas container vertically on a stable surface.
- Insert the gas cartridge, with its cap facing upwards, into the cartridge holder (see fig. A).
- Hold the cartridge holder steady and screw the soldering torch clockwise into the cartridge holder (see fig. D).
- Check that the connection between the appliance and the cartridge is airtight. Immerse the appliance for min. 2 minutes in a bucket of water. If bubbles appear the unit is leaking.
- If there is a leak on your appliance (smell of gas or appearance of bubbles during the immersion) test take it outside immediately into a well ventilated flame free location where the leak may be detected and stopped. If you wish to check for leaks on your appliance, do it outside. Do not try to detect leaks using a flame, use soapy water. Keep the appliance under observation until all bubbles have disappeared.
- Caution: Once the cartridge has been performed, to prevent the escape of gas do not remove the cartridge holder until all the gas has been used and the cartridge is empty.

### SEAL

Ensure that the rubber seal is intact and in good condition.

### GENERAL MAINTENANCE

- The appliance is maintenance-free.
- The injector does not require cleaning.
- Do not modify the appliance.
- If the appliance is faulty, have it repaired by a competent person or contact the manufacturer. The address is printed below.

### RECYCLING

Worn out appliances must be recycled at a suitable recycling facility. Do not dispose of with the household waste. Contact your local authority for more information. Dispose of packaging according to type and in accordance with local regulations.

### MAINTENANCE

### CHANGING THE GAS CONTAINER

Proceed as follows to change the gas container:
- Before unscrewing the cartridge holder, check that the burner is extinguished, that the regulator knob is closed, that the appliance has cooled down completely and that the cartridge is empty. Check the empty cartridge outdoors and away from other people.
- Change the gas container outdoors and away from other people.
- Carefully unscrew the cartridge holder from the appliance (anti-clockwise).
- Check the seal before connecting a new gas container to the appliance.
- Connect the new container to the device as described in the section "Connecting the appliance to a gas container".

### JOINT

Assure-vous que le joint en caoutchouc est intact et dans un état impeccable.

### MAINTENANCE GENERALE

- L'appareil est sans entretien.
- La buse ne nécessite aucun nettoyage.
- Ne pas effectuer de modifications sur l'appareil.
- Si l'appareil est défectueux, vous devez faire réparer l'appareil dans un atelier spécialisé ou le contacter le fabricant. Adresse, voir ci-dessus.

### RECYCLAGE

Les appareils usagés doivent être déposés dans un lieu de collecte approprié afin qu'ils puissent être recyclés. Ne pas jeter dans les déchets ménagers. Des informations supplémentaires sont à disposition auprès des autorités compétentes. Emballez les emballages en conformité avec le type de matériau ainsi qu'en accord avec les prescriptions locales applicables dans votre zone.

## CZ NÁVOD NA POUŽITÍ

Důležité: Před připojení plynové kartuše si pro dobré seznámení s přístrojem pozorně prostěte návod pročítat. Návod uschovejte, abyste ji si při novém kontrolu mohli prohlédnout.

### TECHNICKÉ PARAMETRY LETLAMPA "ROTHENBERGER INDUSTRIAL", ZN. č. 035930

Kategorie zařízení / Druh plynu: Přímé připojení kartuše / Butan
Plynová patrona: Tento přístroj smí být používán výlučně s kartušemi Typ „ROTHENBERGER C 200". Je nebezpečné pokoušet se o jiné typy plynových patron může být nebezpečné.
Označení trysky: 35 Prischka. viz obr. E-6
Jmenovitá tepelná zátěžení: 155 g/h / 2,0 kW
Použití: Používejte pouze venku nebo v dobře větraných prostorech.

### DŽNAČENÍ DÍLŮ (viz obr. E)

1. Rukojeť
2. Regulátor tlaku plynu
3. Tryska
4. Držák kartuše
5. Ventil s čepem a pryžovým těsněním

### ÚČEL POUŽITÍ

Tento přístroj je vyvinut k ustavu pro pájení a nahřívání. Přístroj smí být použit pouze dle pokynů v tomto návodě a nesmí být používán k žádným jiným účelům.

### BEZPEČNOSTNÍ POKYNY

- Před připojením plynové kartuše je přesvědčte, že je mezi přístrojem a kartuší vložen těsnění a že je v dobrém stavu (viz obr. B).
- Přístroj s poškozeným nebo opotřebovaným těsněním nepoužívejte.
- Přístroj nikdy nepoužívejte pokud je netěsný nebo poškozený, nebo pokud těsně nefunguje.
- Přístroj smí být používán pouze venku nebo v dobře větraném prostoru dle vnitrostátní legislativy:
  - pro zajištění přívodu spalovacího vzduchu
  - v zamezení nebezpečného nahromaždění nevzdoruž nespalovaného plynu
- Tento přístroj musí být používán v bezpečné vzdálenosti od vznětlivých látek. Udržte bezpečnou vzdálenost od nehorlavých hořlavých materiálů.
- Plynové kartuše se smí vyměňovat na dobře větraném místě, přednostně na venku prostranství a v bezpečné vzdálenosti od všech možných zdrojů zážehu, jako otevřeného plamene, zapalovacích plamenů, elektrických vařičů a případně přítomných osob.
- Cítíte-li z kartuše plynný unikající plyn (cítíte-li zápach plynu), vynesete přístroj ihned na volné prostranství s dobrou cirkulací vzduchu a mimo dosah zápalných zdrojů, kde by unik lokalizoval a zastavil. Těsnost vyzkoušejte pouze na volném prostranství. Nebezpečí vzniku vlivu nebezpečného plamene, ale použijte k tomuto účelu mýdlový roztok! Sledujte přístroj tak dlouho, dokud nezmizí všechny bublinky.
- Pozor! V zámcem stavu jsou ventily a jsou horké. Nechte přístroj vychladnout, se sním dotýkat kartuše odšroubovat až když je zcela vychladlý.

### POUŽITÍ

Pro připojení přístroje postupujte následovně:
- Před připojením plynové kartuše je přesvědčte, že je mezi přístrojem a kartuší vložen těsnění a že je v dobrém stavu (viz obr. B).
- Ověřte, že je uzavřen ventil (viz obr. C).
- Umístěte plynovou kartuši na vodorovnou plochu.
- Umístěte plynovou kartuši (s ochranou kartuše) do pájecí přístroj a ve směru hodinových ručiček (viz obr. D).
- Zkontrolujte, že je spoj těsný. K tomu ponořte přístroj na min. dvě minuty kompletně do nádoby s vodou. Jsou-li vidět bublinky, přístroj netěsní.
- Cítíte-li z kartuše plynný unikající plyn (cítíte-li zápach plynu), vynesete přístroj ihned na volné prostranství s dobrou cirkulací vzduchu a mimo dosah zápalných zdrojů, kde by unik lokalizoval a zastavil. Těsnost vyzkoušejte pouze na volném prostranství. Nebezpečí vzniku vlivu nebezpečného plamene, ale použijte k tomuto účelu mýdlový roztok! Sledujte přístroj tak dlouho, dokud nezmizí všechny bublinky.
- Pozor! V zámcem stavu jsou ventily a jsou horké. Nechte přístroj vychladnout, se sním dotýkat kartuše odšroubovat až když je zcela vychladlý.

### MONTAŽ

Pro připojení přístroje k plynové kartuši postupujte následovně.
- Před připojením plynové kartuše je přesvědčte, že je mezi přístrojem a kartuší vložen těsnění a že je v dobrém stavu (viz obr. B).
- Přesvědčte se, že je ventil přístroje zavřený (viz obr. C).
- Umístěte plynovou kartuši na vodorovnou plochu.
- Umístěte kartuši do pájecího přístroje (viz obr. A).
- Uchopte pevně držák kartuše a nasaďte na něj pájecí přístroj ve směru hodinových ručiček (viz obr. D).
- Zkontrolujte, že je spoj těsný. K tomu ponořte přístroj na min. dvě minuty kompletně do nádoby s vodou. Jsou-li vidět bublinky, přístroj netěsní.
- Cítíte-li z kartuše plynný unikající plyn (cítíte-li zápach plynu), vynesete přístroj ihned na volné prostranství s dobrou cirkulací vzduchu a mimo dosah zápalných zdrojů, kde by unik lokalizoval a zastavil. Těsnost vyzkoušejte pouze na volném prostranství. Nebezpečí vzniku vlivu nebezpečného plamene, ale použijte k tomuto účelu mýdlový roztok! Sledujte přístroj tak dlouho, dokud nezmizí všechny bublinky.
- Pozor! V zámcem stavu jsou ventily a jsou horké. Nechte přístroj vychladnout, se sním dotýkat kartuše odšroubovat až když je zcela vychladlý.
- Upozornění: Po ukončení práce s přístrojem, aby nedošlo k úniku plynu, nejprve uzavřete ventil a teprve potom odšroubujte kartuši.

### SEAL

Ujistěte se, že je gumové těsnění neporušené a v dobrém stavu.

### VŠEOBECNÁ ÚDRŽBA

- Přístroj v podstatě nevyžaduje žádnou údržbu.
- Trýska nevyžaduje žádné čištění.
- Provádějte na přístroji žádné změny.
- Vyžaduje-li váš přístroj opravu, obraťte se na odborný servis nebo na výrobce. Adresa viz výše.

### RECYKLACE

Přístroje, které již nejsou použitelné, odevzdejte k recyklaci dle platných ekologických nařízení. Nevhazujte jako komunální odpad. Dále informace získáte u příslušného správního orgánu. Obaly likvidujte v souladu s typem materiálu a místními předpisy, platnými ve Vaší oblasti.

## DK BRUGSANVISNING

Vigtigt: Læs denne brugsvejledning grundigt igennem for at blive fortrolig med apparatet, inden gasbrænderen tilsluttes. Gem vejledningen, så de kan vende tilbage til den.

### TEKNISKE DATA FOR "ROTHENBERGER INDUSTRIAL LODDELAMPE, VARIENT, 035930

Apparatkategori / Gasbyde: Direkte butantryk
Gasbeholder: Dette apparat må udelukkende anvendes med patroner af typen „ROTHENBERGER C 200". Det kan være farligt at forsøge at tilslutte andre typer gasbeholder.
Afmærkning på dysen: 35 position nr. fig. E-6
Påydelse belastning: 155 g/h / 2,0 kW
Anvendelse: Må kun anvendes udendørs eller i vel ventilerede rum.

### DELELEGEMER (se Fig. E)

1. Håndtag
2. Gasregulator
3. Dyse
4. Patronholder
5. Ventil med stift og gummipakning

### ANVENDELSESFORMÅL

Dette apparat er beregnet til lodning og opvarmning. Apparatet må kun anvendes ifølge anvisningerne i denne vejledning og til intet andet formål.

### SIKKERHEDSANVISNINGER

- Det er vigtigt, at De inden tilslutning af gasbeholderen kontrollerer, at tætningen mellem apparatet og gasbeholderen er til stede og i god stand (se Fig. B).
- Anvend aldrig et apparat med beskadigede eller slitte tætninger.
- Anvend aldrig et apparat, der er utæt eller beskadiget, eller som ikke virker korrekt.
- Apparatet må kun betjenes i et vel ventileret rum. Dette gælder de nationale krav:
  - for at sikre forbrændingsluften og
  - for at undgå opbrænding af farlige mængder af ufordrænet gas
- Dette apparat skal betjenes i sikker afstand fra antændelige stoffer. Hold en sikker afstand fra ophobning af brændbare materialer.
- Gasbeholdere skal udskiftes på et godt ventileret sted, fortrinsvis udendørs og fern fra alle mulige antændelser som åben ild, tændlys, elektriske kogeplader og i god afstand fra andre personer.
- Sluk for gas og luftforsyning, hvis der er en lugt af gas. Fjern gasbeholderen og ventilér det pågældende rum. Undersøg gasudstyret for gasudslip ved at tænde en tændstik og holde den i nærheden af de steder, der er gasudslip. Brug aldrig en tændstik til at kontrollere for gasudslip!
- Lad aldrig et varmt eller brændende apparat stå uden opsyn.
- Lad det varme apparat afkøle, inden det lægges ned.
- FORSIGTIG: Tilgængelige dele kan blive meget varme. Børn bør holdes i god afstand fra apparatet.
- Opbevar apparat ikke i tørup, opbevarer det på et sikkert, køligt sted uden for børns rækkevidde.

### MONTERING

For at sluttе apparatet til en gasbeholder skal De gå frem på følgende måde.
- Kontrollér, at der er en tætning mellem apparatet og gasbeholderen, at tætningen mellem apparatet og gasbeholderen er til stede og i god stand (se Fig. B).
- Kontrollér, at gasregulerinen er lukket (se Fig. C).
- Placér patronholderen lodret på et stabil overflade.
- Indsæt gasbeholderen med hætten vendende opad i patronholderen (se Fig. A).
- Hold patronholderen fast og skruér lødelampen i med uret i patronholderen (se Fig. D).
- Kontrollér en eventuel lækage, at forbindelsen er tæt. Til dette formål dyppes apparatet i mindst to minutter helt ned i en balloutter med vand. Hvis der dannes bobler, er apparatet utætt.
- Sæt apparatet i en tryg, opbevarer det på et sikkert, køligt sted uden for børns rækkevidde.
- Sluk for gas og luftforsyning, hvis der er en lugt af gas. Fjern gasbeholderen og ventilér det pågældende rum. Undersøg gasudstyret for gasudslip ved at tænde en tændstik og holde den i nærheden af de steder, der er gasudslip. Brug aldrig en tændstik til at kontrollere for gasudslip!
- Lad aldrig et varmt eller brændende apparat stå uden opsyn.
- Lad det varme apparat afkøle, inden det lægges ned.
- FORSIGTIG: Tilgængelige dele kan blive meget varme. Børn bør holdes i god afstand fra apparatet.
- Opbevar apparat ikke i tørup, opbevarer det på et sikkert, køligt sted uden for børns rækkevidde.

### MONTERING

For at sluttе apparatet til en gasbeholder skal De gå frem på følgende måde.
- Kontrollér, at der er en tætning mellem apparatet og gasbeholderen, at tætningen mellem apparatet og gasbeholderen er til stede og i god stand (se Fig. B).
- Kontrollér, at gasregulerinen er lukket (se Fig. C).
- Placér patronholderen lodret på et stabil overflade.
- Indsæt gasbeholderen med hætten vendende opad i patronholderen (se Fig. A).
- Hold patronholderen fast og skruér lødelampen i med uret i patronholderen (se Fig. D).
- Kontrollér en eventuel lækage, at forbindelsen er tæt. Til dette formål dyppes apparatet i mindst to minutter helt ned i en balloutter med vand. Hvis der dannes bobler, er apparatet utætt.
- Sæt apparatet i en tryg, opbevarer det på et sikkert, køligt sted uden for børns rækkevidde.
- Sluk for gas og luftforsyning, hvis der er en lugt af gas. Fjern gasbeholderen og ventilér det pågældende rum. Undersøg gasudstyret for gasudslip ved at tænde en tændstik og holde den i nærheden af de steder, der er gasudslip. Brug aldrig en tændstik til at kontrollere for gasudslip!
- Lad aldrig et varmt eller brændende apparat stå uden opsyn.
- Lad det varme apparat afkøle, inden det lægges ned.
- FORSIGTIG: Tilgængelige dele kan blive meget varme. Børn bør holdes i god afstand fra apparatet.
- Opbevar apparat ikke i tørup, opbevarer det på et sikkert, køligt sted uden for børns rækkevidde.

### ANVENDELSE

Gas er farlig og skal behandles med stor omhu og respekt. Hvis der er en lugt af gas, skal De:
- Slukke for gasforsyningen og luftforsyningen.
- Fjerne gasbeholderen og ventilere det pågældende rum.
- Undersøge gasudstyret for gasudslip ved at tænde en tændstik og holde den i nærheden af de steder, der er gasudslip. Brug aldrig en tændstik til at kontrollere for gasudslip!

## EE KASUTUSJUHEND

Tähtis: Hoidke need juhised alles, et ennast kursi via saadmega enne selle ühendamist gaasiballoonigaga. Hoidke juhised alles edaspidiseks.

### TEHNILINE SPETSIFIKATSIOON ROTHENBERGER INDUSTRIAL JOOTMISTORU Art. Nr. 035930

Seadme kategoria / gaasitüüp: Otsesurvega butan
Gaasikonteiner: Seda seadet tohib kasutada ainult ROTHENBERGER sihtotstarbe kasutatav "C200" gaasikonteiner. Teise tüüpi gaasikonteiner võib olla ohtlik.
Otsik: 35 (vaata joonist E-6)
Nimivõimsus: 155 g/h / 2,0 kW
Kasutamine: Seda seadet tohib kasutada ainult väliõhuga ruumides ja hästiventileeritud kohtades.

### OSADUSED (vaata joonist E)

1. Käepide
2. Reguleerimisnupp
3. Pihik
4. Kassettihoidik
5. Klapp nõelaga ja kummist tihend

### KASUTUSALA

See seade on loodud jootmiseks ja soojendamiseks. Seadet tohib kasutada vastavalt juhistega selles kasutusjuhendis ja ei tohi kasutada muudel eesmärkidel.

### OHUTUSJUHISED

Kontrollige, et tihend seadme ja gaasikonteiner vahel oleks oma kohal ja heas seisukorras enne gaasikonteiner ühendamist (vaata joonist B).
- Ärge kasutage seadet kui tihend on katki või kulunud.
- Ärge kasutage seadet, kaitsist või mittetoimivat seadet.
- Ärge kasutage seadet väljaspool kuni ühtlasi hästi ventileeritud kohas ja kooskõlas siseriikliku õigusliku:
  - põlemiseks vajaliku õhu tagamise
  - ja et ära hoida ohtlike mittepõlevate gaaside kogunemist seadmetel, millel pole leegi jälevaatamise seadet.
- Seadet tohiks kasutada eemal põlevmaterjalidest materjalidest. Hoidke oluline kaugus tõenäoliselt süttivatest materjalidest.
- Gaasiballoonid võib vahetada ainult hästiventileeritud kohtades, soovitavalt väljaspoolsed, eemal

## FI KÄYTTÖOHJEET

Tärkeää: Lue tämä käyttöohje huolellisesti läpi tutustuaksesi laitteeseen ennen kaasulämmittimen liitäntää. Säilytä ohjeet myöhäisen lukea ne uudelleen.

### TEKNISET TIEDOT: "ROTHENBERGER INDUSTRIAL" JUOTTOLAMPULLE, art. nro. 035930

Laitekategoria / kaasityyppi: Suorapaine-butaani
Kaasusäiliö: Tätä laitetta saa käyttää vain "ROTHENBERGER C 200" höyrypatrolla. Voi olla vaarallista yrittää kytkeä toisenlaista kaasupatruunaa.
Suutin: 35 kohta katso kuva E-6
Nimellisteho: 155 g/h / 2,0 kW
Käyttö: Käytä vain ulkona tai hyvin tuuletetussa tilossa.

### OSANIMIKKEET (katso kuva E)

1. Kahva
2. Kaasusäädin
3. Suutin
4. Patruunan pidike
5. Venttiili, jossa tappi ja kumitiiviste

### KÄYTTÖTARKOITUS

Tämä laite on suunniteltu juottamiseen ja lämmittämiseen. Laitetta saa käyttää vain tämän opaan ohjeen mukaisesti eikä mihinkään muuhun tarkoitukseen.

### TURVAOHJEITA

- Varmista, ennen kaasusäiliön liitäntää, että liivite (ellaan) ja kaasusäiliön välissä on paikallaan ja eitä se on hyvässäkunnossa (katso kuva B).
- Älä käytä laitetta mikäänlaisen kulunneen tiivisteen kanssa.
- Älä käytä laitetta, jossa on vuotaa tai vaillinen, ja jaa ei toimi asianmukaisesti.
- Laitetta saa käyttää vain tuuletetussa tilossa. Siitä osan voimassa kansalliset määräykset.
  - Ilman ja palamisen varalta
  - varaudaan pälamattomien kaasujen kerääntymisen vältämiseen
- Tätä laitetta on käytettävä turvallisen etäisyyden päässä helposti syttyvistä aineista. Pidä turvallinen etäisyys palavien materiaalien.
- Kaasusäiliöt on vaihdettava ensisijaisesti ulkona ja kaukana kaikista mahdollisista syttymislähteistä, kuten avonaisista liekeistä, sytytyksistä, sähköisistä kokkolevyistä ja muista muista henkilöistä.
- Jos laitteenne vuotaa kaasua (kaasun haju), kuo se heti ulos paikkaan jossa on hyvä ilmanvaihto (FREE location) ja ravistaa (haisteli), mistä vuoto löytyy. Tulkaa tiivistä löytyy vain ulkona. Älä koskaan etsi vuotoa liekin avulla!
- Ei saa koskea tai sammuttaa laitetta, kun sitä vielä käytetään. Anna laitteen jäähtyä kokonaan ennen varastointia.
- VARO! Osat voivat olla kuumia. Pidä lapset poissa laitteesta.
- Kun ei käytä laitetta, säilytä sitä varmassa, viileässä paikassa lasten ulottumattomissa.

### ASENNUS

Liittäkseen laitetta kaasusäiliöön, toimi seuraavalla tavalla.
- Varmista ennen kaasusäiliöön liittämistä, ettei tiiviste (ellaan) ja kaasusäiliön välissä on paikallaan ja eitä se on hyvässäkunnossa (kuva B).
- Aseta kaasusäiliö tasaiselle pinnalle.
- Aseta patruunan pohjustuksessa asennossa (kuva B).
- Aseta pohjustuksessa asennossa patruunapitimeen. Ilottoi kuva A).
- Tartuttaa, ellä kiinni ja ruuvata lyödä kaasusäiliö myötäpäivän patruunapitimeen. Ilottoi kuva D).
- Tarkista, ettei kiinni ja ruuvata lyödä tiivistä. Jos kokonaan vetaan kiinni, ja ja ruuvata lyödä, laite ei ole tiivis.
- Jos laitteenne vuotaa kaasua (kaasun haju) tai kuplia ilmenee (FREE location) ja ravistaa (haisteli), mistä vuoto löytyy. Tulkaa tiivistä löytyy vain ulkona. Älä koskaan etsi vuotoa liekin avulla!
- Ei saa koskea tai sammuttaa laitetta, kun sitä vielä käytetään. Anna laitteen jäähtyä kokonaan ennen varastointia.
- VARO! Osat voivat olla kuumia. Pidä lapset poissa laitteesta.
- Kun ei käytä laitetta, säilytä sitä varmassa, viileässä paikassa lasten ulottumattomissa.

### HOOLDUS

### GAASIKONTEINERI VAHETAMINE

Toimige järgnevalt gaasikonteiner vahetamiseks.
- Enne kaasupatrunni ühendamist kontrollige, et pitlet oli kasutatud, reguleerimisnupp suletud, seade täielikult maha jahtunud ja et kassett oleks tühi. Lokutage seadet, et kindlaks teha kas seadmes on veel gaasi.
- Vahetage gaasikonteiner väliõhuruumides ja inimestest eemal.
- Kruvige ettevaatlikult kassettihoidja seadmel ülal (vastupäevase kõlje (vaata joonis B).
- Ühendage uus kontainer seadmega, vastavalt juhistele, mis on toodud peatükis "Seadme ühendamine gaasikonteiner kõigi".

### TIHEND

Veenduge, et kummist tihend on terve ja heas seisukorras.

### ÜLDINE HOOLDUS

- Seade on hooldusvaba.
- Otsik ei vaja puhastamist.
- Ärge modifitseerige seadet.
- Kui seade on rikkunud, laske parandada ajutundlikul inimesel või võtke (hendust tootjaga. Address (ülevaal ülaal).

### ÜMBERTÖÖTLEMINE

Kulunud seadmed tuleb taaskasutada sobivas taaskasutuskeskuses. Ärge visake ära koos olmejäätmetega. Võtke (hendust kohaliku asutusega täiendamiseks saamiseks. Visake pakkimisprahi liigi vastavalt tõlbile ja siseriikliele regulatsioonidele.

## GR Οδηγίες Χρήσεως

Σημαντικό: Διαβάστε προσεκτικά αυτές τις οδηγίες χρήσεως, ώστε να εξοικειωθείτε με το συσκευή πριν συνδέσετε τη φιάλη υγραερίου. Κρατήστε τις οδηγίες, ώστε να μπορείτε να τις ξανανοίξετε.

### ΤΕΧΝΙΚΕΣ ΠΛΗΡΟΦΟΡΙΕΣ ΓΙΑ ΤΗ ΛΑΜΠΑ ΣΥΓΚΟΛΛΗΣΗΣ "ROTHENBERGER INDUSTRIAL" με Αρ. Είδους 035930

Κατηγορία συσκευής / Είδος υγραερίου: Βουτάνιο υπιεσμένο πίεσης
Δοχ

# ROTHENBERGER INDUSTRIAL

## RoFlame PREMIUM 1750

- DE Lötlampe
- GB Soldering torch
- FR Lampe à souder
- BG Лампа за спояване
- CZ Letlampa
- DK Lodelampe
- EE Jootetõrvik
- ES Soplete de soldadura
- FI Juottolamppu
- GR Καμινέτο
- HR Lampa za lemljenje
- HU Hegesztőpisztoly
- IS Lóðunarlampi
- IT Lampada per saldare
- LT Litavimo lempa
- LV Lodlampa
- NL Soldeerlamp
- NO Loddelampe
- PL Lampa lutownicza
- PT Maçarico
- RO Lampă de lipit
- RU Паяльная лампа
- SE Lödlampa
- SI Gorilnik za spajkanje
- SK Spájkovacia lampa
- TR Lehim lambası

Art. Nr. 035930 *360

TÜV AUSTRIA
GEBRAUCHSWERT GEPRÜFT
TÜV AUSTRIA SERVICES GMBH

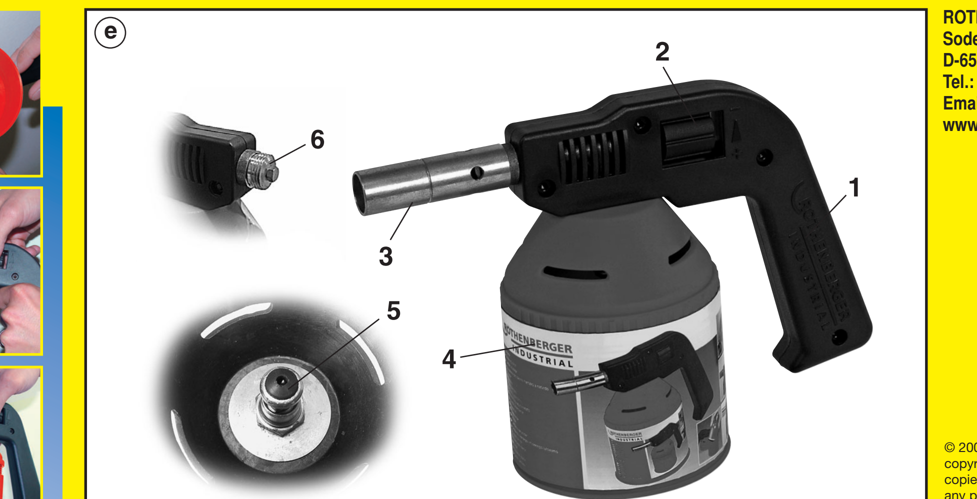


ROTHENBERGER Industrial GmbH
Sodener Str. 47,
D-65779 Kelkheim-Fischbach
Tel.: +49 (0)6195 9981 - 0
Email: info-diy@rothenberger.com
www.rothenbergerindustrial.com

© 2008-2016. This packaging is subject to copyright and must not be reproduced, copied or otherwise used in any way or for any purpose without the consent in writing of: Rothenberger Industrial GmbH, 65779 Kelkheim, Germany

## PL INSTRUKCJA UŻYTKOWANIA

Ważne: Przed przyłączeniem pojemnika z gazem należy uważnie przeczytać niniejszą instrukcję, aby zapoznać się z urządzeniem. Zachować instrukcję, aby móc ją przeczytać ponownie w razie potrzeby.

### DANE TECHNICZNE DO LUTOWNICY PRZEMYSŁOWEJ FIRMY ROTHENBERGER, nr kat. 035930

| | |
|---|---|
| Kategoria urządzenia / rodzaj gazu: | Butan o ciśnieniu bezpośrednim |
| Pojemnik z gazem: | To urządzenie wolno używać wyłącznie z pojemnikami jendorazowymi typu 'ROTHENBERGER C 200'. Stosowanie butli gazowych innego typu może okazać się niebezpieczne. |
| Oznaczenie dyszy: | Pozycja 35: patrz Rys. E-6. |
| Nominalne obciążenie cieplne: | 155 g/h / 2,0 kW |
| Stosowanie: | Stosować tylko na wolnym powietrzu lub w pomieszczeniach o dobrej wentylacji. |

### OZNACZENIE CZĘŚCI (patrz Rys. E)

1. Uchwyt
2. Regulator gazu
3. Dysza
4. Uchwyt pojemnika
5. Zawór ze szpilką i gumową uszczelką

### CEL STOSOWANIA

To urządzenie jest przewidziane do lutowania i ocieplenia. To urządzenie wolno używać tylko zgodnie ze wskazówkami w niniejszej instrukcji z wyłączeniem wszelkich innych celów.

### WSKAZÓWKI BEZPIECZEŃSTWA

- Przed przyłączeniem pojemnika z gazem należy upewnić się, czy istnieje uszczelka między urządzeniem i pojemnikiem, oraz czy jest w dobrym stanie (patrz Rys. B).
- Nie używać urządzenia o uszkodzonych lub zużytych uszczelkach.
- Nie używać urządzenia, które jest nieszczelne, uszkodzone lub pracuje w nieprawidłowy sposób.
- Urządzenie wolno używać tylko w dobrze przewietrzanym urządzeniu. Obowiązują przy tym przepisy narodowe.
  • o zaopatrzeniu w powietrze do spalania i
  • o zapobieganiu nagromadzania się niebezpiecznych ilości niespalonego gazu
- To urządzenie musi być używane w bezpiecznej odległości od materiałów łatwopalnych. Zachowywać bezpieczną odległość od miejsc nagromadzenia materiałów palnych.
- Pojemniki z gazem należy wymieniać w miejscu o dobrej wentylacji, najlepiej na wolnym powietrzu, z dala od wszelkich możliwych źródeł ognia, jak otwarte płomienie, palniki, kuchenki elektryczne i w oddaleniu od innych osób.
- Jeżeli z urządzenia ulatnia się gaz (zapach gazu), natychmiast należy wynieść je na zewnątrz w miejsce z dobrą cyrkulacją powietrza i w oddaleniu od przedmiotów łatwopalnych, aby móc zidentyfikować miejsce ulatniania się gazu. Szczelność urządzenia należy sprawdzać jedynie na wolnym powietrzu. Nigdy nie szukać miejsca nieszczelności za pomocą płomienia, tylko zastosować w tym celu roztwór mydła!
- Nie dotykać gorących miejsc urządzenia. Przed odstawieniem na miejsce przechowywania pozostawić urządzenie do ostygnięcia.
- UWAGA: łatwo dostępne części mogą być bardzo gorące. Nie dopuszczać dzieci w pobliże urządzenia.
- W razie nieużywania przechowywać urządzenie w miejscu bezpiecznym, chłodnym, poza zasięgiem dzieci.

### MONTAŻ

Aby urządzenie przyłączyć do pojemnika z gazem, należy postępować, jak następuje.
- Przed przyłączeniem pojemnika z gazem należy upewnić się, czy istnieje uszczelka między urządzeniem i pojemnikiem, oraz czy jest w dobrym stanie (patrz Rys. B).
- Sprawdzić, czy zawór urządzenia jest zamknięty (patrz Rys. C).
- Uchwyt pojemnika jednorazowego umieścić prostopadle do stabilnej powierzchni.
- Włożyć pojemnik jednorazowy w odpowiedniej pozycji do uchwytu. (patrz Rys. A)
- Przytrzymać uchwyt pojemnika jednorazowego i przykręcić do niego lutownicę w kierunku ruchu wskazówek zegara (patrz Rys. D)
- Sprawdzić, czy połączenie jest szczelne. W tym celu zanurzyć urządzenie całkowicie w naczyniu z wodą na min. 2 minuty. W razie tworzenia się pęcherzyków urządzenie jest nieszczelne.
- Jeżeli z urządzenia ulatnia się gaz (zapach gazu), natychmiast należy wynieść je na zewnątrz w miejsce z dobrą cyrkulacją powietrza i w oddaleniu od przedmiotów łatwopalnych, aby móc zidentyfikować miejsce ulatniania się gazu. Szczelność urządzenia należy sprawdzać jedynie na wolnym powietrzu. Nigdy nie szukać miejsca nieszczelności za pomocą płomienia, tylko zastosować w tym celu roztwór mydła! Urzymywać urządzenie pod obserwacją tak długo, aż gaz całkowicie się ulotni.
- Uwaga! Aby zapobiec wypływowi gazu po tym, jak pojemnik jednorazowy został przedziurawiony, uchwyt wolno odkręcać dopiero wtedy, gdy gaz całkowicie wydostał się.

Urządzenie jest teraz zmontowane.

### STOSOWANIE

Aby zapalić urządzenie, należy postępować, jak następuje.
- Otworzyć zawór regulacji przepływu gazu o ok. 1/4 obrotu przeciwnie do ruchu wskazówek zegara i natychmiast zapalić urządzenie przy palniku za pomocą zapalniczki piezoelektrycznej lub do gazu.
- Poprzez przekręcenie zaworu regulacyjnego w kierunku na (+) plus lub (-) minus (przeciwnie lub zgodnie z ruchem wskazówek zegara), ustawić tak moc urządzenia, aby osiągnąć pełny / nasycony płomień.
- Jeżeli urządzenie jest zimne lub jest stosowane z nowym pojemnikiem jednorazowym, wytwarzany płomień może być nieregularny lub też gaz może wydostawać się w fazie ciekłej. Jest to normalne i nie oznacza wady. Płomień ustabilizuje się po 2-3 minutach lub po nagrzaniu się urządzenia. W tym czasie urządzenie należy utrzymywać pionowo.

### KONSERWACJA

### WYMIANA BUTLI GAZOWEJ

Aby wymienić butlę gazową, należy postępować, jak następuje.
- Przed odkręceniem zużytego pojemnika jednorazowego należy upewnić się, czy płomień został zgaszony, zawór regulacji przepływu zamknięty, urządzenie całkowicie ostygło, zaś pojemnik jest pusty. Potrząsnąć urządzeniem, aby ustalić, czy w pojemniku jest jeszcze gaz w postaci płynnej.
- Pojemnik z gazem wymieniać na wolnym powietrzu oraz z dala od innych osób.
- Ostrożnie odkręcić, przeciwnie do ruchu wskazówek zegara, uchwyt pojemnika jednorazowego od urządzenia.
- Przed przyłączeniem nowego pojemnika z gazem sprawdzić uszczelkę (patrz Rys. B).
- Pojemnik jednorazowy przyłączyć do urządzenia, jak opisano w rodziale 'Przyłączanie do pojemnika z gazem'.

### USZCZELKA

Upewnić się, czy uszczelka gumowa jest nienaruszona i w znakomitym stanie.

### KONSERWACJA OGÓLNA

- Urządzenie nie wymaga konserwacji.
- Dysza nie wymaga czyszczenia.
- Nie dokonywać zmian w urządzeniu.
- W przypadku wadliwego działania proszę dostarczyć urządzenie do kompetentnego zakładu naprawczego lub skontaktować się z producentem. Adres, patrz niżej.

### RECYKLING

Urządzenia niezdatne do użytku należy oddać do recyklingu w punkcie zbierania surowców wtórnych. Nie należy wyrzucać do komunalnych kontenerów na śmieci. Dalsze informacje można otrzymać u kompetentnych władz. Opakowanie należy utylizować zgodnie z typem materiału oraz przepisami lokalnymi obowiązującymi na danym terenie.

Prosimy przeczytać instrukcję obsługi
Uwaga, gorące
Używać tylko na wolnym powietrzu lub w pomieszczeniach o dobrej wentylacji
ChroniH przed dzieHmi.

## SE BRUKSANVISNING

Observera: Vänligen läs noga igenom denna bruksanvisning för att göra Er förtrogen med apparaten innan Ni ansluter gasbehållaren. Spara bruksanvisningen så att Ni kan läsa i den på nytt vid behov.

### TEKNISK INFORMATION OM "ROTHENBERGER INDUSTRIAL" LÖDNINGSLAMPA Artikelnr. 035930

| | |
|---|---|
| Apparatkategori/gastyp: | Direkttryck-butan. |
| Gasbehållare: | Denna apparat får uteslutande användas med färgpatroner av typen ROTHENBERGER C 200'. Det kan vara farligt att försöka ansluta andra typer av gasbehållare. |
| Markeringar på munstycket: | 35 Position: se bild E-6. |
| Känd värmebelastning: | 155 g/h / 2,0 kW |
| Användning: | Får endast användas i det fria eller i rum med god ventilation. |

### DETALJBESKRIVNING (se bild E)

1. Handtag
2. Gasregulator
3. Munstycke
4. Hållare
5. Ventil med stift och gummitätning

### ANVÄNDNINGSSYFTE

Denna apparat är anpassad för lödning och värmning. Apparaten får endast användas enligt anvisningarna i denna bruksanvisning och inte för några andra syften.

### SÄKERHETSANVISNINGAR

- Innan anslutning av gasbehållaren måste Ni vara säker på att packningen mellan apparaten och gasbehållaren sitter kvar och är i gott skick (Se bild B).
- Använd inte en enhet med skadade eller slitna packningar.
- Använd inte en apparat som läcker eller är skadad eller som inte fungerar som den ska.
- Apparaten får endast köras i rum med god ventilation. Därvidlag gäller de i det egna landet uppställda kraven
  • på tillförsel av förbränningsluft
  • för att undvika ansamling av farliga mängder oförbränd gas
- Denna apparat måste köras på betryggande avstånd från brännbara material. Håll därför ett säkert avstånd till ansamlingar av brännbara material.
- Gasbehållaren får endast bytas på en väl ventilerad plats, företrädesvis utomhus och på behörigt avstånd från alla tänkbara glödkällor, såsom öppen låga, brinnande lågor, elektriska matlagningsapparater och omkringstående personer.
- Om gas utvecklas ur apparaten (gaslukt), måste Ni genast föra undan den utomhus eller på en plats med god luftcirkulation bort från brännbara källor, där läckan sedan kan identifieras. Kontrollera enbart utomhus att packningen på apparaten är tät. Sök aldrig efter en läcka med en flamma, utan använd tvållödder!
- Vidrör inte heta apparatdelar. Låt apparaten kallna helt innan Ni ställer undan den.
- VARNING: Tillgängliga delar kan vara mycket heta. Håll barn borta från enheten.
- När apparaten inte används, ska den förvaras på ett säkert, svalt ställe, utom räckhåll för barn.

### MONTERING

För att ansluta apparaten till en gasbehållare gör Ni på följande sätt:
- Innan den ansluts till gasbehållaren, måste Ni vara säker på att packningen mellan apparaten och gasbehållaren sitter i och att den är i gott skick (se bild B).
- Övertyga Er om att apparatventilen är stängd (se bild C).
- Placera färgpatronhållaren lodrätt på en stabil yta.
- Sätt i färgpatronen i upprätt ställning i hållaren. (se bild A)
- Håll färgpatronen fast och skruva i lödningsenheten medurs i färgpatronhållaren (se bild D)
- Kontrollera att förbindelsen är tät. Doppa ner hela apparaten i en behållare med vatten i minst två minuter. Om blåsbildning uppstår är enheten otät.
- Om gas utvecklas ur apparaten (gaslukt, resp. blåsbildning vid täthetstestet) måste Ni genast föra undan den utomhus eller på en plats med god luftcirkulation, bort från brännbara källor, där läckan sedan kan identifieras. Kontrollera enbart utomhus att packningen på enheten är tät. Sök aldrig efter en läcka med en flamma, utan använd tvållödder! Håll enheten så länge under uppsikt att gasen fullständigt försvunnit.
- Varning! För att förhindra att gas utvecklas efter det att färgpatronen perforerats, måste färgpatronhållaren skruvas åt först när gasen är helt borta.

Apparaten är nu färdigmonterad.

### ANVÄNDNING

Gör på följande sätt för att antända apparaten:
- Öppna reglageventilen cirka 1/4 medurs och tänd genast på apparaten med brännaren med Piezo-tändning resp. med gaständare.
- Genom att vrida på reglageventilen till (+) plus resp. (-) minus (mot- resp. medurs) ställer du in effekten så att en full flamma utvecklas.
- Om apparaten är kall eller en ny färgpatron används, kan en oregelbunden flamma utvecklas resp. kan gasen uppträda i flytande form. Detta är normalt och tyder inte på något fel. Flamman stabiliseras efter 2-3 minuter resp. efter att apparaten värmts upp att stabilisera sig. Håll apparaten lodrätt under denna tid.

### UNDERHÅLL

### BYTE AV TRYCKGASPACKNINGEN

Gör på följande sätt för att byta tryckgaspackning:
- Förvissa Er om att flamman är släckt, att reglageventilen är tillslagen, att apparaten är helt avsvalnad och att färgpatronen är tom, innan Ni skruvar loss den förbrukade färgpatronen. Skaka apparaten för att fastställa om det fortfarande finns gas i flytande form i behållaren.
- Byt gasbehållaren utomhus och på avstånd från omkringstående personer.
- Skruva loss färgpatronen genom att försiktigt vrida färgpatronen medurs.
- Kontrollera tätningen före anslutning av en ny gasbehållare (se bild B).
- Anslut färgpatronen till enheten såsom beskrivs under avsnittet "Anslutning av gasbehållare".

### PACKNING

Säkerställ att gummipackningen är intakt och i tillräckligt gott skick.

### ALLMÄNT UNDERHÅLL

- Apparaten är underhållsfri.
- Munstycket behöver ingen rengöring.
- Inga ändringar får företas på apparaten.
- Om driftsfel uppstår, låt reparera apparaten på en fackverkstad eller ta kontakt med tillverkaren. Se adress nedan.

### ÅTERVINNING

Lämna obrukbara apparater för återvinning hos en miljöstation. Släng dem inte bland hushållssoporna. Ytterligare information erhåller Ni hos vederbörande ansvarig myndighet. Ta också hand om förpackningen beroende på respektive typ enligt lokalt gällande föreskrifter.

Läs bruksanvisningen
Varning het
Använd endast utomhus eller i rum med god ventilation.
Förvaras oåtkomligt för barn

## IS NOTKUNARLEIÐBEININGAR

Mikilvægt: Lesið þessar notkunarleiðbeiningar vandlega til þess að fá allar upplýsingar um tækið áður en þið festið gasílátið við. Geymið leiðbeiningarnar til þess að geta lesið þær aftur.

### TÆKNILEGAR UPPLÝSINGAR FYRIR „ROTHENBERGER INDUSTRIAL" LÓÐLAMPA Vörunr. 035930

| | |
|---|---|
| Flokkur tækis/Tegund gass: | Bútan - beinn þrýstingur |
| Gasílát: | Tækið má einungis nota með hylki af tegundinni „ROTHENBERGER C 200". Hættulegt getur verið ef þið reynið að tengja önnur gasílát við tækið. |
| Auðkenni stútsins: | 35 staða: sjá mynd E-6. |
| Tilgreint varmainnstreymi: | 155 g/h / 2,0 kW |
| Notkun: | Notið einungis utandyra eða í vel loftræstum rýmum. |

### LÝSING Á HLUTUM (sjá mynd E)

1. Handfang
2. Gasstillir
3. Brennari
4. Hylkishulstur
5. Loki með fleyg og gúmmíþéttingu

### NOTKUN

Þetta tæki er ætlað til lóðunar og hitunar. Tækið má einungis nota samkvæmt þessum leiðbeiningum og ekki í neinum öðrum tilgangi.

### ÖRYGGISLEIÐBEININGAR

- Áður en þið festið gasílátið við skuluð þið ganga úr skugga um að þéttingin á milli tækisins og gasílátsins sé til staðar og í lagi (sjá mynd B).
- Notið ekki tæki sem er með skemmdum eða slitnum þéttingum.
- Notið ekki tæki sem er með leka eða er skemmt eða virkar ekki samkvæmt fyrirmælum.
- Tækið má einungis nota í vel loftræstum rýmum. Reglur viðkomandi lands gilda
  • Varðandi meðhöndlun brunalofts og
  • Til að forðast samansöfnun hættulegs magns af óbrenndu gasi
- Tækið má einungis nota í öruggri fjarlægð frá eldfimum efnum. Haldið öruggri fjarlægð frá samansafni af brennanlegum efnum.
- Skipta á um gasílát helst úti við og í fjarlægð frá öllum hugsanlegum kveikjugjöfum, s.s. opnum eldi, logum, rafmagnseldunarbúnaði og í fjarlægð frá öðrum einstaklingum.
- Ef gas losnar frá tækinu (gaslykt) skuluð þið strax fara út með tækið á stað þar sem mikil hreyfing er á loftinu og engin eldfim efni eru nálægt, þar sem hægt er að finna lekann. Þéttniprófun á tækinu skal einungis framkvæma utandyra. Notið aldrei loga til að finna leka heldur notið sápulöður!
- Snertið ekki heita hluta tækisins. Látið tækið kólna alveg áður en þið setjið það í geymslu.
- VARÚÐ: Aðgengilegir hlutir geta verið mjög heitir. Börn mega ekki vera nálægt tækinu.
- Þegar tækið er ekki í notkun skal geyma það á öruggum, köldum stað, þar sem börn ná ekki til.

### SAMSETNING

Til að festa tækið við gasílát skuluð þið gera eftirfarandi.
- Áður en þið festið gasílátið við skuluð þið ganga úr skugga um að þéttingin á milli tækisins og gasílátsins sé til staðar og í lagi (sjá mynd B).
- Gangið úr skugga um að gasstillirinn sé lokaður (sjá mynd C).
- Setjið hylkishulstrið í lóðrétti stöðu á stöðugt undirlag.
- Setjið hylkið í upprétti stöðu í hylkishulstrið. (sjá mynd A)
- Haldið hylkishulstrinu föstu og skrúfið lóðunartækið réttsælis í hylkishulstrið (sjá mynd D)
- Gangið úr skugga um að tengingin sé þétt. Til að athuga þetta skuluð þið dýfa tækinu alveg í a.m.k. tvær mínútur í ílát með vatni. Ef loftbólur myndast er tækið óþétt.
- Ef gas losnar frá tækinu (gaslykt eða loftbólur myndast við þéttniprófun) skuluð þið strax fara út með tækið á stað þar sem mikil hreyfing er á loftinu og engir kveikjugjafar eru nálægt, þar sem hægt er að finna lekann og gera við hann. Þéttniprófun á tækinu skal einungis framkvæma utandyra. Notið aldrei loga til að finna leka heldur notið sápulöður! Fylgist með tækinu alveg þangað til allt gas er horfið.
- Viðvörun! Til að koma í veg fyrir að gas leki út eftir að búið er að gata hylkið, má ekki skrúfa hylkishulstrið af fyrr en gasið er alveg búið.

Þá er búið að setja tækið saman.

### NOTKUN

Fylgið eftirfarandi leiðbeiningum til að kveikja á tækinu eða stilla logann:
- Opnið gasstillinn með því að snúa honum rangsælis u.þ.b. 1/4 úr hring og kveikið strax á brennara tækisins með þrýstirafkveikjubúnaðinum eða gaskveikjubúnaðinum.
- Með því að snúa stjórnlokanum í (+)Plus- eða (-)mínusátt (rangsælis eða réttsælis) skal stilla tækið þannig að fullur/mikill logi náist.
- Ef tækið er kalt eða það er notað með nýju hylki getur óreglulegur logi myndast eða gasið getur losnað í fljótandi formi. Þetta er eðlilegt og bendir ekki til þess að galli sé til staðar. Loginn mun eftir 2-3 mínútur eða eftir að tækið hitnar verða stöðugur. Haldið tækinu lárétt meðan það er að hitna.

### VIÐHALD

### SKIPT UM ÞRÝSTIGASÍLÁT

Fylgið eftirfarandi leiðbeiningum til að skipta um þrýstigasílát.
- Gangið úr skugga um að loginn sé slokknaður, stjórnlokinn lokaður, tækið sé alveg orðið kalt og hylkið tómt, áður en þið skrúfið notaða hylkið af. Hristið tækið til að athuga hvort að gas í fljótandi formi sé í ílátinu.
- Skiptið um gasílátið utandyra og í fjarlægð frá öðrum persónum.
- Skrúið hylkishulstrið varlega af tækinu með því að snúa því rangsælis.
- Athugið þéttinguna áður en nýtt gasílát er fest við (sjá mynd B).
- Tengið hylkið við tækið eins og lýst er í kaflanum „Tenging við gasílát".

### ÞÉTTING

Gangið úr skugga um að gúmmíþéttingin sé heil og í framúrskarandi ástandi.

### ALMENNT VIÐHALD

- Tækið þarfnast ekki viðhalds.
- Ekki þarf að hreinsa stútinn.
- Gerið engar breytingar á tækinu.
- Ef tækið bilar skuluð þið láta gera við það á þjónustuverkstæði eða hafið samband við framleiðandann. Sjá heimilisfang að neðan.

### ENDURVINNSLA

Tæki sem ekki er lengur hægt að nota skal fara með endurvinnslu hjá endurvinnslu- og söfnunarstöð. Fleygið ekki með heimilissorpi. Frekari upplýsingar má fá hjá viðeigandi yfirvöldum. Fargið umbúðum í samræmi við gerð efnisins og samkvæmt gildandi reglum á þinu svæði.

Lesið notkunarleiðbeiningar
Viðvörun heitt
Starfa aðeins utandyra eða í vel loftræstu svæði
Haldið í fjarlægð frá börnum

## LV NAUDOJIMO INSTRUKCIJA

Svarīgi: Pirms gāzes balona pieslēgšanas uzmanīgi izlasiet šo ekspluatācijas instrukciju, lai iepazītos ar iekārtas funkcionēšanu. Uzglabājiet instrukciju, lai varētu to izlasīt no jauna.

### ROTHENBERGER INDUSTRIAL LODLAMPAS TEHNISKIE DATI Preces nr. 035930

| | |
|---|---|
| Iekārtas kategorija / Gāzes veids: | Tiešais spiediens-butāns |
| Gāzes tvertne: | Šo ierīci drīkst izmantot tikai ar „ROTHENBERGER C 200" tipa. Var būt bīstami izmantot cita veida balonus. |
| Sprauslas atzīmes: | 35 pozīcija: skatīt E-6 paragr. |
| Nominālā siltuma slodze: | 155 g/h / 2,0 kW |
| Lietošana: | Izmantot tikai labi vēdinātās telpās vai brīvā dabā. |

### IERĪCES APRAKSTS (skatīt E nodaļu)

1. Rokturis
2. Gāzes regulators
3. Deglis
4. Balona turētājs
5. Vārts ar kātu un gumijas blīvējumu

### PAREDZĒTĀ EKSPLUATĀCIJA

Ierīce ir izstrādāta lodēšanai un uzkarsēšanai. Šo ierīci drīkst izmantot tikai atbilstoši šajā rokasgrāmatā norādītajam pielietojumam, un to ir aizliegts izmantot citiem mērķiem.

### DROŠĪBAS NORĀDES

- Pirms gāzes balona pieslēgšanas, pārliecinieties, vai ir montēta blīve (starp spiediena slēdzi un gāzes balonu) un vai tā ir labā stāvoklī (skatīt B nodaļu).
- Nekad nelietojiet ierīci, ja blīves ir bojātas vai nolietotas.
- Nekad nelietojiet ierīci, ja tai ir noplūdes vai defekti, vai arī tā nepareizi strādā.
- Ierīci drīkst izmantot tikai labi ventilējamās telpās. Uz to attiecas valstī spēkā esošās likumdošanas prasības par:
  • sadegšanas gaisa nodrošināšanai un
  • Lai novērstu bīstamu nesadedzinātās gāzes apjomu sakrāšanos
- Šai ierīcei jāatrodas drošā attālumā no vielām, kas var viegli aizdegties. Ieturiet drošu attālumu no degošiem materiālu uzkrāšanās.
- Veiciet gāzes balona nomaiņu labi ventilētā vietā, vēlams ārā un drošā attālumā no iespējamiem uguns avotiem, piemēram, atvērtām liesmām, lāpām, elektriskām ēdiena gatavošanas iekārtām, kā arī drošā attālumā no citām personām.
- Gadījumā, ja no ierīces izplūst gāze (jūtama gāzes smaka), nekavējoties iznesiet ierīci ārā, vietā ar labu gaisa cirkulāciju un drošā attālumā no potenciāliem aizdegšanās avotiem, lai varētu konstatēt noplūdes vietu. Iekārtas hermētiskumu drīkst pārbaudīt tikai ārpus telpām. Noplūdes atrašanai nekādā gadījumā neizmantojiet liesmu, šim nolūkam ir jāizmanto ziepjūdens!
- Neaiztieciet karstās ierīces detaļas. Pirms mainīt ierīces detaļas, atļaut ierīcei pilnībā atdzist.
- UZMANĪBU: Ierīces ārējās detaļas var būt ļoti karstas. Nelaidiet klāt bērnus.
- Kamēr iekārta netiek izmantota, uzglabājiet to drošā, vēsā vietā, kur tai nevar piekļūt bērni.

### MONTĀŽA

Lai pievienotu iekārtu gāzes balonam, rīkojieties šādi.
- Pirms gāzes balona pieslēgšanas, pārliecinieties, vai ir montēta blīve (starp spiediena slēdzi un gāzes balonu) un vai tā ir labā stāvoklī (skatīt B nodaļu).
- Pārliecinieties, ka gāzes regulators ir aizslēgts (skatīt C nodaļu).
- Novietojiet balona turētāju vertikāli uz stabilas virsmas.
- Ievietojiet balonu turētājā vertikālā pozīcijā. (skatīt A nodaļu)
- Turiet stingri balona turētāju un pieskrūvējiet lampu pulksteņrādītāja virzienā pie balona turētāja (skatīt D nodaļu).
- Pārbaudiet, vai savienojums ir hermētisks. Lai to paveiktu, pilnībā iegremdējiet ierīci traukā ar ūdeni uz vismaz divām minūtēm. Ja rodas burbuļi, tas nozīmē, ka ierīce nav hermētiska.
-Ja no iekārtas izplūst gāze (gāzes smaka vai burbuļu veidošanās hermētiskuma testa laikā), nekavējoties nogādājiet ierīci vietā, kur ir laba gaisa cirkulācija un nav uguns avotu, lai droši atrastu un novērstu noplūdi. Iekārtas hermētiskumu drīkst pārbaudīt tikai ārpus telpām. Noplūdes atrašanai nekādā gadījumā neizmantojiet liesmu, šim nolūkam ir jāizmanto ziepjūdens! Uzraudzīt ierīci tikmēr, kamēr gāze ir pilnībā izplūdusi.
- Uzmanību! Lai nepieļautu gāzes noplūdi, pēc balona perforēšanas balona turētāju drīkst atskrūvēt tikai pēc tam, kad gāze ir pilnībā izlietota.

Ierīce ir pilnībā samontēta.

### LIETOŠANA

Lai veiktu iekārtas aizdedzi vai liesmas radīšanu, rīkojieties šādi:
- Atveriet gāzes regulatoru, pagriežot to par 1/4 pret pulksteņrādītāja virzienā, un uzreiz aizdedziniet ierīces degli ar Piezo-aizdedzi vai gāzes aizdedzi.
- Pagriežot regulatora vārstu virzienā uz (+)plus vai (-)mīnus (pret vai pulsteņrādītāja virzienā), ir iespējams noregulēt ierīces jaudu tā, lai izveidotos pilna/blīva liesma.
-Ja ierīce ir auksta vai tai izmanto jaunu balonu, var rasties nevienmērīga liesma, respektīvi, var izplūst gāze šķidrajā fāzē. Tas ir normāli un neliecina par defektu. 2-3 minūtes pēc ierīces uzsilšanas liesma nostabilizēsies. Šajā fāzē turiet ierīci horizontāli.

### APKOPE

### SASPIESTĀS GĀZES BALONA NOMAIŅA

Lai nomainītu saspiestās gāzes balonu, rīkojieties šādi:
- Pirms noskrūvējat balonu, pārliecinieties, ka liesma ir izdzisusi, regulatora vārsts ir aizvērts, ierīce ir pilnībā atdzisusi un balons ir tukšs. Pakratiet ierīci, lai noteiktu, vai tvertnē neatrodas gāze šķidrā formā.
- Nomainiet gāzes tvertni brīvā dabā un tālu no citām personām.
- Uzmanīgi noskrūvējiet balonu no ierīces pret pulksteņrādītāja virzienā.
- Pārbaudiet jaunās gāzes tvertnes blīvējumu pirms savienojuma (skatīt B nodaļu).
- Pieslēdziet balonu pie ierīces tāpat kā aprakstīts nodaļā 'Savienošana pie gāzes tvertne'.

### BLĪVE

Pārliecinieties, ka gumijas blīvējums ir vesels un izcilā stāvoklī.

### VISPĀRĪGA APKOPE

- Iekārtai nav nepieciešama apkope.
- Sprauslai tīrīšana nav nepieciešama.
- Neveiciet nekādas iekārtas modifikācijas.
- Ierīces darbības traucējumu gadījumā nogādājiet to pie atbilstoši kvalificēta speciālista vai sazinieties ar ierīces ražotāju. Adresi skatiet apakšā.

### OTRREIZĒJĀ PĀRSTRĀDE

Neizmantojamas ierīces nodot atkārtotai izmantošanai kādā no savākšanas un pārstrādes punktiem. Neizmest kopā ar sadzīves atkritumiem. Sīkāku informāciju varat saņemt atbildīgajās iestādēs. Utilizējiet iepakojumu saskaņā ar materiālu tipu, kā arī vietējiem noteikumiem.

Izlasiet lietošanas instrukciju
Uzmanību karsts!
Izmantot tikai ārā vai labi vēdināmās telpās
Turēt bērniem nepieejamā vietā

## PT INSTRUÇÕES DE USO

Importante: Leia atentamente este manual de instruções para se familiarizar com o aparelho antes de ligar o recipiente de gás. Guarde este manual num local seguro para futura consulta.

### ESPECIFICAÇÕES TÉCNICAS PARA A LAMPARINA DE SOLDAR "ROTHENBERGER INDUSTRIAL" Art. N.º 035930

| | |
|---|---|
| Categoria do aparelho / Tipo de gás: | Butano de pressão directa |
| Recipiente de gás: | Este aparelho só pode ser utilizado com cartuchos do tipo 'ROTHENBERGER C 200'. A tentativa de utilização de outros recipientes de gás pode ser perigosa. |
| Marcação do bocal: | 35 posição: ver fig. E-6. |
| Carga térmica nominal: | 155 g/h /2,0 kW |
| Utilização: | Utilizar apenas ao ar livre ou em espaços bem ventilados. |

### DESIGNAÇÃO DAS PEÇAS (ver fig. E)

1. Manípulo
2. Regulador do gás
3. Bocal
4. Suporte do cartucho
5. Válvula com pino e vedante de borracha

### FINALIDADE

Este aparelho foi concebido para soldar e aquecer. Este aparelho só pode ser utilizado conforme as instruções deste manual e não deve ser utilizado com nenhuma outra finalidade.

### INDICAÇÕES DE SEGURANÇA

- Antes de ligar o recipiente de gás, certifique-se de que o vedante entre o aparelho e o recipiente de gás está colocado e em boas condições (ver fig B).
- Não utilize aparelhos com vedantes danificados ou desgastados.
- Não utilize aparelhos com fugas ou danos, ou que funcionem incorrectamente.
- O aparelho só pode ser usado em locais bem ventilados. Nestes casos aplicam-se os requisitos nacionais
  • para a alimentação com ar de combustão e
  • para evitar a acumulação de quantidades prejudiciais de gás não queimado
- Este aparelho só pode ser utilizado numa distância segura de substâncias inflamáveis. Mantenha uma distância de segurança de acumulações de substâncias inflamáveis.
- Os recipientes de gás devem ser trocados em locais bem ventilados, de preferência ao ar livre e longe de qualquer possível fonte de combustão, tais como chamas vivas, chamas piloto, electrodomésticos de cozinha, e afastados de outras pessoas.
- Caso se verifique uma fuga de gás do seu aparelho (odor a gás), coloque-o imediatamente no exterior, num local com boa circulação de ar e afastado de fontes inflamáveis, onde seja possível detectar o ponto de fuga. Verifique a estanqueidade do seu aparelho apenas ao ar livre. Nunca tente detectar uma fuga de gás com uma chama. Utilize sempre uma solução à base de sabão!
- Não toque em nenhumas peças quentes do aparelho. Deixe o aparelho arrefecer totalmente antes de o guardar.
- CUIDADO: as peças acessíveis podem estar muito quentes. Mantenha as crianças afastadas.
- Quando não estiver a utilizar o aparelho, guarde-o num local seguro e fresco, fora do alcance das crianças.

### MONTAGEM

Para ligar o aparelho a um recipiente de gás, proceda da seguinte forma.
- Antes de ligar o recipiente de gás, certifique-se de que o vedante entre o aparelho e o recipiente de gás está colocado e em boas condições (ver fig B).
- Certifique-se de que a válvula do aparelho se encontra fechada (ver fig. C).
- Coloque o suporte do cartucho, na vertical, sobre uma superfície estável.
- Coloque o cartucho na posição vertical no suporte do cartucho. (ver fig. A)
- Segure no suporte do cartucho e aparafuse a lamparina de soldar no suporte do cartucho no sentido dos ponteiros do relógio (ver fig. D).
- Verifique se a união está bem vedada. Mergulhe o aparelho completo, durante dois minutos no mínimo, num recipiente com água. Se visualizar bolhas de ar, o aparelho tem uma fuga.
- Caso se verifique uma fuga de gás do seu aparelho (odor a gás ou bolhas de ar durante o teste de estanqueidade), leve-o imediatamente para o exterior, num local com boa circulação de ar e sem fontes de combustão, onde seja possível detectar a fuga e repará-la. Verifique a estanqueidade do seu aparelho apenas ao ar livre. Nunca tente detectar uma fuga de gás com uma chama. Utilize sempre uma solução à base de sabão! Não deixe o aparelho sem supervisão enquanto ainda houver fuga de gás.
- Atenção! Para evitar uma fuga de gás após uma perfuração do cartucho, só pode desaparafusar o suporte do cartucho depois do gás ter sido todo usado.

O aparelho está agora montado.

### UTILIZAÇÃO

Para ligar o aparelho, proceda da seguinte forma.
- Abra a válvula reguladora em cerca de 1/4 de rotação no sentido contrário ao dos ponteiros do relógio e ligue o aparelho no maçarico, com a ignição piezo-eléctrica ou com um isqueiro de gás.
- Ajuste a potência do aparelho, rodando a válvula reguladora na direcção de (+) mais ou (-) menos (sentido contrário ao dos ponteiros do relógio), até obter uma chama forte/viva.
- Se o aparelho estiver frio ou estiver a utilizar um cartucho novo, pode gerar uma chama irregular ou sair gás no estado líquido. Isto é normal e não representa qualquer defeito. A chama tornar-se-á estável passados 2-3 minutos ou depois do aparelho aquecer. Durante este período de tempo, mantenha o aparelho na vertical.

### MANUTENÇÃO

### SUBSTITUIR O RECIPIENTE DE GÁS COMPRIMIDO

Para substituir o recipiente de gás comprimido, proceda da seguinte forma.
- Certifique-se de que a chama está apagada, a válvula reguladora fechada, o aparelho totalmente arrefecido e o cartucho vazio, antes de desaparafusar o cartucho vazio. Abane o aparelho para verificar se ainda existe gás no estado líquido no recipiente.
- Substitua o recipiente de gás ao ar livre e longe de outras pessoas.
- Desaparafuse o suporte do cartucho do aparelho com cuidado, no sentido contrário ao dos ponteiros do relógio.
- Verifique o vedante antes de ligar um recipiente de gás novo (ver fig. B).
- Ligue o cartucho ao aparelho como descrito no parágrafo "Ligação a um recipiente de gás".

### VEDANTE

Certifique-se de que a junta de borracha está intacta e em estado impecável.

### MANUTENÇÃO GERAL

- O aparelho não necessita de manutenção.
- O bocal não necessita de ser limpo.
- Não altere o aparelho.
- Em caso de avaria de funcionamento, leve o aparelho a uma oficina especializada ou entre em contacto com o fabricante. Endereço em baixo.

### RECICLAGEM

Os aparelhos que já não podem ser utilizados devem ser entregues num posto de recolha de materiais recicláveis. Não elimine o aparelho juntamente com o lixo doméstico. Pode obter mais informações junto das autoridades locais. Elimine o embalagem de acordo com o tipo de material e os regulamentos aplicáveis na sua região.

Ler o manual de instruções
Atenção está quente
Utilizar apenas ao ar livre ou em espaços bem ventilados
Manter fora do alcance das crianças

## SI NAVODILA ZA UPORABO

Pomembno: pred priklopom posode s plinom skrbno preberite navodila za uporabo, da bi se seznanili z napravo. Navodila skrbno shranite, da bi jih lahko znova prebrali.

### TEHNIČNI PODATKI ZA GORILNIK ZA SPAJKANJE "ROTHENBERGER INDUSTRIAL", izdel. štev. 035930

| | |
|---|---|
| Kategorija naprave / vrsta plina: | butan na neposredni tlak |
| Posoda za plin: | to napravo je dovoljeno uporabljati izključno s kartušami tip "ROTHENBERGER C 200". Lahko je nevarno, če poskušate uporabiti druge posode s plinom. |
| Oznaka šobe: | 35, položaj: glejte sl. E-6. |
| Nazivna obremenitev toplote: | 155 g/h / 2,0 kW |
| Uporaba: | uporabljajte le na prostem in v dobro prezračenih prostorih. |

### OZNAKE SESTAVNIH DELOV (glejte sl. E)

1. Ročaj
2. Regulator za plin
3. Šoba
4. Nosilec kartuše
5. Ventil z zatičem in gumijastim tesnilom

### NAMEN UPORABE

Ta naprava je izdelana za spajkanje in segrevanje. Napravo je dovoljeno uporabljati le v skladu z napotki v teh navodilih in v noben drug namen.

### VARNOSTNI NAPOTKI

- Pred priklopom posode s plinom se prepričajte, ali obstaja tesnilo med napravo in posodo s plinom in, da je v brezhibnem stanju (glejte sl. A).
- Ne uporabljajte naprave s poškodovanimi ali izrabljenimi tesnili.
- Ne uporabljajte naprave, ki ne tesni ali je poškodovana ali če ne deluje pravilno.
- Napravo uporabljajte le v dobro prezračevanem prostoru. Pri tem veljajo nacionalni pogoji
  • za oskrbovanje z zgorevalnim zrakom
  • da bi preprečili zbiranja nevarnih količin nezgorelega plina
- napravo morate uporabljati v varni razdalji do vnetljivih snovi; imeti varno razdaljo do kupov vnetljivih materialov;
- posodo s plinom morate menjati po možnosti na prostem in v varni razdalji od možnih virov vžiga, kot so odprt plamen, vžigalni plamen, električni kuhalniki in na na varni razdalji od drugih oseb.
- v primeru, da iz naprave uhaja plin (vonj po plinu), jo takoj odnesite na prosto, na mesto z dobrim kroženjem zraka in je oddaljeno od vnetljivih virov, kjer lahko ugotovite mesto, kjer uhaja plin; zatesnjenost naprave preverjajte samo na prostem; mesta uhajanja ne iščite s plamenom, temveč za to uporabite raztopino milnice ali ustrezen pršilo za odkrivanje mesta puščanja!
- ne dotikajte se vročih delov naprave; preden jo boste shranili, se naj popolnoma ohladi;
- PREVIDNOST: dostopni deli so lahko zelo vroči; ne dovolite otrokom, da so v bližini aparata.
- če naprave ne uporabljate, jo shranite na varnem, hladnem mestu, izven dosega otrok.

### MONTAŽA

Da bi napravo priklopili na posodo s plinom, postopajte na naslednji način:
- pred priklopom posode s plinom se prepričajte, ali obstaja tesnilo med napravo in posodo s plinom in, da je v brezhibnem stanju (glejte sl. A)
- prepričajte se, da je ventil naprave zaprt (glejte sl. C)
- nosilec kartuše namestite navpično na ravni, stabilni površini;
- kartušo vstavite v pokončnem položaju v nosilec kartuše (glejte sl. B);
- trdno primite nosilec kartuše in privijte spajkalnik v smeri urinega kazalca v nosilec kartuše (glejte sl. D);
- preverite, ali je povezava zatesnjena; za to potopite kompletno napravo za najmanj dve minuti v posodo z vodo; če nastajajo mehurčki, naprava ne tesni;
- v primeru, da iz vaše naprave uhaja plin (vonj po plinu ali nastajanje mehurčkov pri testu zatesnjenosti), jo takoj odnesite na prosto, na mesto z dobrim kroženjem zraka, kjer ni vnetljivih virov in kjer lahko ugotovite mesto uhajanja plina in zatesnite napravo; zatesnjenost naprave preverjajte samo na prostem; mesta uhajanja ne iščite s plamenom, temveč za to uporabite raztopino milnice ali ustrezen pršilo za odkrivanje mesta puščanja! Napravo opazujte tako dolgo, dokler se posoda za plin ni popolnoma izpraznila;
- Pozor! Da bi preprečili uhajanje plina potem, ko je bila kartuša preluknjana, smete nosilec kartuše odviti šele, ko se do konca porabili plin.

Naprava je v montirana v celoti.

### UPORABA

Za prižig naprave postopajte na naslednji način:
- odprite nastavljalni ventil za pribl. 1/4 obrata v nasprotni smeri gibanja urinega kazalca in takoj prižgite napravo na gorilniku s piezo vžigom oz. z napravo za prižiganje plina;
- z vrtenjem nastavljalnega ventila v smeri (+) plus oz. (-) minus (v nasprotni smeri oz. v smeri gibanja urinega kazalca) nastavite moč aparata tako, da dosežete polni/nasičeni plamen;
- če je naprava hladna, ali uporabljate novo kartušo, lahko nastane nepravilen plamen, oz. lahko plin izstopa v tekočem stanju; to je normalno in ne pomeni nobene napake. Plamen se stabilizira po 2-3 minutah oz. ko se naprava ogreje. V tem času držite napravo navpično.

### VZDRŽEVANJE

### ZAMENJAVA POLNILA STISNJENEGA PLINA

Za zamenjavo polnila stisnjenega plina postopajte na naslednji način:
- preden boste odvili porabljeno kartušo zagotovite, da bo plamen ugasnjen, nastavljalni ventil zaprt, naprava v celoti ohlajena in da je kartuša prazna; stresite napravo, da bi ugotovili, ali je v v posodi še utekočinjen plin;
- posodo s plinom zamenjajte na prostem in oddaljeno od drugih oseb;
- nosilec kartuše odvijte previdno z naprave v nasprotni smeri gibanja urinega kazalca;
- pred priključitvijo nove posode za plin preverite zatesnjenost (glejte sl. B);
- kartušo priključite na napravo tako, kot je opisano v razdelku "Priklop na posodo s plinom".

### TESNILO

Zagotovite, da bo gumijasto tesnilo nepoškodovano in v brezhibnem stanju.

### SPLOŠNO VZDRŽEVANJE

- naprava ne potrebuje vzdrževanja
- šobe ni treba čistiti
- naprave ni dovoljeno spreminjati
- v primeru napake v delovanju, odnesite napravo v popravilo v specializirano delavnico ali pa se povežite s proizvajalcem. Naslov je zapisan spodaj.

### RECIKLAŽA

Naprave, ki niso več za uporabo, oddajte na recikliranje v zbiralnici materialov za predelavo. Ne odlagajte jih med gospodinjske odpadke. Ostale informacije boste prejeli v pristojnih uradih. Embalažo odstranite med odpadke v skladu s tipom materiala ter krajevnimi predpisi.

Preberite navodila za uporabo
Pozor vroče
Napravo uporabljajte le na prostem in v dobro prezraЉevanih prostorih
Hranite izven dosega otrok

## IT ISTRUZIONI PER L'USO

Importante: Leggere il manuale d'uso attentamente, per acquisire familiarità con l'apparecchio prima di collegare la bombola del gas. Conservate le istruzioni, per porterle consultare nuovamente.

### SPECIFICHE TECNICHE PER LA LAMPADA PER SALDARE "ROTHENBERGER INDUSTRIAL" Art. N. 035930

| | |
|---|---|
| Categoria apparecchio/ tipo di gas: | pressione diretta butano |
| Bombola del gas: | Questo apparecchio può essere utilizzato esclusivamente con cartucce del tipo 'ROTHENBERGER C 200'. Può essere pericoloso cercare di collegare bombole di gas di altro tipo. |
| Sigla dell'ugello: | Posizione 35: vedere Fig. E-6. |
| Carico termico nominale: | 155 g/h / 2,0 kW |
| Uso: | Utilizzare solo all'aperto o il locali ben areati. |

### DENOMINAZIONE DEI COMPONENTI (vedere Fig. E)

1. Impugnatura
2. Regolatore del gas
3. Ugello
4. Porta cartuccia
5. Valvola con spina e tenuta in gomma

### IMPIEGO PREVISTO

L'apparecchio è concepito per la saldatura e la riscaldatura. L'apparecchio può essere usato solo nel rispetto delle istruzioni di questo manuale e per nessun altro scopo.

### AVVERTENZE PER LA SICUREZZA

- Prima di sistemare la cartuccia, assicurarsi che sia presente la guarnizione tra l'apparecchio e la cartuccia e che sia in buono stato (vedere Fig.B).
- Non utilizzate l'apparecchio se ha guarnizioni danneggiate o consumate.
- Non utilizzate l'apparecchio se presenta delle perdite o è danneggiato o non funziona regolarmente.
- L'apparecchio può essere usato esclusivamente in un locale ben areato. A questo proposito valgono i requisiti
  • per l'alimentazione con aria per la combustione e
  • per evitare l'accumulo di quantità pericolose di gas incombusti
- Questo apparecchio deve essere usato ad una distanza di sicurezza da sostanze infiammabili. Tenersi ad una distanza di sicurezza dall'accumulo di materiali combustibili.
- Le cartucce devono essere sostituite in un luogo ben areato, preferibilmente all'aperto e lontano da ogni possibile fonte di accensione, come fiamme libere, fiamme di accensione, piastre di cottura elettriche, e lontano da altre persone.
- Se dal vostro apparecchio fuoriesce del gas (odore di gas), portatelo subito all'aperto in un luogo con una buona circolazione d'aria e lontano da fonti infiammabili, dove si potrà individuare l'origine della fuga. Verificate la tenuta dell'apparecchio solo all'aperto. Non cercate mai una perdita utilizzando una fiamma, bensì utilizzate una soluzione saponata o un apposito spray cercafughe!
- Non toccate assolutamente le componenti calde dell'apparecchio. Lasciate raffreddare completamente l'apparecchio, prima di riporlo.
- ATTENZIONE: le parti esposte possono raggiungere temperature molto alte. Tenere i bambini lontano dall'apparecchio.
- Quando non si usa l'apparecchio, riporlo in un luogo sicuro, fresco, fuori dalla portata dei bambini.

### MONTAGGIO

Per collegare un apparecchio ad un cartuccia, procedere come segue.
- Prima di sistemare la cartuccia, assicurarsi che sia presente la guarnizione tra l'apparecchio e la cartuccia e che sia in buono stato (vedere Fig.A).
- Assicurarsi che la valola dell'apparecchio sia chiusa (vedere Fig. C).
- Posizionare il premicartuccia verticalmente, su una superficie stabile.
- Inserire la cartuccia nel premicartuccia in posizione verticale. (vedere Fig.A)
- Tenere il premicartuccia ed avvitare il saldatore sul premicartuccia ruotando in senso orario (Fig. D).
- Verificare che il collegamento abbia tenuta. Per farlo, immergere l'apparecchio per almeno due minuti in un recipiente contenente dell'acqua. La formazione di bolle indica che l'apparecchio non ha tenuta.
- Se dal vostro apparecchio fuoriesce del gas (odore di gas o formazione di bolle nel test di tenuta), portatelo subito all'aperto in un luogo con una buona circolazione d'aria e lontano da fonti infiammabili, dove si potrà individuare l'origine della fuga. Verificare la tenuta dell'apparecchio solo all'aperto. Non cercare mai una perdita utilizzando una fiamma, bensì utilizzare una soluzione saponata o un apposito spray cercafughe! Tenere sotto controllo l'apparecchio, finchè il gas non è fuoriuscito del tutto.
- Attenzione! Per evitare perdite, una volta che la cartuccia è stata perforata, è vietato svitare il premicartuccia, fino a quando il gas non è stato completamente consumato.

L'apparecchio è ora pronto all'uso.

### USO

Procedere come segue per accendere l'apparecchio.
- Aprire la valvola di regolazione di ca. 1/4 di giro in senso antiorario e accendere subito l'apparecchio sul bruciatore con l'accensione piezoelettrica o con un accendigas.
- Ruotando la valvola di regolazione in direzione (+)Più o (-)Meno, (in senso antiorario o orario), impostare la potenza dell'apparecchio, in modo da raggiungere una fiamma piena/intensa.
- Se l'apparecchio è freddo oppure si usa una cartuccia nuova, è possibile che si crei una fiamma irregolare o che il gas esca in fase liquida. Si tratta di un fenomeno normale che non indica alcun difetto. Nel giro di 2-3 minuti la fiamma si stabilizzerà dopo che l'apparecchio sarà caldo. In questa fase tenere l'apparecchio in posizione verticale.

### MANUTENZIONE

### SOSTITUZIONE DELLA CARTUCCIA DI GAS COMPRESSO

Procedere come segue per sostituire la cartuccia di gas compresso.
- Assicuratevi che la fiamma sia spenta, la valvola di regolazione sia chiusa, l'apparecchio completamente freddo e la cartuccia sia vuota, prima di svitarla. Scuotere l'apparecchio, per verificare se è presente ancora del gas in forma liquida nel recipiente.
- Sostituire la cartuccia all'aperto e lontano da altre persone.
- Svitare con cautela la cartuccia dall'apparecchio, ruotando in senso antiorario.
- Prima d'inserire una nuova cartuccia, controllate la guarnizione (vedere Fig.B).
- Collegare la cartuccia all'apparecchio come descritto nel capitolo "Sistemazione di una cartuccia".

### GUARNIZIONE

Assicuratevi che la guarnizione in gomma sia intatta e in condizioni ottimali.

### MANUTENZIONE GENERALE

- L'apparecchio non richiede manutenzione.
- L'ugello non richiede operazioni di pulizia.
- Non apportare alcuna modifica all'apparecchio.
- In caso di guasto, portate l'apparecchio da un tecnico specializzato competente oppure mettetevi in contatto con il costruttore. Per gli indirizzi vedere sotto.

### RICICLAGGIO

Portare gli apparecchi non più funzionanti ai centri di raccolta per il riciclaggio. Non smaltirli assieme ai rifiuti domestici. Potete ottenere ulteriori informazioni presso le autorità competenti. Smaltire l'imballo in modo conforme al tipo di materiale e osservando le norme vigenti a livello locale.

Leggere le istruzioni per l'uso
Attenzione forte calore
Utilizzare solo all'aperto o il locali ben areati
Conservare fuori della portata dei bambini

## NL GEBRUIKSAANWIJZING

Belangrijk: Lees deze handleiding aandachtig door zodat u met het toestel vertrouwd bent voordat u de gascontainer aansluit. Bewaar de handleiding zodat u hem indien nodig opnieuw kunt raadplegen.

### TECHNISCHE GEGEVENS VOOR DE "ROTHENBERGER INDUSTRIAL " SOLDEERLAMP Art. Nr. 035930

| | |
|---|---|
| Toestelcategorie / Gastype: | Rechtstreekse druk-butaan |
| Gascontainer: | Dit toestel mag uitsluitend met vullingen van het type 'ROTHENBERGER C 200'worden gebruikt. Het kan gevaarlijk zijn te proberen andere gasreservoirs aan te sluiten. |
| Kenmerken van de kop: | 35 positie: zie afb. E-6. |
| Nominale warmtebelasting: | 155 g/h / 2,0 kW |
| Toepassing: | Alleen in openlucht of in goed verluchte ruimtes gebruiken. |

### BENOEMING ONDERDELEN (zie afb. E)

1. Handgreep
2. Gasregeling
3. Mondstuk
4. Patroonhouder
5. Ventiel met pen en rubberen afdichting

### TOEPASSING

Dit toestel is bedoeld om te solderen en op te warmen. Het toestel mag alleen volgens de aanwijzingen in deze handleiding en voor geen enkel ander doel gebruikt worden.

### VEILIGHEIDSVOORSCHRIFTEN

- Overtuig u er van voor de aansluiting van de gascontainer van, dat de dichting tussen het toestel en de gascontainer aanwezig is en zich in een goede toestand bevindt (zie afb. B).
- Gebruik geen toestel met beschadigde of versleten dichtingen.
- Gebruik geen toestel dat lek of beschadigd is of dat niet correct werkt.
- Het toestel mag alleen in een goed verluchte ruimte bediend worden. Hierbij gelden de nationale voorschriften
  • voor het gebruik met verbrandingslucht en
  • om het opstapelen van gevaarlijke hoeveelheden onverbrande gassen te vermijden
- Dit toestel moet op een veilige afstand van ontbrandbare stoffen gebruikt worden. Hou een veilige afstand tot opstapelingen van brandbare materialen.
- Gascontainers moeten in een goed verluchte pltaats, bij voorkeur in open lucht, en ver verwijderd van alle mogelijke ontstekingsbronnen, zoals open vuur, ontstelingsvlammen, elektrische kookapparaten en verwijderd van andere personen vervangen worden.
- Indien er gas uit het toestel ontsnapt (gasgeur), breng het dan meteen naar buiten naar een plaats met een goede luchtcirculatie en verwijderd van ontvlambare bronnen, waar het lek kan worden gelokaliseerd. Controleer de dichtheid van uw toestel alleen in open lucht. Zoek een lek nooit met een vlam, maar gebruik hiervoor een zeepsopje!
- Raak de warme toestelonderdelen niet aan. Laat het toestel volledig afkoelen voor u het apparaat opbergt.
- VOORZICHTIG: toegankelijke delen kunnen zeer heet zijn. Kinderen uit de buurt van het toestel houden.
- Als u het toestel niet gebruikt, berg het toestel dan op in een veilige, koele plaats buiten bereik van kinderen.

### MONTAGE

Om het toestel aan te sluiten aan een gascontainer, handelt u als volgt.
- Overtuig u ervan voor de aansluiting van de gascontainer van, dat de dichting tussen het toestel en de gascontainer beschikbaar is en zich in een goede toestand bevindt (zie afb. B).
- Overtuig u ervan, dat het apparaatventiel gesloten is (zie afb. C).
- Plaats de vullinghouder verticaal op een stabiele oppervlakte.
- Zet de vulling rechtopstaand in de vullinghouder. (zie afb. A)
- Hou de vullinghouder vast en schroef het soldeertoestel in wijzerzin in de vullinghouder (zie afb. D)
- Controleer dat de verbinding dicht is. Dompel het toestel daarom gedurende min. twee minuten volledig onder in een pot met water. Als er bellen verschijnen, is het toestel niet volledig afgesloten.
- Indien er gas uit het toestel ontsnapt (gasgeur of bellen bij de lektest), breng het dan meteen naar buiten naar een plaats met een goede luchtcirculatie zonder ontvlambare bronnen, waar het lek kan worden gelokaliseerd en opgelost. Controleer de dichtheid van uw toestel alleen in open lucht. Zoek een lek nooit met een vlam, maar gebruik hiervoor een zeepsopje! Hou het toestel zo lang onder observatie tot het gas volledig verdwenen is.
- LET OP! Om te vermijden dat er gas ontsnapt nadat de vulling werd geperforeerd, mag de vullinghouder pas losgeschroefd worden, als het gas volledig werd opgebruikt.

Het toestel is nu volledig gemonteerd.

### GEBRUIK

Om het toestel aan te steken, handelt u als volgt.
- Open het regelventiel ca. een kwart draai in tegenwijzerzin en steek het toestel rechtstreeks aan de brander aan met de Piezo-aansteker of met een gasaansteker.
- Stel door verdraaien van het regelventiel in de (+) plus- resp. (-) min-richting (in tegenwijzerzin resp. in wijzerzin) het vermogen van het apparaat zo in, dat een volledige/verzadigde vlam wordt bereikt.
- Als het toestel koud is of gebruikt wordt met een nieuwe vulling, kan er een onregelmatige vlam geproduceerd worden of kan er gas in vloeibare vorm ontsnappen. Dit is normaal en wijst niet op een gebrek. De vlam zal na 2-3 minuten of nadat het toestel is opgewarmd stabiliseren. Hou het toestel zolang verticaal.

### ONDERHOUD

### VERVANGEN VAN DE DRUKGASVERPAKKING

Om de drukgaspakking te vervangen, handelt u als volgt.
- Vergewis u ervan dat de vlammen doven, het regelventiel dicht is, het toestel volledig afgekoeld en de vulling leeg is, voordat us de verbruikte vullingen losschroeft. Schud het toestel om te onderzoeken of er nog gas in vloeibare vorm in de container zit.
- Vervang de gascontainer in openlucht en ver van andere personen.
- Schroef de vullinghouder voorzichtig in tegenwijzerzin van het toestel af.
- Controleer de dichting voor de aansluiting van een nieuwe gascontainer (zie afb. B).
- Sluit de vulling aan het toestel aan zoals beschreven in het hoofdstuk 'Aansluiting aan een gascontainer'.

### DICHTING

Vergewis u ervan dat de rubberen dichting intakt en in uitstekende toestand is.

### ALGEMEEN ONDERHOUD

- Het apparaat heeft geen onderhoud nodig.
- De kop heeft geen reiniging nodig.
- Geen wijzigingen aan het toestel uitvoeren.
- Laat het toestel bij een fabrieksfout in een gespecialiseerde werkplaats repareren, of neem contact op met de fabrikant. Adres, zie onder.

### RECYCLING

Niet meer bruikbare apparaten voor het recyclen bij een milieu-inzamelpunt afgeven. Niet met het gewone huisafval afvoeren. Meer informatie krijgt u bij de hiervoor verantwoordelijke instantie. Voer de verpakking af in overeenstemming met het materiaaltype en met de plaatselijke, in uw gebied geldende voorschriften.

Gebruiksaanwijzing lezen
Opgelet heet
Alleen buiten of in goed geventileerde ruimtes gebruiken
Buiten bereik van kinderen bewaren

## RO INSTRUCȚIUNI DE UTILIZARE

Important: Citiți cu atenție acest manual de utilizare pentru a vă familiariza cu aparatul înainte de a racorda recipientul de gaz. Păstrați manualul pentru a-l putea citi din nou.

### SPECIFICAȚII TEHNICE PENTRU PISTOLUL DE LIPIT "ROTHENBERGER INDUSTRIAL" Nr.art. 035930

| | |
|---|---|
| Categorie aparat / fel de gaz: | Presiune directă butan |
| Recipient de gaz: | Acest aparat are voie să fie utilizat doar cu cartușe de tipul 'ROTHENBERGER C 200'. Poate fi periculos de a încerca să se racordeze un alt tip de recipient de gaz. |
| Marcarea duzei: | Poziția 35: vezi fig.E-6. |
| Solicitare căldură nominală: | 155 g/h / 2,0 kW |
| Utilizare: | Doar în aer liber sau în spații bine aerisite. |

### DENUMIREA COMPONENTELOR ( vezi fig.E)

1. Mâner
2. Regulator de gaz
3. Duză
4. Suportul cartușului
5. Ventil cu știft și garnitură de cauciuc

### SCOP DE UTILIZARE

Aparatul este conceput pentru sudură și încălzire. Aparatul poate fi folosit doar conform instrucțiunilor din acest manual și nu în alt scop.

### INSTRUCȚIUNI DE SIGURANȚĂ

- Înainte de racordarea recipientului de gaz asigurați-vă ca, garnitura între aparat și recipientul de gaz să fie existentă și într- stare ireproșabilă (vezi fig. B).
- Nu folosiți un aparat cu garnituri deteriorate sau uzate.
- Nu folosiți un aparat care,prezintă scurgeri sau este avariat sau care, nu funcționează corespunzător.
- Aparatul are voie să fie exploatat doar într-un spațiu bine ventilat. Pentru aceasta sunt valabile cerințele naționale.
  • pentru alimentarea cu aer de combustie și
  • pentru a evita acumularea unor cantități periculoase de gaz nears
- Acest aparat trebuie folosit la o distanță sigură față de substanțe inflamabile. Mențineți o distanță sigură față de acumulările de materiale inflamabile.
- Recipientele de gaz trebuie schimbate în locuri bine aerisite, preferențial în aer liber și departe de toate sursele posibile de aprindere ca și flăcările deschise, scânteii, aparate electrice de gătit cât și departe de alte persoane.
- Dacă din aparatul dvs. se scurge gaz ( miros de gaz) duceți-l imediat afară, într-un loc cu o circulație bună a aerului și departe de surse inflamabile, unde se poate identifica locul de scurgere. Verificați etanșeitatea aparatului dvs. numai în aer liber. Nu căutați niciodată un punct de scurgere cu o flacără deschisă, ci folosiți leșie de săpun!
- Nu atingeți componente fierbinți ale aparatului. Lăsați să se răcească complet aparatul înainte să îl depozitați.
- ATENȚIE: componentele accesibile pot fi foarte fierbinți. Țineți copii departe de aparat.
- Atunci când nu folosiți aparatul, depozitați-l într-un loc sigur, răcoros și în afara zonei de accesibilate a copiilor.

### MONTARE

Pentru a racorda aparatul la un recipient de gaz, procedați după cum urmează.
- Înainte de racordarea recipientului de gaz asigurați-vă ca, garnitura între aparat și recipientul de gaz să fie existentă și într- stare ireproșabilă (vezi fig. B).
- Convingeți-vă că ventilul aparatului este închis (vezi fig. C).
- Amplasați suportul cartușului în poziție verticală pe o suprafață stabilă.
- Introduceți cartușul în poziție verticală în suport. (vezi fig. A)
- Țineți suportul cartușului și înșurubați pistolul de lipit în sensul acelor de ceasornic în suportul cartușului (vezi fig.D)
- Verificați dacă legătura este etanșă. Pentru aceasta introduceți aparatul pentru cel puțin două minute complet într-un vas cu apă. Dacă apar bule de aer, aparatul nu este etanș.
- Dacă din aparatul dvs. se scurge gaz ( miros de gaz respectiv formarea bulelor de aer la verificarea etanșeității) duceți-l imediat afară, într-un loc cu o circulație bună a aerului și departe de surse inflamabile, acolo unde se poate identifica și remedia locul de scurgere. Verificați etanșeitatea aparatului dvs. numai în aer liber. Nu căutați niciodată un punct de scurgere cu o flacără deschisă, ci folosiți leșie de săpun! Supravegheați aparatul atâta timp până când gazul s-a scurs complet.
- Atenție! Pentru a preveni scurgerea gazului după ce a fost perforat cartușul, suportul de cartuș are voie să fie deșurubat abia după ce gazul a fost complet consumat.

Aparatul este acum complet montat.

### UTILIZARE

Procedați după cum urmează pentru a porni aparatul.
- Deschideți regulatorul cca.1/4 de rotație contrar sensului acelor de ceasornic și aprindeți aparatul imediat la arzător cu aprinderea Piezo respectiv cu un aprinzător de gaz.
- Prin rotirea regulatorului în direcția (+) plus respectiv (-) minus (contrar respectiv în sensul acelor de ceasornic) reglați puterea aparatului astfel încât se obține o flacără completă/saturată.
- Dacă aparatul este rece sau se folosește cu un cartuș nou, se poate realiza o flacără neregulată respectiv se poate scurge gaz în stare lichidă. Acest lucru este normal și nu indică o avarie. Flacăra se va stabiliza după 2-3 minute respectiv după încălzirea aparatului. În acest timp nu țineți aparatul în poziție verticală.

### ÎNTREȚINERE

### SCHIMBAREA PACHETULUI DE GAZ COMPRIMAT

Procedați după cum urmează pentru a schimba pachetul de gaz comprimat.
- Asigurați-vă că flacăra s-a stins, regulatorul este închis, aparatul s-a răcit complet și cartușul este gol înainte de a deșuruba cartușele uzate. Agitați aparatul pentru a determina dacă mai există gaz în stare lichidă în recipient.
- Schimbați recipientul de gaz în aer liber și departe de alte persoane.
- Deșurubați cu atenție suportul de cartușe contrar sensului acelor de ceasornic de pe aparat.
- Verificați garnitura înainte de racordarea unui recipient nou de gaz (vezi fig. B).
- Racordați cartușul la aparat așa cum este descris în secțiunea 'Racordarea la un recipient de gaz'.

### GARNITURĂ

Asigurați ca garnitura de cauciuc să fie intactă și într-o stare ireproșabilă.

### ÎNTREȚINERE GENERALĂ

- Aparatul nu necesită întreținere.
- Duza nu necesită curățare.
- Nu efectuați modificări la aparat.
- Ϳn caz de avarie dispuneți remedierea acesteia de către un atelier specializat sau contactați producătorul. Vezi adresa mai jos.

### RECICLARE

Aparatele care, nu mai pot fi utilizate se vor preda unui punct de colectare în vederea reciclării. Nu înlăturați aparatul împreună cu gunoiul menajer. Alte informații obțineți la autoritatea competentă. Înlăturați ambalajul în conformitate cu tipul de material cât și cu prevederile locale valabile.

Citiți Instrucțiunile de utilizare
Atenție fierbinte
Folosiți numai zone exterioare sau încăperi interioare bine ventilate
A nu se lăsa la îndemâna copiilor

## SK NÁVOD NA POUŽITIE

Dôležité: Tento návod si pozorne prečítajte, aby ste sa oboznámili s prístrojom ešte skôr, ako pripojíte plynovú fľašu. Tento návod uchovajte, aby ste doňho mohli kedykoľvek nahliadnuť.

### TECHNICKÉ ÚDAJE PRE SPÁJKOVACIU LAMPU ROTHENBERGER INDUSTRIAL Pol.č. 035930

| | |
|---|---|
| Kategória zariadení / Typ plynu: | Bután pod priamym tlakom |
| Plynová fľaša: | Tento prístroj sa môže používať výlučne s kartušami typu ROTHENBERGER C 200'. Pokúšať sa vypnúť iné druhy zásobníkov plynu môže byť nebezpečné. |
| Označenie trysky: | poloha 35: pozri obr. E-6. |
| Menovité tepelné zaťaženie: | 155 g/h / 2,0 kW |
| Použitie | Používajte iba na voľnom priestranstve alebo v dobre vetraných priestoroch. |

### POPIS SÚČASTÍ (pozri obr. E)

1. Rukoväť
2. Regulátor plynu
3. Horák
4. Držiak na kartuše
5. Ventil s kolíkom a gumeným tesnením

### ÚČEL POUŽITIA

Tento prístroj je koncipovaný na spájkovanie a nahrievanie. Prístroj sa môže používať iba v zmysle pokynov tohto návodu a na žiadne iné účely.

### BEZPEČNOSTNÉ POKYNY

- Pred pripojením plynovej fľaše sa presvedčte, či nechýba tesnenie medzi prístrojom a plynovou fľašou a či je v dobrom stave (pozri obr. B).
- Nepoužívajte prístroj s poškodenými alebo opotrebovanými tesneniami.

Nepoužívajte žiadny spotrebič, ktorý tečie alebo je poškodený, prípadne taký, ktorý správne nefunguje.
- Prístroj sa smie prevádzkovať iba v dobre vetraných priestoroch. Pritom je nutné dodržať národné požiadavky
  • pre zásobovanie spaľovacím vzduchom und
  • aby sa zabránilo hromadeniu nebezpečných hodnôt koncentrácie nespáleného plynu
- Tento prístroj sa musí prevádzkovať v bezpečnej vzdialenosti od zápalných materiálov. Udržiavajte bezpečný odstup miest hromadenia horľavých materiálov.
- Gasbehälter müssen an einem gut belüfteten Ort, Ideálne na voľnom priestranstve a v bezpečnej vzdialenosti od možných zápalných zdrojov, ako sú otvorené plamene, elektrické variče a od ostatných osôb gewechselt werden.
- Ak z vášho prístroja uniká plyn (zápach plynu), okamžite ho vyneste von na miesto s dobrou cirkuláciou vzduchu a v bezpečnej vzdialenosti od zápalných zdrojov, kde budete môcť nájsť miesto úniku. - Tesnosť prístroja kontrolujte iba vo vonkajších priestoroch. Netesnosť nikdy nehľadajte pomocou plameňa, ale použite na to mydlový lúh!

Nedotýkajte sa žiadnych horúcich dielov spotrebiča. - Pred jeho uskladnením nechajte spotrebič úplne vychladnúť.
- Pozor: Prístupné diely môžu byť veľmi horúce. Uchovávajte deti z dosahu spotrebiča.
- Ak prístroj nepoužívate, uskladnite ho na bezpečnom a chladnom mieste, mimo dosahu detí..

### MONTÁŽ

Pri pripájaní prístroja na plynovú fľašu postupujte nasledovne:
- Pred pripojením plynovej fľaše sa presvedčte, či nechýba tesnenie medzi prístrojom a plynovou fľašou a či je v dobrom stave (pozri obr. B).
- Presvedčte sa, či je regulátor plynu zatvorený (pozri obr. C).
- Držiak kartuše postavte kolmo na stabilnú plochu.
- Kartušu vložte vo vzpriamenej polohe do držiaka. (pozri obr. A)
- Držiak kartuše pevne pridržte a spájkovačku doňho priskrutkujte v smere hodinových ručičiek (pozri obr. D)
- Skontrolujte, či je spojenie tesné. Za týmto účelom vložte celý prístroj najmenej na dve minúty do zásobníka s vodou. Ak sa tvoria bubliny, prístroj je netesný.
- Pokiaľ z Vášho prístroja uniká plyn (zápach plynu, príp. tvorba bublín pri skúške tesnosti), prístroj okamžite vyneste von na miesto s dobrou cirkuláciou vzduchu bez zápalných zdrojov, kde môžete miesto netesnosti identifikovať a opraviť. - Tesnosť prístroja kontrolujte iba vo vonkajších priestoroch. Netesnosť nikdy nehľadajte pomocou plameňa, ale použite na to mydlový lúh! Prístroj pozorne sledujte až dovtedy, kým plyn úplne neunikne.
- Pozor! Aby ste zabránili úniku plynu po perforovaní kartuše, je dovolené odskrutkovať držiak kartuše až vtedy, keď sa plyn úplne minie.

Prístroj je teraz kompletne zmontovaný.

### POUŽITIE

Ak chcete prístroj zapáliť, príp. chcete nastaviť plameň, postupujte nasledovne:
- Otvorte regulátor plynu cca o jednu 1/4 otáčky proti smeru hodinových ručičiek a prístroj hneď zapáľte na horáku prostredníctvom piezo-zapaľovania, príp. plynového zapaľovača.
- Otočením regulačného ventilu v smere (+)plus, príp. (-)minus (v smere, príp. proti smeru hodinových ručičiek) nastavte výkon prístroja tak, aby vznikol plný/sýty plameň.
- Pokiaľ je prístroj studený alebo ho používate s novou kartušou, môže vzniknúť nepravidelný plameň, príp. môže vystúpiť plyn v kvapalnej fáze. Toto je normálny stav a nepoukazuje na chybu. Plameň sa ustáli po 2-3 minútach, príp. po zahriatí prístroja. Prístroj udržiavajte počas tejto fázy zahrievania vo vodorovnej polohe.

### ÚDRŽBA

### VÝMENA PLYNOVEJ KARTUŠE

Ak chcete vymeniť plynovú kartušu, postupujte nasledovne:
- Predtým, než odskrutkujete držiak kartuše, presvedčte sa, či plameň vyhasol, regulačný ventil je uzavretý, prístroj úplne vychladnutý a kartuša prázdna. Prístrojom potraste, aby ste zistili, či sa ešte v zásobníku nachádza plyn v kvapalnej forme.
- Plynovú fľašu vymeňte na voľnom priestranstve a v bezpečnej vzdialenosti od iných osôb.
- Držiak kartuše odskrutkujte z prístroja opatrne a proti smeru hodinových ručičiek.
- Pred pripojením novej plynovej fľaše skontrolujte tesnenie (pozri obr. B).
- Kartušu pripojte na prístroj podľa pokynov uvedených v odseku „Pripojenie na plynovú fľašu".

### TESNENIE

Presvedčte sa, či je gumené tesnenie neporušené a v bezchybnom stave.

### VŠEOBECNÁ ÚDRŽBA

Prístroj je bezúdržbový.
- Tryska si nevyžaduje žiadnu údržbu.
- Nevykonávajte žiadne zmeny na spotrebiči.
- Spotrebič nechajte v prípade prevádzkovej poruchy opraviť v odbornej opravárenskej dielni, prípadne sa spojte s výrobcom. Adresu nájdete dole.

### RECYKLÁCIA

Nepoužiteľné prístroje odovzdajte na recykláciu na zberných miestach. Nevyhadzujte ich do komunálneho odpadu. Ďalšie informácie získate na príslušnom zodpovednom úrade. Obal likvidujte v súlade s typom materiálu, ako aj miestnymi predpismi, ktoré platia vo vašom územnom celku.

Prečítajte si návod na obsluhu
Pozor horúce!
Používajte iba na voľnom priestranstve alebo v dobre vetranom priestore
Udržiavajte mimo dosahu detí

## LT LIETOŠANAS INSTRUKCIJA

Svarbu: prieš prijungdami dujų rezervuarą, atidžiai perskaitykite šią naudojimo instrukciją ir susipažinkite su prietaisu. Išsaugokite instrukciją, kad galėtumėte ją perskaityti pakartotinai.

### „ROTHENBERGER INDUSTRIAL" LITAVIMO LEMPOS TECHNINIAI DUOMENYS, art. Nr. 035930

| | |
|---|---|
| Prietaiso kategorija / dujų rūšis | Tiesiogiai suslėgtas butanas |
| Dujų rezervuarai | Šis prietaisas gali būti naudojamas tik kartu su „ROTHENBERGER C 200" tipo. Bandyti prijungti kitokius dujų rezervuarus gali būti pavojinga. |
| Purkštuko žymė | 35 Padėtis: žr. E-6 pav. |
| Nominalioji šiluminė apkrova | 155 g/h / 2,0 kW |
| Naudojimas | Naudokite tik lauke arba gerai vėdinamose patalpose. |

### DALIŲ PAVADINIMAI (žr. E pav.)

1. Rankena
2. Dujų reguliatorius
3. Degiklis
4. Kasetės laikiklis
5. Vožtuvas su kaiščiu ir guminiu tarpikliu

### NAUDOJIMO PASKIRTIS

Prietaisas skirtas lituoti ir šildyti. Prietaisas gali būti naudojamas tik pagal šioje instrukcijoje pateiktus nurodymus ir negali būti naudojamas jokiais kitais tikslais.

### SAUGOS NURODYMAI

– Prieš prijungdami dujų rezervuarą įsitikinkite, kad (tarp prietaiso ir dujų rezervuaro) įdėtas tarpiklis ir kad jo būklė yra nepriekaištinga (žr. B pav.).
– Nenaudokite prietaiso kartu su pažeistais arba susidėvėjusiais tarpikliais.
– Nenaudokite prietaiso, jei pastebėjote nuotėkį, jei prietaisas pažeistas arba netinkamai veikia.
– Prietaisą galima naudoti tik gerai vėdinamoje patalpoje. Taikomi nacionalinės teisės reikalavimai dėl:
  • degimo oro tiekimo ir
  • pavojingo nesudegusių dujų kiekio susikaupimo prevencijos.
– Šį prietaisą būtina naudoti saugiu atstumu nuo užsidegančių medžiagų. Laikykitės saugaus atstumo nuo susikaupusių degių medžiagų.
– Dujų rezervuarai turi būti keičiami gerai vėdinamoje vietoje, geriausiai lauke, dideliu atstumu nuo visų galimų uždegimo šaltinių, pvz., atviros liepsnos, uždegimo liepsnos, elektrinių virimo prietaisų ir atokiau nuo kitų žmonių.
– Jei iš prietaiso skverbiasi dujos (užuodžiamas dujų kvapas), nedelsdami išneškite prietaisą laukan į vietą, kurioje yra gera oro apytaka, kuri yra toli nuo užsidegančių šaltinių ir kurioje galima nustatyti nuotėkio vietą. Prietaiso sandarumą tikrinkite tik lauke. Nuotėkio niekada neieškokite su liepsna – naudokite muilo šarmą!
– Nelieskite karštų prietaiso dalių. Prieš prietaisą sandėliuodami palaukite, kol jis visiškai atvės.
– ATSARGIAI: prieinamos dalys gali būti labai karštos. Saugokite prietaisą nuo vaikų!
– Nenaudojamą prietaisą laikykite saugioje, vėsioje, vaikams nepasiekiamoje vietoje.

### MONTAVIMAS

Norėdami prijungti prietaisą prie dujų rezervuaro, atlikite toliau nurodytus veiksmus.
– Prieš prijungdami dujų rezervuarą įsitikinkite, kad (tarp prietaiso ir dujų rezervuaro) įdėtas tarpiklis ir kad jo būklė yra nepriekaištinga (žr. B pav.).
– Įsitikinkite, kad užsuktas dujų reguliatorius (žr. C pav.).
– Pastatykite kasetės laikiklį vertikaliai ant stabilaus paviršiaus.
– Įstatykite kasetę vertikaliai į kasetės laikiklį (žr. A pav.).
– Laikydami kasetės laikiklį, pagal laikrodžio rodyklę į jį įsukite lituoklį (žr. D pav.)
– Patikrinkite jungties sandarumą. Šiuo tikslu visą prietaisą panardinkite bent dviem minutėms į rezervuarą su vandeniu. Jei susidaro burbuliukų, prietaisas yra nesandarus.
– Jei iš prietaiso skverbiasi dujos (užuodžiamas dujų kvapas arba tikrinant sandarumą pasirodo burbuliukų), nedelsdami išneškite prietaisą laukan į vietą, kurioje yra gera oro apytaka, nėra uždegimo šaltinių ir kurioje galima ieškoti nuotėkio vietos ir jį pašalinti. Prietaiso sandarumą tikrinkite tik lauke. Nuotėkio niekada neieškokite su liepsna – naudokite muilo šarmą! Stebėkite prietaisą tol, kol pasišalins visos dujos.
– Dėmesio! Siekiant išvengti dujų nuotėkio, po kasetės perforavimo jos laikiklio sraigtą galima nusukti tik visiškai sunaudojus dujas.

Prietaisas sumontuotas.

### NAUDOJIMAS

Norėdami pridegti prietaisą ir (arba) nustatyti liepsną, atlikite toliau nurodytus veiksmus.
– Pasukite dujų reguliatorių maždaug 1/4 apsisukimo prieš laikrodžio rodyklę ir iš karto uždekite prietaiso degiklį pjezouždegikliu arba dujų uždegikliu.
– Reguliavimo vožtuvą sukdami pliuso (+) arba minuso (–) kryptimi (pagal arba prieš laikrodžio rodyklę), prietaiso galingumą nustatykite taip, kad degtų visa / ryški liepsna.
– Jei prietaisas yra šaltas arba naudojamas su nauja kasete, liepsna gali būti netolygi arba gali išsiskirti skystos dujos. Tai yra normalu ir nėra gedimas. Po 2–3 minučių ir (arba) prietaisui įšilus liepsna stabilizuosis. Šiame etape laikykite prietaisą vertikaliai.

### TECHNINĖ PRIEŽIŪRA

### SUSLĖGTŲJŲ DUJŲ BALIONO KEITIMAS

Jei norite pakeisti suslėgtųjų dujų balioną, atlikite toliau nurodytus veiksmus.
– Prieš atsukdami kasetės laikiklį įsitikinkite, kad liepsna užgeso, reguliavimo vožtuvas yra uždarytas, prietaisas visiškai atvėso, o kasetė tuščia. Norėdami patikrinti, ar rezervuare dar yra skystų dujų, pakratykite prietaisą.
– Dujų rezervuarą keiskite lauke, atokiau nuo kitų žmonių.
– Sukdami prieš laikrodžio rodyklę, nuo prietaiso atsargiai atsukite kasetės laikiklį.
– Prieš pritvirtindami naują dujų rezervuarą, patikrinkite tarpiklį (žr. B pav.).
– Prijunkite kasetę prie prietaiso taip, kaip aprašyta skyriuje „Prijungimas prie dujų rezervuaro".

### TARPIKLIS

Įsitikinkite, kad guminis tarpiklis yra tinkamas ir kad jo būklė yra nepriekaištinga.

### BENDROJI TECHNINĖ PRIEŽIŪRA

– Prietaiso techninės priežiūros nereikia.
– Purkštuko valyti nereikia.
– Prietaiso nemodifikuokite.
– Jei sutriko prietaiso veikimas, paveskite jį suremontuoti specializuotose dirbtuvėse arba susisiekite su gamintoju. Adresas pateiktas apačioje.

### GRĄŽINAMASIS PERDIRBIMAS

Nebetinkamus naudoti prietaisus atiduokite perdirbti į žaliavų surinkimo punktą. Neišmeskite kartu su buitinėmis atliekomis. Išsamesnės informacijos jums suteiks kompetentinga tarnyba. Pakuotę šalinkite, atsižvelgdami į medžiagų tipą, kaip numato vietinių, jūsų regione galiojančių reikalavimų.

Perskaitykite naudojimo instrukciją
Dėmesio,karšta!
Naudoti tik lauke arba gerai vėdinamoje patalpoje
Saugokite nuo vaikų

## NO BRUKSANVISNING

Viktig: Les nøye gjennom denne bruksanvisningen for å bli fortrolig med apparatet før du kobler til gassbeholderen. Oppbevar denne veiledningen for senere bruk.

### TEKNISKE SPESIFIKASJONER FOR "ROTHENBERGER INDUSTRIAL" LODDELAMPE art. nr. 035930

| | |
|---|---|
| Apparatkategori/gasstype: | Direkte trykk Butan |
| Gassbeholder: | Dette apparatet skal kun brukes med kassetter av typen "ROTHENBERGER C 200". Det kan være farlig å prøve og koble til andre typer gassbeholdere. |
| Markering av dysen: | 35 posisjon: se fig. E-6. |
| Merkeeffekt: | 155 g/t / 2,0 kW |
| Bruk: | Skal kun brukes utendørs eller i godt ventilerte rom. |

### DELREFERANSE (se fig. E)

1. Håndtak
2. Gassregulator
3. Dyse
4. Kassettfeste
5. Ventil med pinne og gummitetning

### BRUKSOMRÅDE

Dette apparatet skal brukes til lodding ogg oppvarming. Apparatet skal kun brukes i henhold til anvisningene i denne veiledningen og ikke til annet formål.

### SIKKERHETSINSTRUKSJONER

- Forsikre deg om at pakningen mellom apparatet og gassbeholderen er intakt før gassbeholderen monteres (se fig. B).
- Ikke bruk apparater med ødelagte eller utslitte pakninger.
- Ikke bruk et apparat som er utett eller ødelagt, og som ikke fungerer korrekt.
- Apparatet skal kun benyttes i godt ventilerte rom. For dette gjelder nasjonale krav
  • for tilførsel av forbrenningsluft og
  • for å unngå oppsamling av farlige mengder med uforbrent gass
- Dette apparatet må brukes i sikker avstand fra brennbare stoffer. Hold sikker avstand til opphopninger av brennbare materialer.
- Gassbeholder må skiftes på et godt ventilert sted, fortrinnsvis utendørs og på avstand fra mulig antennelige kilder som f.eks. åpen ild, tenningsflammer, elektriske kokeapparater, og på avstand fra andre mennesker.
- Dersom det kommer gass ut fra apparatet (gasslukt), må du straks ta det med ut til et sted med god luftsirkulasjon og vekk fra antennelige kilder, for å finne lekkasjen. Vær alltid utendørs når du sjekker om apparatet er tett. Let aldri etter lekkasje med åpen ild, men bruk en såpeoppløsning til dette!
- Ikke berør varme apparatdeler. La apparatet avkjøles helt før det lagres.
- FORSIKTIG: tilgjengelige deler kan være svært varme. Hold barn borte fra apparatet.
- Oppbevar apparatet på et sikkert, kjølig sted, utenfor barns rekkevidde når det ikke er i bruk.

### MONTERING

For å montere apparatet til en gassbeholder, gjør du følgende:
- Forsikre deg om at pakningen mellom apparatet og gassbeholderen er intakt før gassbeholderen monteres (se fig. B).
- Forsikre deg om at apparatventilen er lukket (se fig. C).
- Plasser kassettfestet loddrett på et stødig underlag.
- Sett kassetten inn i kassettfestet i stående stilling. (se fig. A)
- Hold kassettfestet fast og skru loddeapparatet med urviser inn i kassettfestet (se fig. D).
- Sjekk at forbindelsen er tett. For å sjekke, senkes apparatet helt under i en beholder med vann i min. to minutter. Dannes det luftblærer, er apparatet ikke tett.
- Dersom det kommer gass ut fra apparatet (gasslukt eller blæredannelse ved tetthetstest), må du straks ta det med ut til et sted med god luftsirkulasjon og vekk fra antennelige kilder, for å finne lekkasjen og tette den. Vær alltid utendørs når du sjekker om apparatet er tett. Let aldri etter lekkasje med åpen ild, men bruk en såpeoppløsning til dette! Hold apparatet under oppsikt til all gassen er sivet ut.
- OBS! For å hindre utløp av gass etter at kassetten er perforert, skal kassettfestet først skrues av når gassen er helt oppbrukt.

Apparatet er nå ferdig montert.

### BRUK

Gå fram som følger for å tenne apparatet.
- Åpne reguleringsventilen ca. 1/4 omdreining mot urviser og tenn apparatet straks ved brenneren med piezo-tenning eller med en gasstenner.
- Ved å dreie reguleringsbryteren i (+) pluss- eller (-) minusretning (mot eller med urviser) stiller du inn effekten på apparatet slik at du får en full/mettet flamme.
- I tilfelle apparatet er kaldt eller brukt med en ny kassett, kan en uregelmessig flamme genereres eller gass kan opptre i væskeform. Dette er normalt og betyr ikke at noe er feil. Flammen vil stabiliseres etter 2-3 minutter eller etter at apparatet er oppvarmet. Hold apparatet loddrett under denne tiden.

### VEDLIKEHOLD

### BYTTE AV GASSKASSETT

Gå fram som følger for å bytte gasskassetten.
- Forsikre deg om at flammen er slukket, reguleringsventilen lukket, apparatet helt avkjølt og kassetten tom før du skrur av den brukte kassetten. Rist apparatet for å fastslå om det ennå finnes gass i væskeform i beholderen.
- Bytt gassbeholderen ute og i god avstand fra andre personer.
- Skru kassettfestet forsiktig av apparatet mot urviser.
- Sjekk pakningen før ny gassbeholder monteres (se fig. B)
- Monter kassetten på apparatet som beskrevet i avsnittet "Montering av gassbeholder".

### PAKNING

Forsikre deg om at gummipakningen er intakt og i god stand.

### GENERELT VEDLIKEHOLD

- Apparatet er vedlikeholdsfritt.
- Dysen trenger ingen rengjøring.
- Foreta ingen endringer på apparatet.
- Ved driftsfeil leverer du apparatet til reparasjon på et fagverksted, eller tar kontakt med produsenten. Adresse, se nedenfor.

### RESIRKULERING

Lever apparater som ikke lenger kan brukes til en samlestasjon for resirkulering. Ikke kast det sammen med vanlig husholdningsavfall. Ytterligere informasjon får du hos ansvarlig myndighet. Fjern emballasjen i henhold til materialtype og i henhold til stedlig gjeldende forskrifter.

Les bruksanvisning
Forsiktig varm
Skal bare brukes utenfor eller i godt ventilerte rom
Oppbevares utilgjengelig for barn

## RU жуководство по использованию

Важно! Внимательно прочитайте данную инструкцию по эксплуатации для ознакомления с прибором, прежде чем подсоединять газовый баллон. Сохраните инструкцию для последующего чтения.

### ТЕХНИЧЕСКИЕ ХАРАКТЕРИСТИКИ ПАЯЛЬНОЙ ЛАМПЫ "ROTHENBERGER INDUSTRIAL", изделие № 035930

| | |
|---|---|
| Категория прибора / Тип газа: | Непосредственное нагнетание - бутан |
| Газовый баллон: | Этот прибор можно использовать только с картриджами типа "ROTHENBERGER C 200". Попытка подсоединения других приборов может представлять угрозу. |
| Обозначение сопла: | 35 позиция: см. Рис. E-6. |
| Номинальная тепловая нагрузка: | 155 г/ч / 2,0 кВт |
| Применение: | Только на улице или в хорошо проветриваемых помещениях. |

### ОБОЗНАЧЕНИЕ ДЕТАЛЕЙ (см. Рис. E)

1. Ручка
2. Регулятор газа
3. Сопло
4. Держатель картриджа
5. Клапан со штырем и резиновым уплотнением

### ЦЕЛЬ ПРИМЕНЕНИЯ

Устройство предназначено для пайки и разогрева. Разрешается использовать прибор только согласно указаниям в данной инструкции, а не в каких-либо иных целях.

### УКАЗАНИЯ ПО БЕЗОПАСНОСТИ

- Перед подсоединением газового баллона убедитесь, что уплотнение установлено между прибором и баллоном и находится в исправном состоянии (см. Рис. B).
- Не используйте прибор с поврежденными или изношенными уплотнениями.
- Не используйте прибор с утечками или повреждениями, или с нарушениями в работе.
- Прибор можно использовать только в хорошо проветриваемом помещении. При этом действуют национальные правила
  • подачи воздуха для горения и
  • по предотвращению скопления опасного количества несгоревшего газа
- Этот прибор следует использовать на безопасном удалении от возгораемых веществ. Соблюдайте безопасную дистанцию до скоплений горючих материалов.
- Смену газовых баллонов следует выполнять в хорошо проветриваемом месте, предпочтительно на улице и вдали от всех возможных источников возгорания, таких как открытое пламя, запальное пламя, электрические кухонные приборы и вдали от других людей.
- Если обнаруживается утечка газа из прибора (запах газа), незамедлительно вынесите прибор на улицу, в место с хорошей циркуляцией воздуха и вдали от воспламеняемых источников, где можно определить место утечки. Проверяйте герметичность прибора только на улице. Никогда не ищите утечку с помощью огня - используйте для этого мыльный щелок!
- Не касайтесь горячих деталей прибора. Перед хранением дайте прибору время полностью остыть.
- ОСТОРОЖНО! Легкодоступные детали могут быть очень горячими. Держите прибор вдали от детей.
- Храните прибор в надежном, прохладном, недоступном для детей месте.

### СБОРКА

При подсоединении прибора к газовому баллону выполните следующие действия.
- Перед подсоединением газового баллона убедитесь, что уплотнение установлено между прибором и баллоном и находится в исправном состоянии (см. Рис. B).
- Проверьте, что вентиль прибора закрыт (см. Рис. C).
- Вертикально расположите держатель картриджа на прочной поверхности.
- Вставьте картридж в держатель вертикально. (см. Рис. A)
- Крепко возьмитесь за держатель картриджа и вкрутите паяльную лампу в держатель по часовой стрелке (см. Рис. D)
- Проверьте герметичность соединения. Для этого полностью окуните прибор в емкость с водой минимум на две минуты. Появление пузырей свидетельствует о негерметичности прибора.
- Если обнаруживается утечка газа из прибора (запах газа или образование пузырей при испытании на герметичность), незамедлительно вынесите прибор на улицу, в место с хорошей циркулирующей воздуха без воспламеняемых источников, где можно определить и устранить место утечки. Проверяйте герметичность прибора только на улице. Никогда не ищите утечку с помощью огня - используйте для этого мыльный щелок! Наблюдайте за прибором, пока газ не улетучится полностью.
- Внимание! Для предотвращения утечки газа: после перфорации картриджа откручивайте держатель, только когда израсходован весь объем газа.

Теперь прибор полностью собран.

### ПРИМЕНЕНИЕ

Зажигайте прибор следующим образом.
- Откройте регулировочный клапан примерно на 1/4 оборота против часовой стрелки и сразу зажгите горелку прибора с помощью пьезозажигалки или газового зажигателя.
- Вращая регулировочный клапан в направлении знаков (+) "плюс" или (-) "минус" (против или по часовой стрелке), настройте мощность прибора до получения полного/насыщенного пламени.
- Если прибор холодный или используется с новым картриджем, пламя может быть неравномерным, или из прибора может выделяться газ в жидкой фазе. Это нормально и не является неисправностью. Пламя стабилизируется через 2 - 3 минуты или после прогрева прибора. В это время держите прибор вертикально.

### ТЕХОБСЛУЖИВАНИЕ

### ЗАМЕНА БАЛЛОНА СО СЖАТЫМ ГАЗОМ

Заменяйте газовый баллон следующим образом.
- Перед откручиванием использованного картриджа убедитесь, что пламя погасло, регулировочный клапан закрыт, прибор полностью остыл, а картридж пуст. Встряхните прибор, чтобы определить, осталя ли в баллоне еще жидкообразный газ.
- Замените газовый баллон на улице и вдали от других людей.
- Аккуратно открутите держатель картриджа с прибора против часовой стрелки.
- Проверьте уплотнение перед подсоединением нового газового баллона (см. Рис. B).
- Подсоедините картридж к прибору согласно описанию в разделе "Подсоединение к газовому баллону".

### УПЛОТНЕНИЕ

Проверьте целостность и безупречное состояние резинового уплотнения.

### ОБЩЕЕ ТЕХНИЧЕСКОЕ ОБСЛУЖИВАНИЕ

- Прибор не требует технического обслуживания.
- Очистка сопла не требуется.
- Не вносите какие-либо изменения в устройство прибора.
- В случае неисправности ремонтируйте прибор в специализированной мастерской или обратитесь к производителю. Адрес указан ниже.

### УТИЛИЗАЦИЯ

Отработавшие приборы сдавайте в пункты приема ценных материалов. Не выбрасывайте вместе с бытовыми отходами. Дополнительные сведения можно получить в ответственных органах. Утилизируйте упаковку согласно типу материала и местным правилам.

Прочитать инструкцию по эксплуатации
Осторожно! Горячо!
Использовать только на улице или в хорошо проветриваемых помещениях.
Держать вдали от детей

## TR KULLANMA KıLAVUZU

Önemli: Gaz kartuşunu bağlamadan önce cihazın kullanımına hakim olmak amacıyla bu kullanma kılavuzunu dikkatle okuyun. Bu kılavuzu daha sonra başvurmak üzere muhafaza edin.

### "ROTHENBERGER INDUSTRIAL" TİPİ PÜRMÜZ (Ürün No. 035930) İÇİN TEKNİK DEĞERLER

| | |
|---|---|
| Cihaz kategorisi / gaz türü: | Direkt basınçlı bütan |
| Tüp: | Bu cihaz, sadece 'ROTHENBERGER C 200' tipi ile kullanılmalıdır. Başka türden tüplere bağlamayı denemek tehlikeli olabilir. |
| Memenin işareti: | 35 pozisyon: Bkz. Res. E-6. |
| Anma ısı yükü: | 155 gr/saat / 2,0 kW |
| Kullanım: | Sadece açık alanda veya iyi bir şekilde havalandırılan yerlerde kullanılmalıdır. |

### PARÇA TANIMI (bkz. Res. E)

1. Tutma sapı
2. Gaz regülatörü
3. Brülör
4 Kartuş tutucusu
5. Pimli ve lastik contalı valf

### KULLANIM AMACI

Bu cihaz, lehim yapmak ve ısıtmak üzere tasarlanmıştır. Bu cihaz, sadece bu kılavuzda yer alan talimatlar doğrultusunda kullanılmalı ve başka bir amaçla kullanılmamalıdır.

### EMNİYET UYARILARI

- Tüpü bağlamadan önce cihaz ve tüp arasındaki contanın mevcut olup olmadığından, mevcutsa iyi durumda olduğundan emin olun (bkz. Res. B).
- Bu sızdırmazlık maddeleri hasarlı veya aşınmış olduğunda cihazı kullanmayın.
- Sızdıran veya hasarlı ya da düzgün bir şekilde çalışmayan bir cihazı kullanmayın.
- Bu cihaz, sadece iyi bir şekilde havalandırılan yerlerde kullanılmalıdır. Aşağıda belirtilen konulardaki yerel yasal düzenlemeler dikkate alınmalıdır:
  • Tehlikeli miktarda yanmamış gaz toplanmasını önlemek için
  • cihazın yanma havası ile beslenmesi
- Bu cihaz, yanıcı maddelere ile arasında güvenli bir mesafe bırakılarak çalıştırılmalıdır. Yanıcı malzeme yığınları ile cihaz arasında güvenli bir mesafe bırakın.
- Tüp kartuşu değiştirme işlemi, iyi havalandırılan, tercihen açık havada ve açık alev, yakma alevi, elektrikli pişirme cihazları gibi muhtemel ateş kaynaklarından ve başka insanlardan uzak bir yerde yapılmalıdır.
- Eğer cihazınızda gaz kaçağı varsa (gaz kokusu), cihazı hemen kaçak durumunun tespit edilebileceği, hava sirkülasyonu iyi olan, yanıcı kaynaklardan uzak bir yere dışarı çıkarınız. Cihazınızın sızdırmazlığını sadece dışarıda, açık bir yerde kontrol edin. Gaz kaçağını kesinlikle bir alev kullanarak aramayın, bu işlem için sadece sabunlu su kullanın!
- Sıcak cihaz parçalarına dokunmayın. Cihazı muhafaza edildiği yere koymadan önce tamamen soğumasını bekleyin.
- DİKKAT: Ulaşılabilen parçalar çok sıcak olabilir. Çocukları cihazdan uzak tutun.
- Cihaz kullanılmadığında, cihazı güvenli, serin ve çocukların ulaşamayacağı bir yerde muhafaza edin.

### MONTAJ

Cihazı bir tüpe bağlamak için şu şekilde hareket edin:
- Tüpe bağlamadan önce cihaz ve tüp arasındaki contanın mevcut olup olmadığından, mevcutsa iyi durumda olduğundan emin olun (bkz. Res. B).
- Gaz regülatörünün kapalı olduğundan emin olun (bkz. Resim C).
- Kartuş tutucuyu dikey olarak sağlam bir yüzeyin üzerine koyun.
- Kartuşu dik bir konumda kartuş tutucunun içine yerleştirin. (bkz. Resim A)
- Kartuş tutucuyu sıkı bir şekilde tutun ve pürmüzü saat yönünde kartuş tutucuya vidalayın (bkz. Res. D)
- Bağlantının sızdırmazlığını kontrol edin. Sızdırmazlığı kontrol etmek için cihazı en az iki dakika boyunca komple olarak su dolu bir kabın içine daldırın. Kabarcıklar oluştuğunda cihaz sızıntı var demektir.
- Eğer cihazınızda gaz kaçağı varsa (gaz kokusu ve sızdırmazlık testinde kabarcık oluşumu), cihazı hemen dışarı, kaçak durumunun tespit edilip giderilebileceği, hava sirkülasyonu iyi olan, yanıcı kaynaklardan uzak bir yere çıkartın. Cihazınızın sızdırmazlığını sadece dışarıda, açık bir yerde kontrol edin. Gaz kaçağını kesinlikle bir alev kullanarak aramayın, bu işlem için sadece sabunlu su kullanın! Gazın tamamı tahliye oluncaya kadar cihazı gözlem altında tutun.
- Dikkat: Kartuş delindikten sonra gazların açığa çıkmasını önlemek için kartuş tutucu, ancak gazın tamamı tüketildikten sonra sökülmelidir.
- Cihazın montajı bu şekilde tamamlanmıştır.

### KULLANILMASI

- Cihazı ateşlemek ve alevi ayarlamak için aşağıda belirtilen işlemleri uygulayın.
- Ayar valfini saatin tersi yönünde takr. 1/4 tur kadar açın ve cihazın brülörünü Piezo çakmak veya başka bir gazlı çakmak kullanarak ateşleyin.
- Ayar valfini artı (+) ya da eksi (-) yönde çevirerek (saat yönünde veya saatin tersi yönünde), cihaz tam/dolu bir alev elde edilecek güce ayarlayın.
- Cihaz soğuk olduğunda veya yeni bir kartuş kullanıldığında, düzensiz yanan bir alevin oluşması veya gazın dışarı sıvı halde çıkması mümkündür. Bu durum normaldir ve bir hata olduğu anlamına gelmez. Alev 2-3 dakika sonra veya cihaz ısındığında daha stabil olarak yanacaktır. Bu zaman zarfı boyunca cihazı dik bir şekilde tutun.

### BAKIM

### KARTUŞ TÜPÜN DEĞİŞTİRİLMESİ

- Basınçlı gaz tüpünü şu şekilde değiştirin:
- Kullanılmış olan kartuşu sökmeden önce alevin sönmüş, ayar valfinin kapalı, cihazın soğumuş ve kartuşun tamamen boşalmış olduğundan emin olun. Cihazı sallayarak tüpün içinde hala sıvı halde gaz bulunup bulunmadığını kontrol edin.
- Tüpü açık alanda, diğer insanların uzağında değiştirin.
- Kartuş tutucuyu saatin tersi yönünde dikkatlice çevirerek cihazdan sökün.
- Yeni bir tüpü takmadan önce contayı kontrol edin (bkz. Res. B).
- Kartuşu, 'Cihazın bir tüpe bağlanması' bölümünde tarif edilen şekilde cihaza bağlayın.

### CONTA

Lastik contanın eksiksiz ve kusursuz bir durumda olduğundan emin olun.

### GENEL BAKIM

- Cihaz bakım gerektirmez.
- Memenin temizlenmesi gerekmemektedir.
- Cihaz üzerinde herhangi bir değişiklik yapmayın.
- Cihazda bir çalışma hatası söz konusu olduğunda cihazı bu konuda uzman bir atölyede tamir ettirin veya üretici firma ile irtibata geçin. Adres bilgileri alt kısımda bulunmaktadır.

### GERİ KAZANIM

Artık kullanılamayacak durumdaki cihazlar bir atık toplama merkezine verilmelidir. Normal ev çöpüne atılmamalıdır. Daha fazla ayrıntılı bilgiyi, bu konuda yetkili resmi kurumdan edinebilirsiniz. Ambalaj malzemelerini, malzeme türüne ve bölgenizde geçerli yasal düzenlemelere uygun olarak imha edin.

Kullanma kılavuzunu okuyun
Dikkat sıcak!
Sadece açık alanda veya iyi bir şekilde havalandırılan yerlerde kullanılmalıdır
Çocuklardan uzak tutun