Ottofond GmbH · Graf-Zeppelin-Straße 42 · 33181 Bad Wünnenberg-Haaren · Tel. 02957/9877-0 · Fax 02957/987790

OTTOFOND

Montageanleitung

Superflacher Ablauf
Tasso SF 60

OTTOFOND

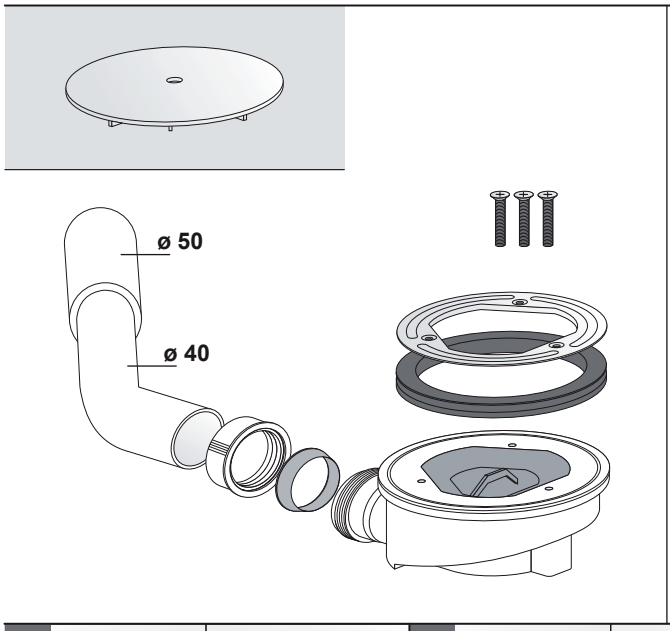

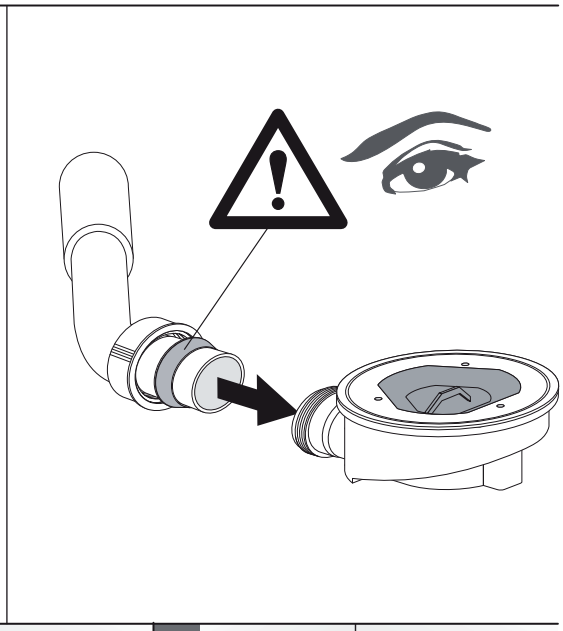

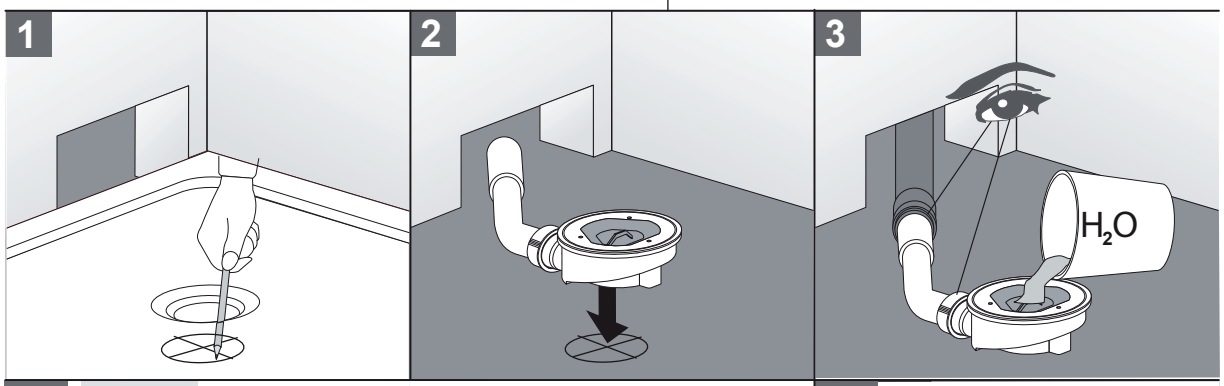

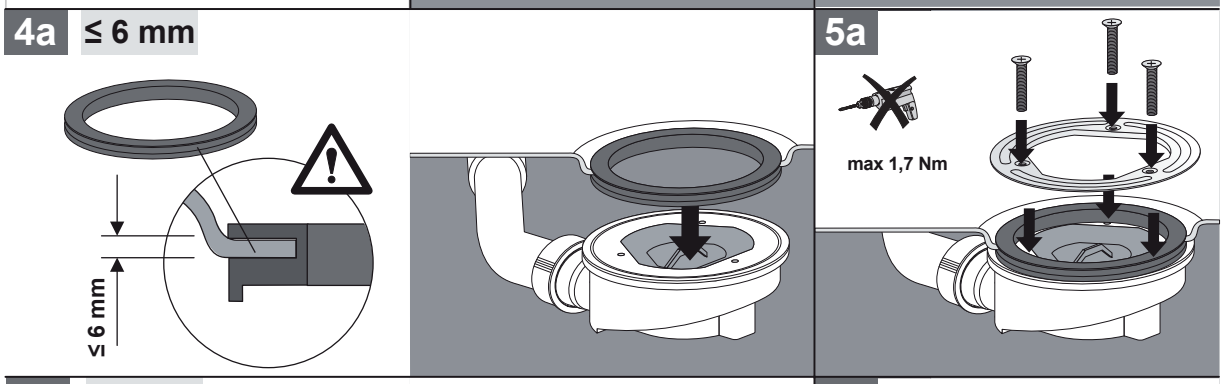

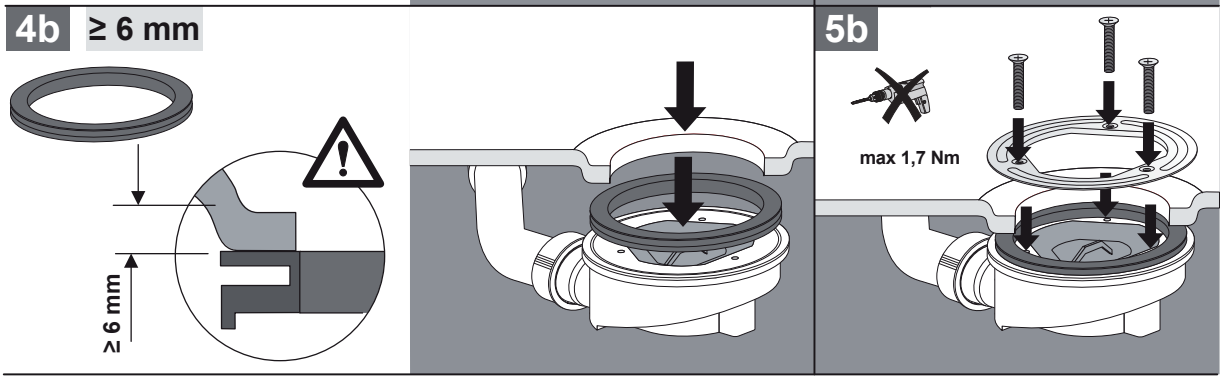

Ottofond GmbH · Graf-Zeppelin-Straße 42 · 33181 Bad Wünnenberg-Haaren · Tel. 02957/9877-0 · Fax 02957/987790

Montageanleitung

Superflacher Ablauf
Tasso SF 60
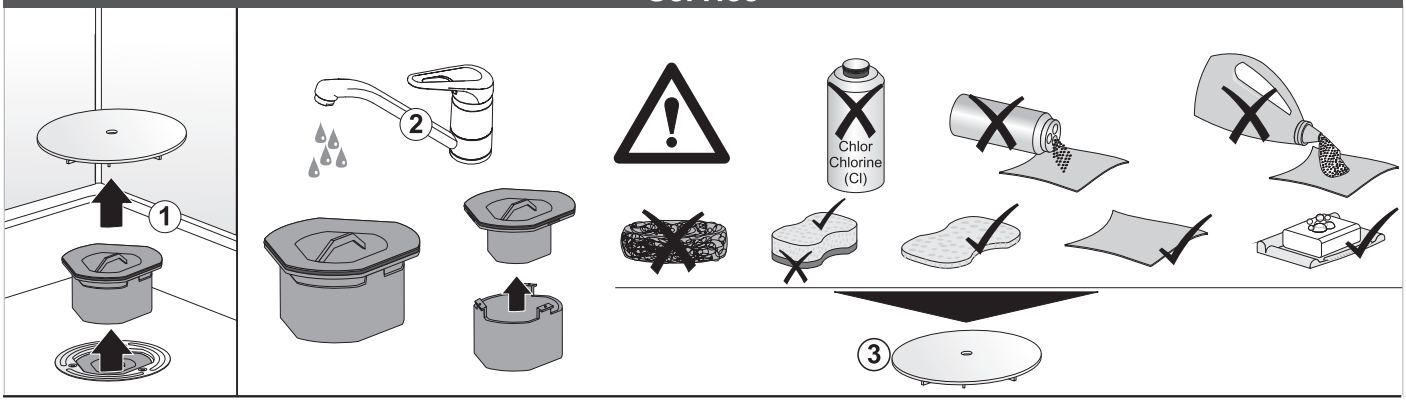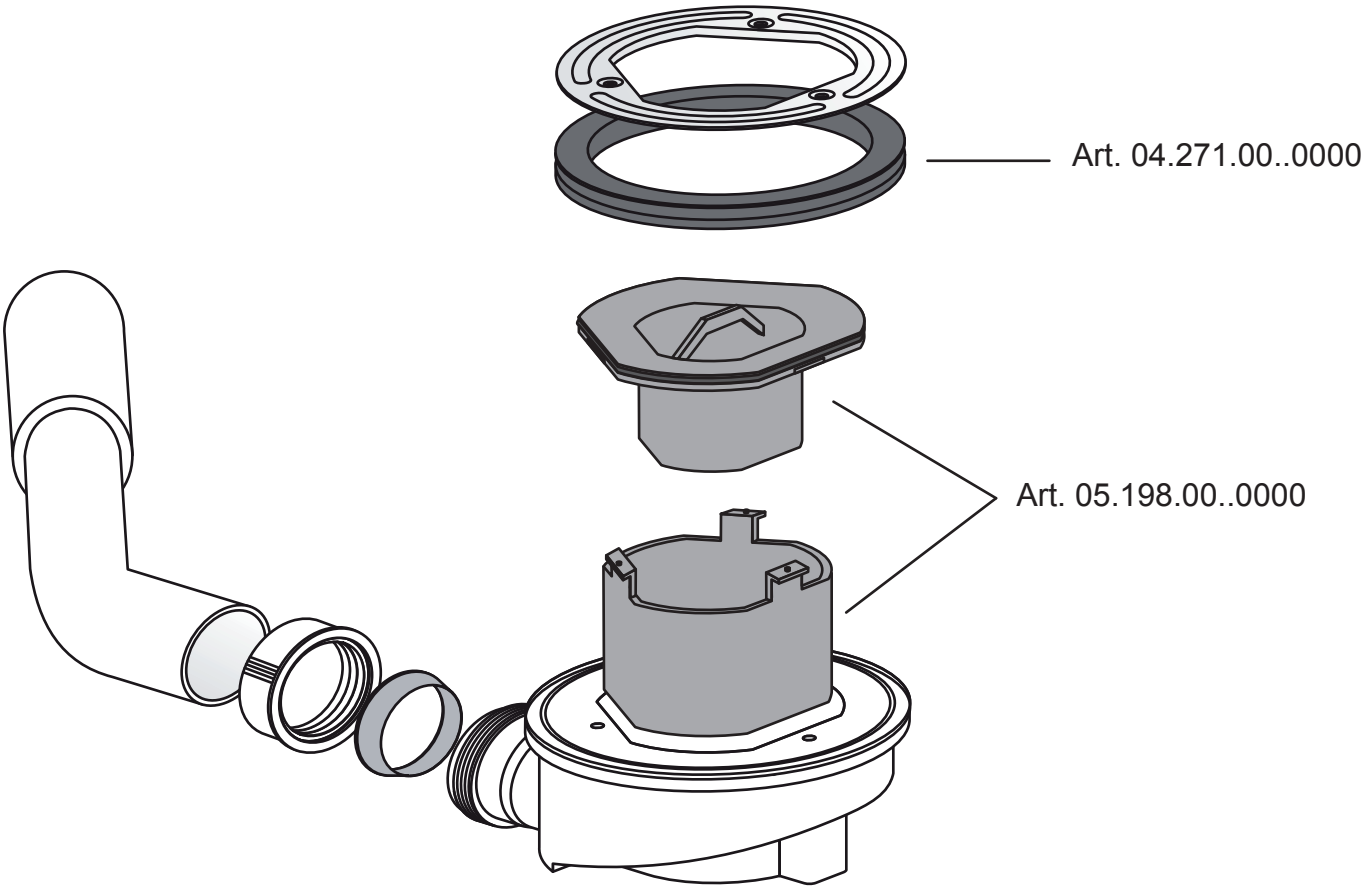
Service