04.01.2019

85383

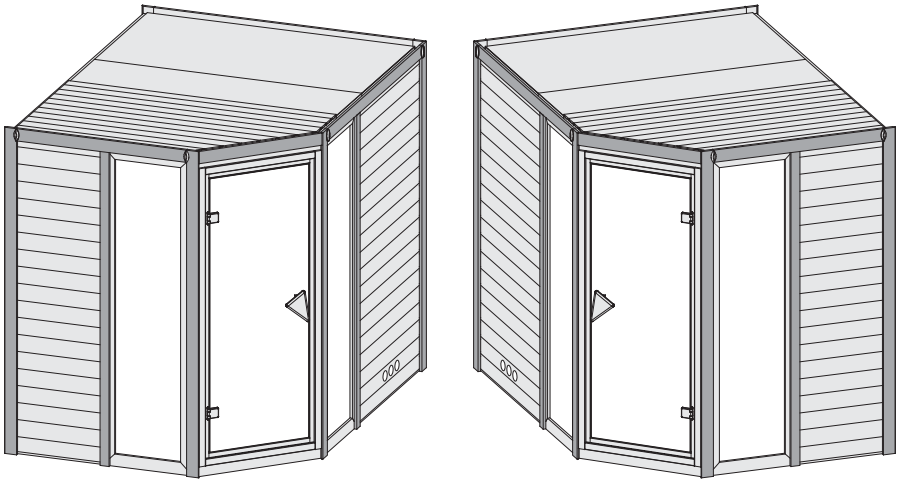

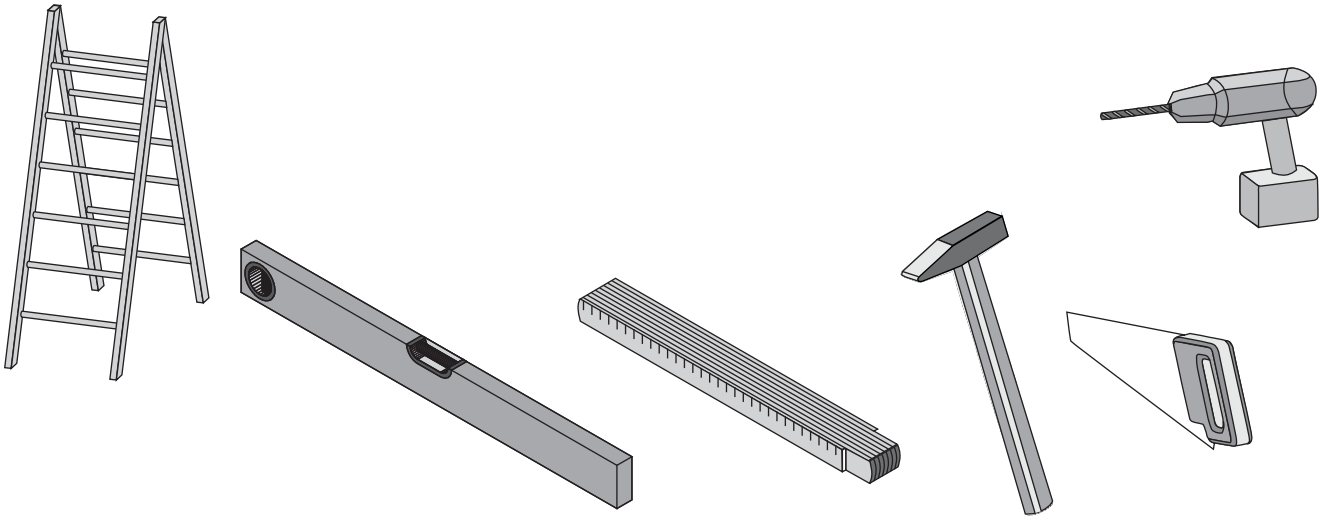

Aufbauanleitung

Building Instructions

notice de montage

montagehandleiding

Montagevejledning

Instrucciones de construcción

Istruzioni per il montaggio

Montážní návod

+49 421 38693 33

Vergleichen Sie zuerst die Material-liste mit Ihrem Paketinhalt! Bitte haben Sie Verständnis, dass Beanstandungen nur im nicht aufgebauten Zustand bearbeitet werden können!

Vergelijk eerst de lijst van materialen met de inhoud van uw pakket! Reclamaties kunnen alleen in behandeling worden genomen zolang de onderdelen nog niet zijn gemonteerd!

Confrontate questa distinta materiali prima con il contenuto del pacchetto! Vi preghiamo di comprendere che eventuali reclami possono essere accolti solo prima del montaggio!

First compare the list of materials with your package contents! Please understand that complaints can be processed in the non-built status only!

Start med at kontrollere materialelisten med indholdet af den leverede pakke! Vi gør venligst opmærksom på at reklamationer kun kan behandles for materialer som ikke er blevet bearbejdet!

Nejprve překontrolujte obsah balení podle materiálového listu! Mějte pochopení pro to, že případnou reklamací se můžeme zabývat pouze tehdy, když díly nebudou smontované! Za pomoci tohoto seznamu můžete jednotlivé díly přiřadit k montážnímu návodu.

Commencez par comparer la liste du matériel avec le contenu de votre paquet! Sachez que nous traitons uniquement les réclamations concernant le matériel à l'état non monté!

En primer lugar, compare la lista de material con el contenido del paquete. Rogamos entienda que las reclamaciones sólo pueden ser tramitadas antes de montar el objeto!

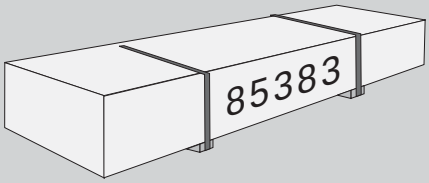

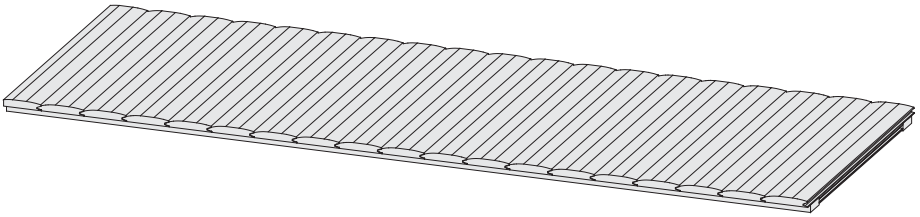

1 x W1	2040 x 615 x 40 mm	ID 59879

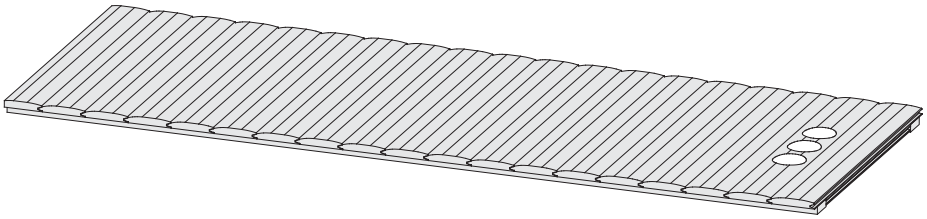

1 x W2	2040 x 1152 x 40 mm	ID 62937

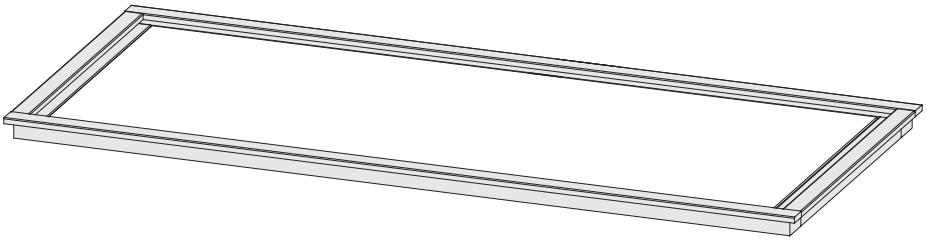

2 x W3	2040 x 582 x 38 mm	ID 60132
1 x W4	1911 x 815 x 40 mm	ID 20527

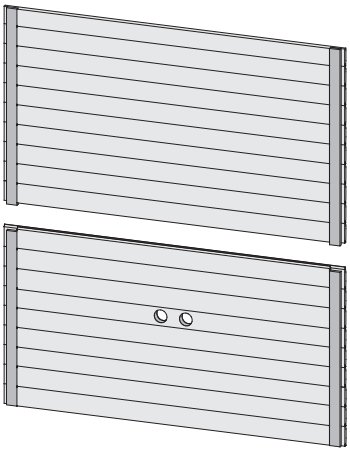

1 x W5	2040 x 2324 x 40 mm	ID 20820

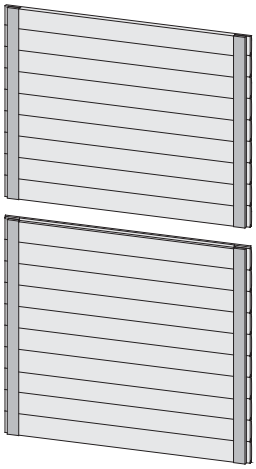

1 x W6	2040 x 1770 x 40 mm	ID 20719

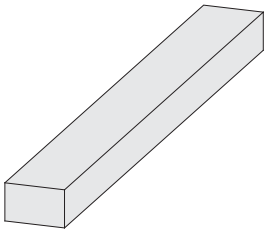

2 x B1	1920 x 19 x 3 mm	ID 20799
2 x B2	2000 x 58 x 17 mm	ID 48541
1 x B3	900 x 78 x 17 mm	ID 48531
1 x B4	1200 x 78 x 17 mm	ID 48527
2 x B5	1800 x 78 x 17 mm	ID 48524
1 x B6	300 x 95 x 18 mm	ID 19130
4 x B7	60 x 38 x 28 mm	ID 20928
2 x B8	500 x 38 x 28 mm	ID 47817
2 x B9	625 x 38 x 28 mm	ID 42302
2 x B10	1120 x 38 x 28 mm	ID 26146
1 x B11	1731 x 38 x 28 mm	ID 20698
1 x B12	2191 x 38 x 28 mm	ID 20700

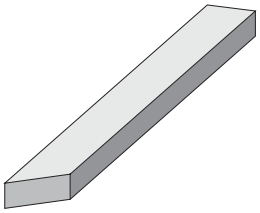

1 x C1	1167 x 38 x 28 mm	ID 20694
1 x C2	1655 x 38 x 28 mm	ID 20697

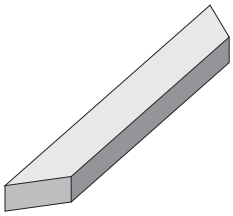

1 x D1	798 x 38 x 28 mm	ID 20690

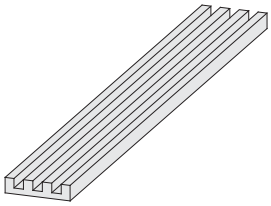

1 x E1	1820 x 140 x 26 mm	ID 26480

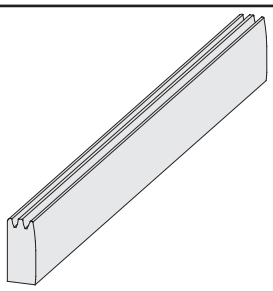

2 x E2	815 x 84 x 40 mm	ID 20635

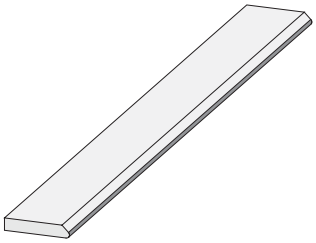

6 x E3	2085 x 78 x 17 mm	ID 48525

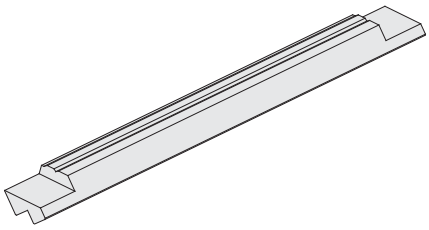

2 x E4	2040 x 61 x 38 mm	ID 20701

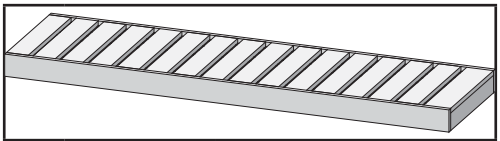

1 x L1	1127 x 500 x 95 mm	ID 85619
1 x L2	2243 x 550 x 90 mm	ID 52063
1 x L3	2243 x 600 x 95 mm	ID 85595

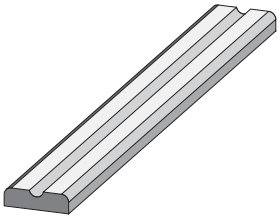

1 x A1	1127 x 90 x 22 mm	ID 85704
1 x A2	1745 x 90 x 22 mm	ID 26155
1 x A3	2243 x 90 x 22 mm	ID 26119

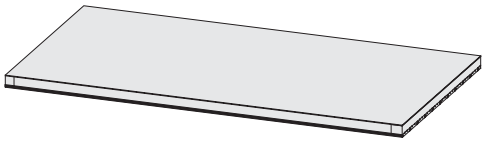

1 x M1	1727 x 435 x 57 mm	ID 43912
1 x M2	1727 x 904 x 57 mm	ID 43858

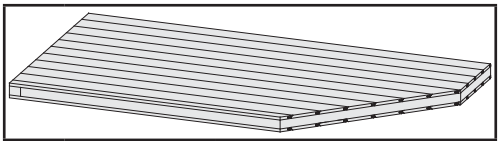

1 x M3	1727 x 904 x 68 mm	ID 56972

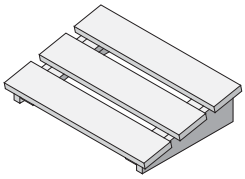

1 x		ID 20708

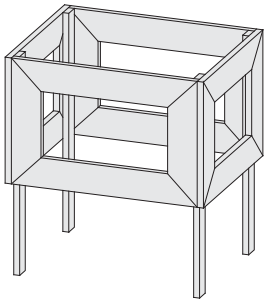

1 x P1		ID 27490

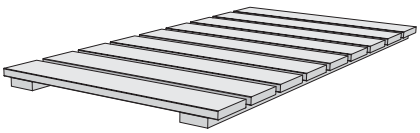

1 x F1		ID 72733

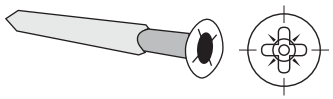

70 x	4,5 x 35 mm	ID 62740

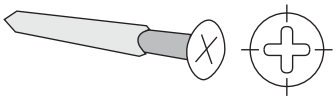

70 x	4 x 35 mm	ID 3687
100 x	4 x 50 mm	ID 3688
35 x	4 x 70 mm	ID 3689
30 x	6 x 60 mm	ID 14014

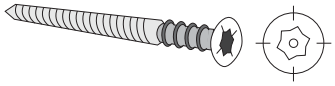

6 x S1		ID 14266

3 x S2		ID 14018

6 x S3	12 x 18 mm	ID 46403
70 x S4	4,5 x 30 mm	ID 26116

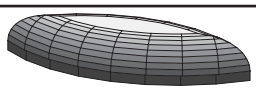

6 x T1		ID 26118

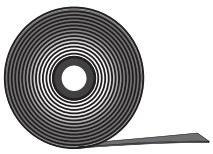

10m		ID 14025

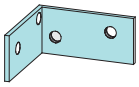

2 x		ID 20803

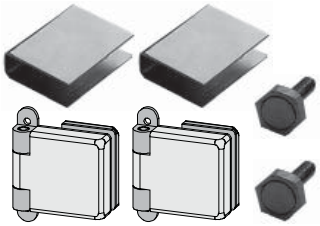

1 x		ID 26496

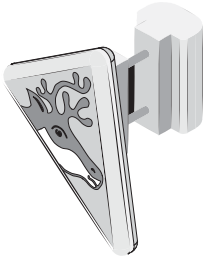

1 x		ID 26114

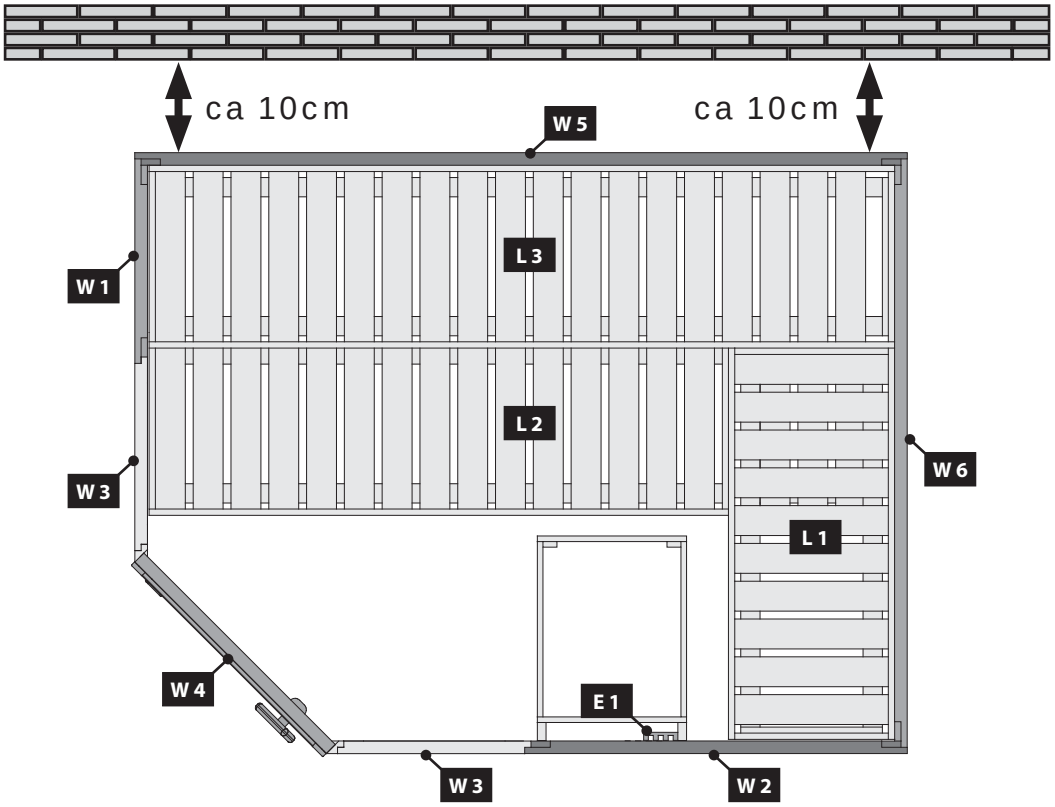
ca 10cm
ca 10cm
W 5
L 3
W 1
L 2
W 6
W 3
L 1
W 4
E 1
W 3
W 2

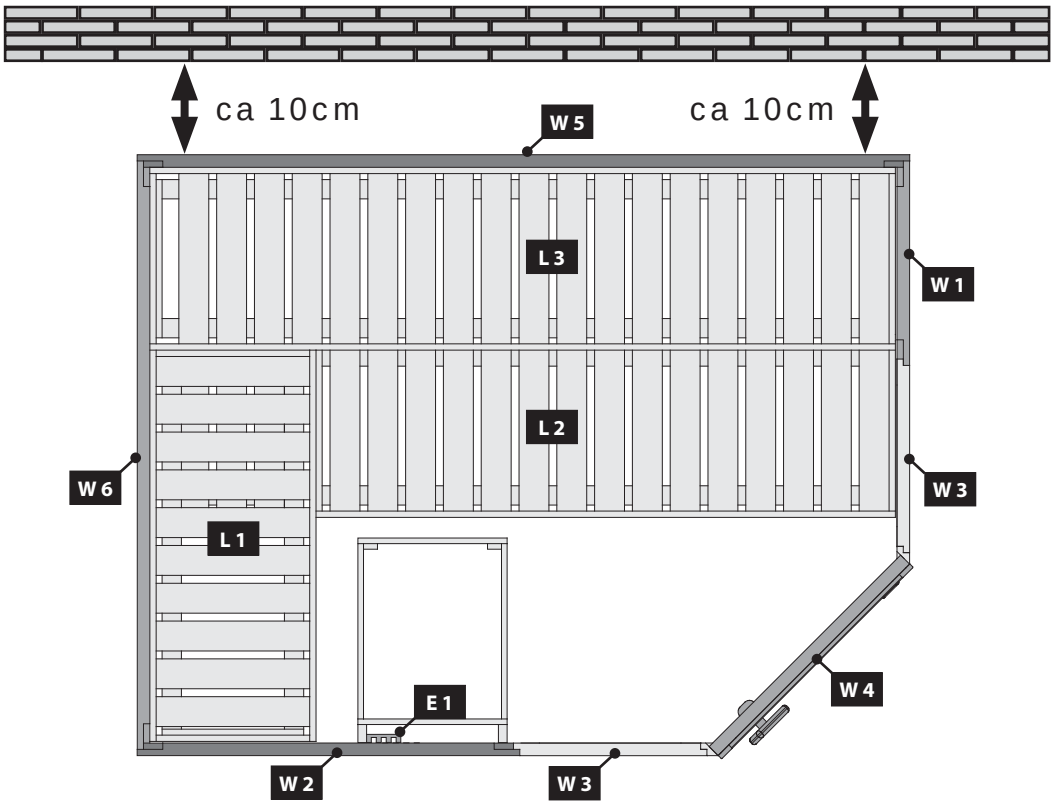
ca 10cm
ca 10cm
W 5
L 3
W 1
L 2
W 6
W 3
L 1
W 4
E 1
W 2
W 3

Übersicht
Overview
enquête
overzicht
undersøgelse
estudio
sondaggio
přehled

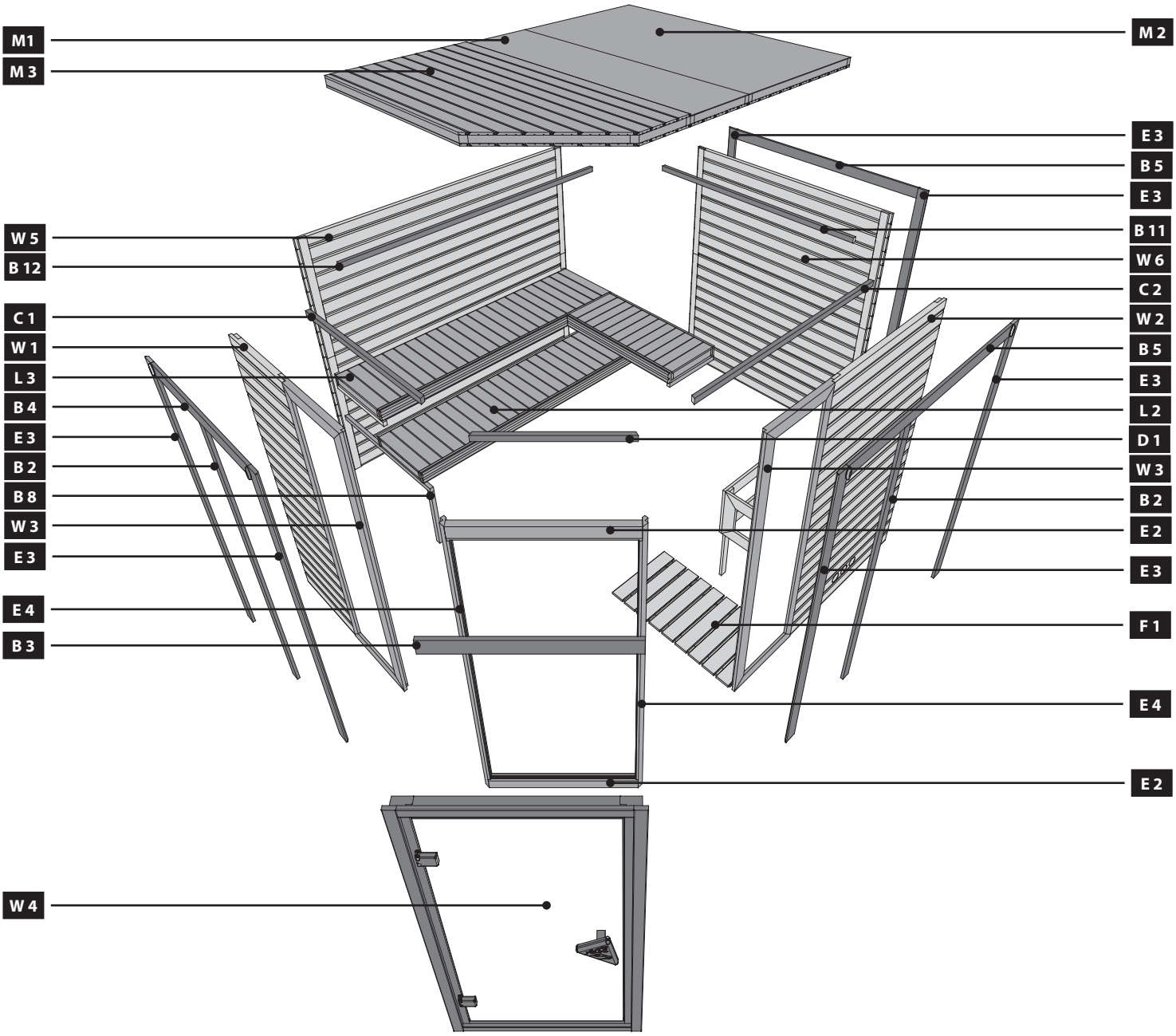

01

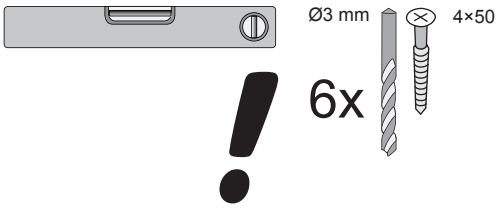

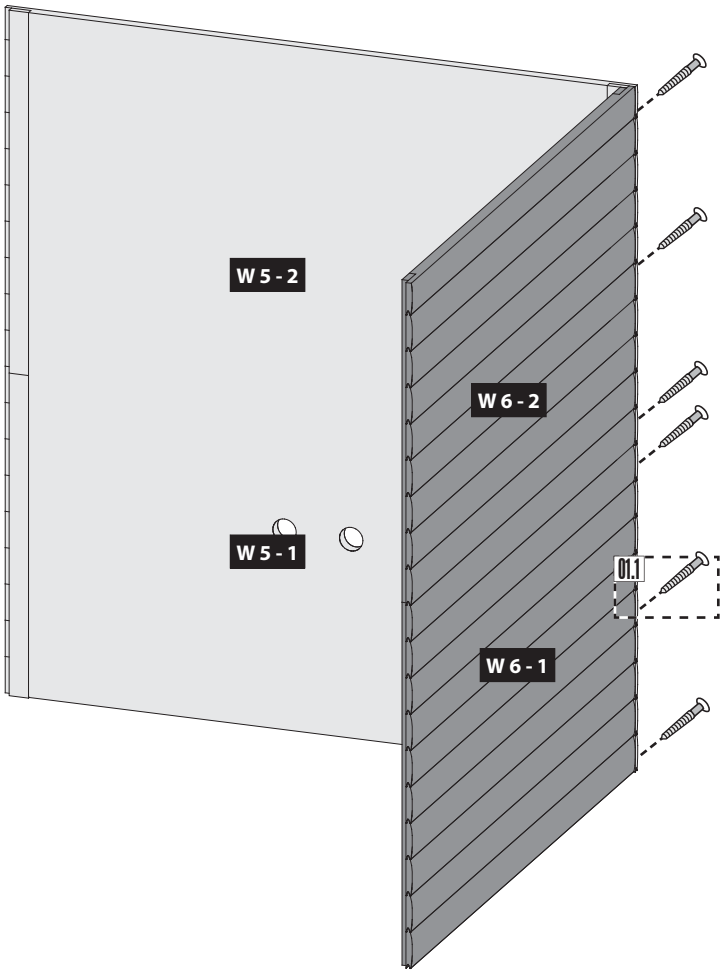

01.1

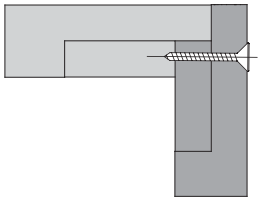

02

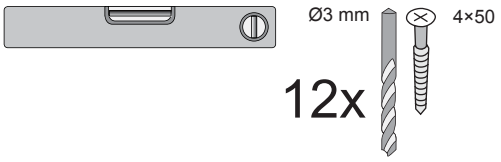

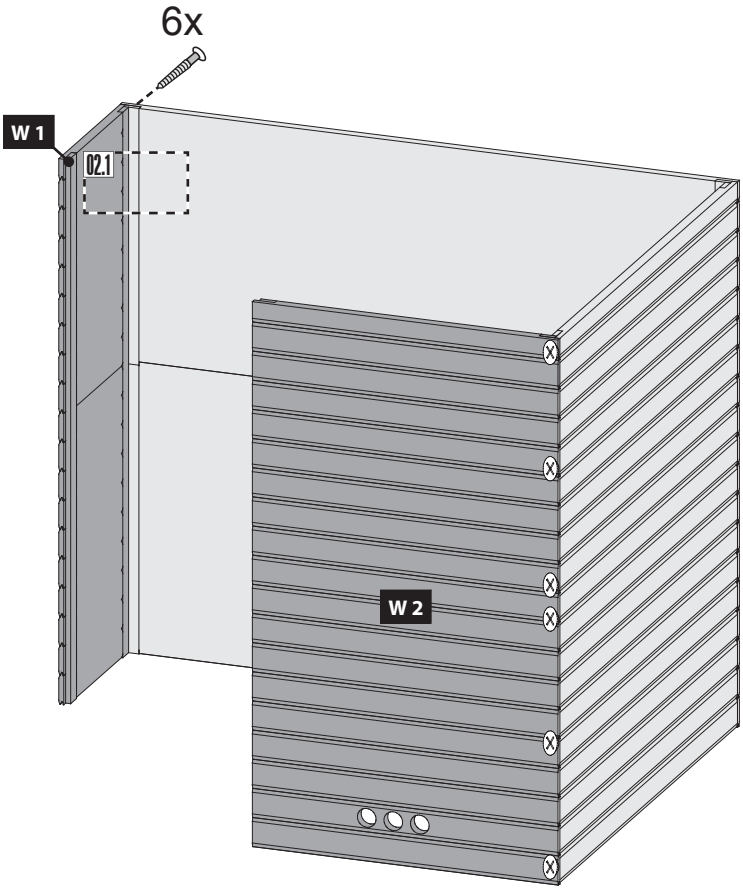

02.1

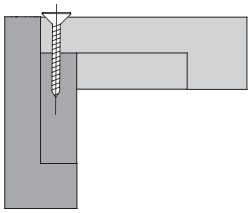

03

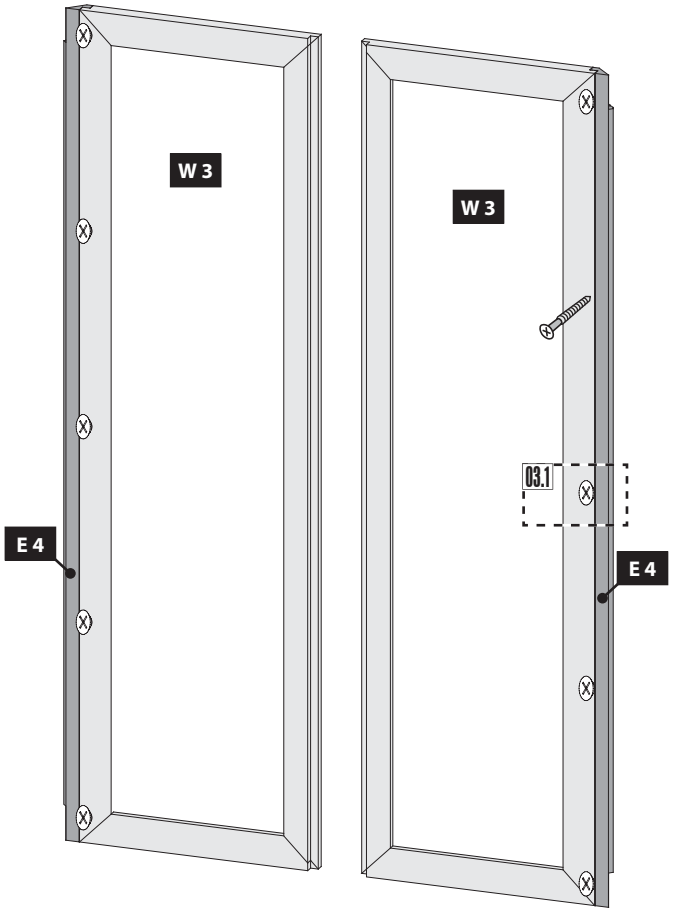

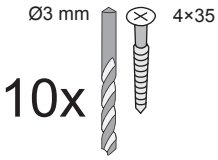

03.1

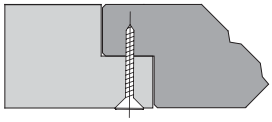

04

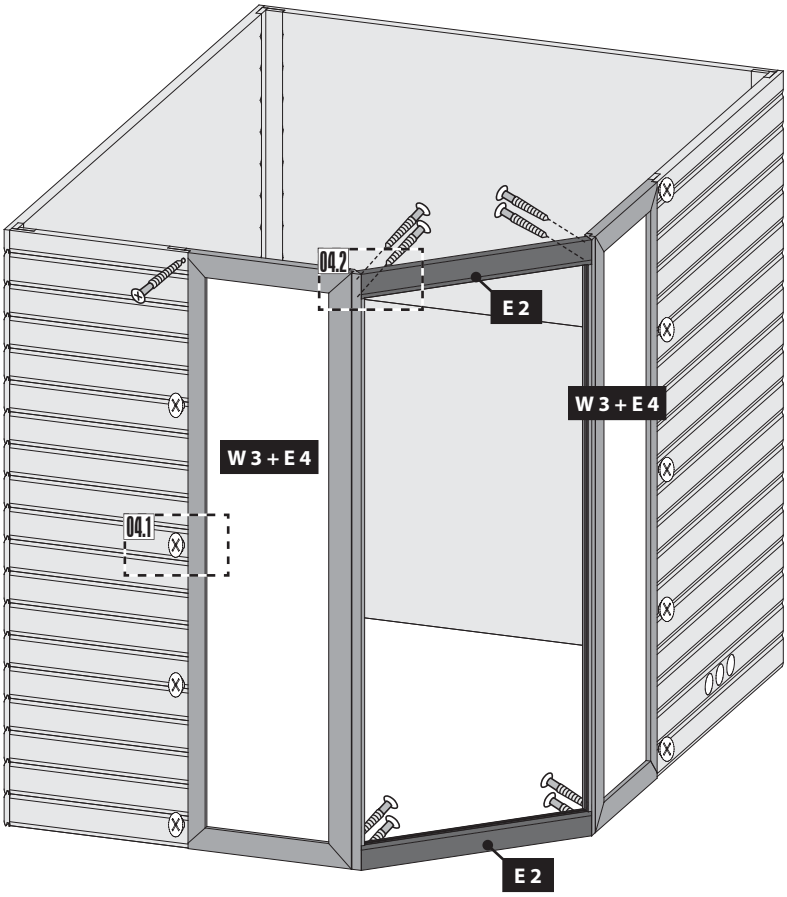

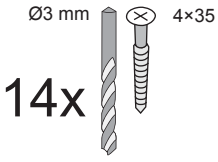

04.1

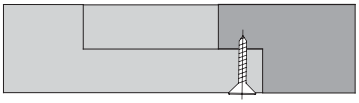

04.2

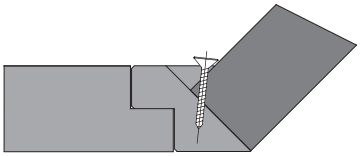

Einbau Glastür

Montage porte en verre

Installation of glass door

Montage van de glazen deur

Montaje de la puerta de cristal

Installazione portello di vetro

Installation af glasdøren

Montáž skleněných dveří

!!! 01 – 03 !!!

05

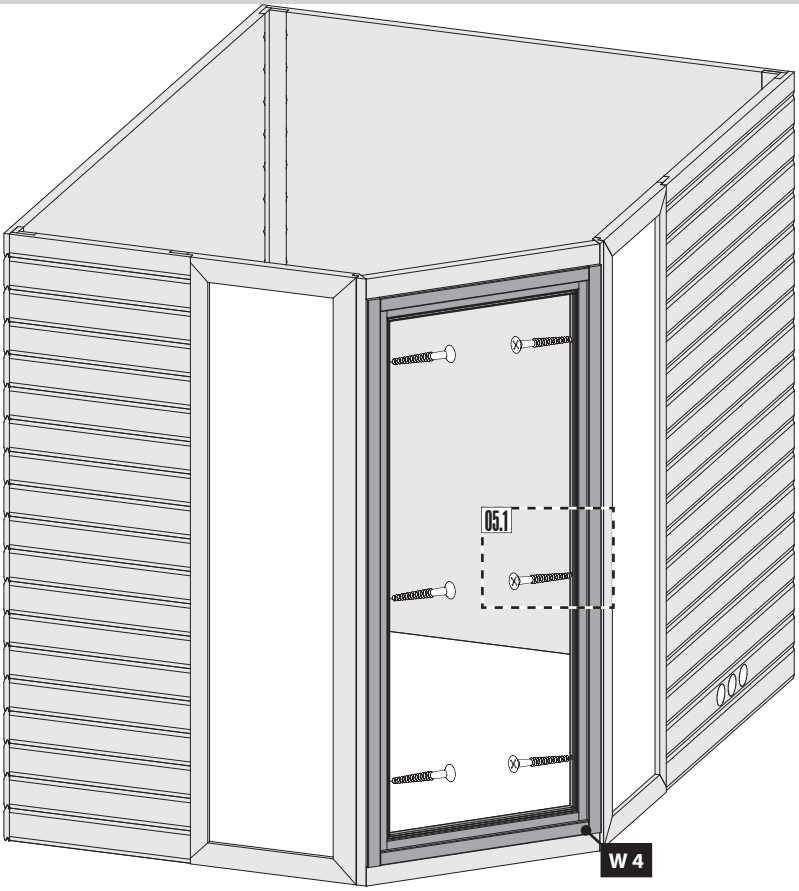

05.1-1

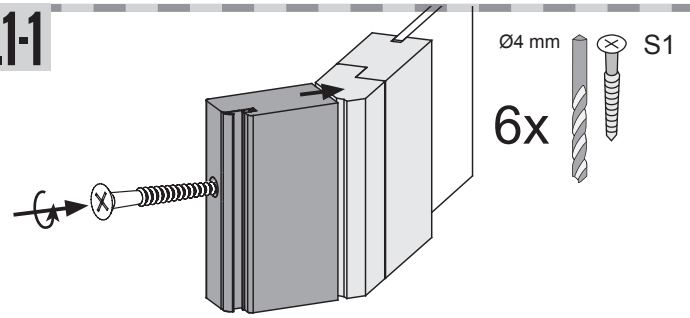

05.1-2

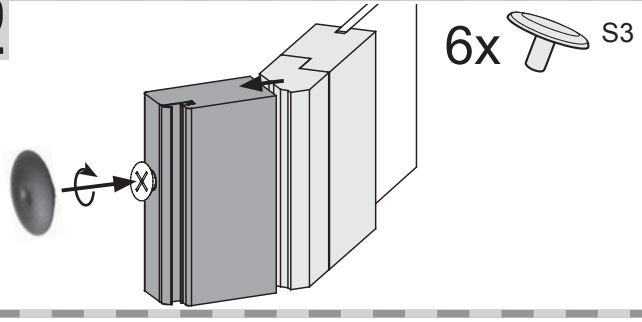

06

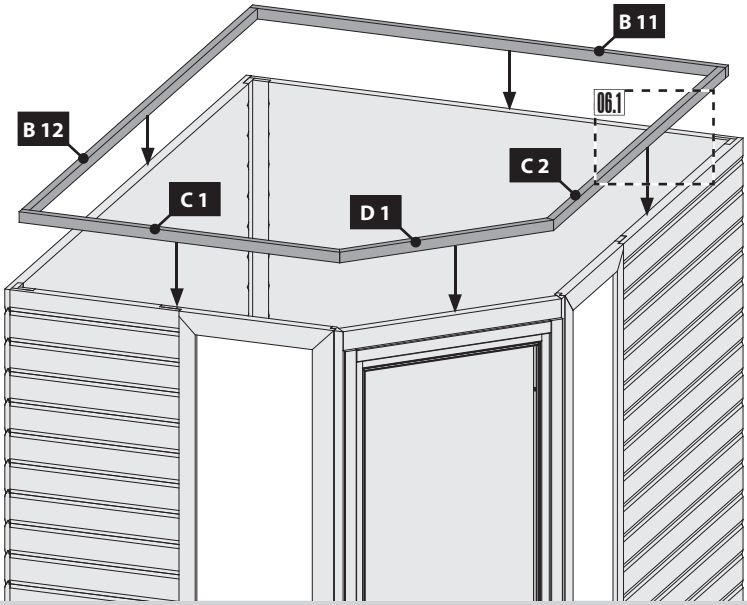

06.1

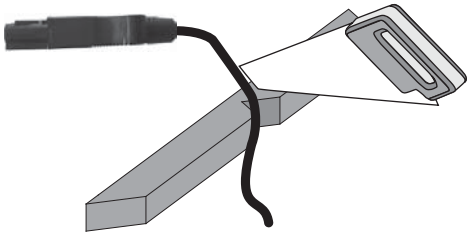

07

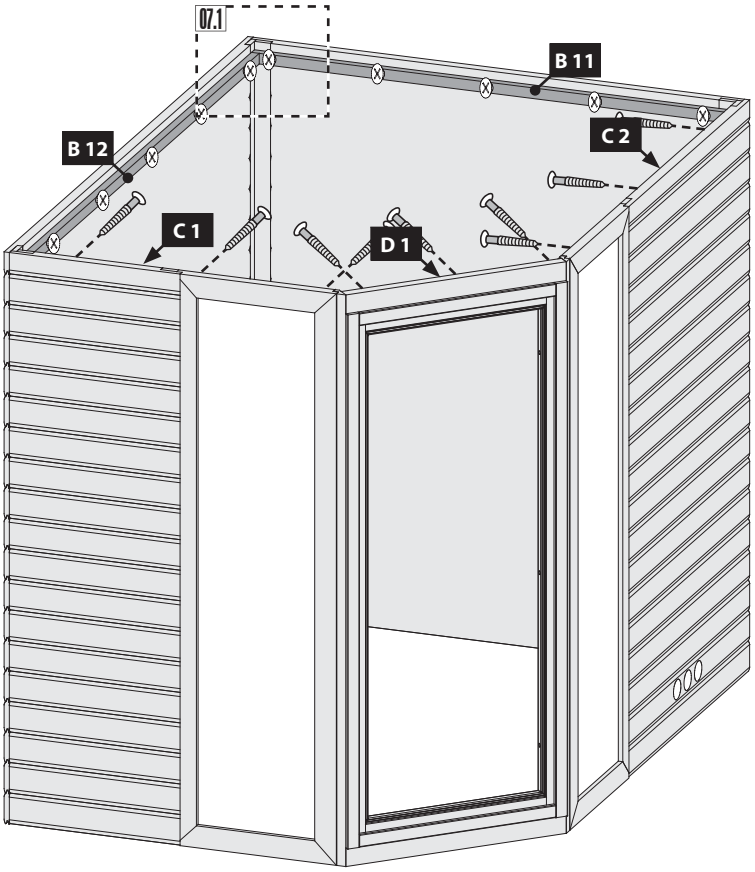

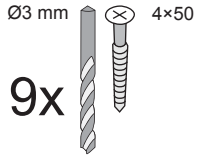

07.1

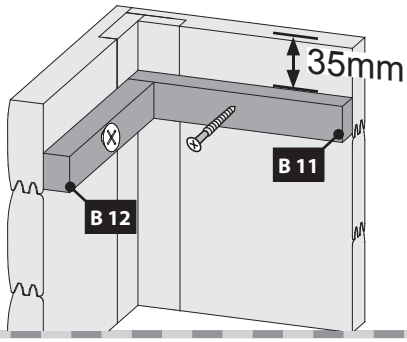

08

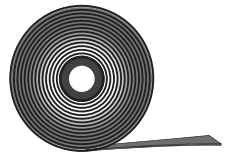

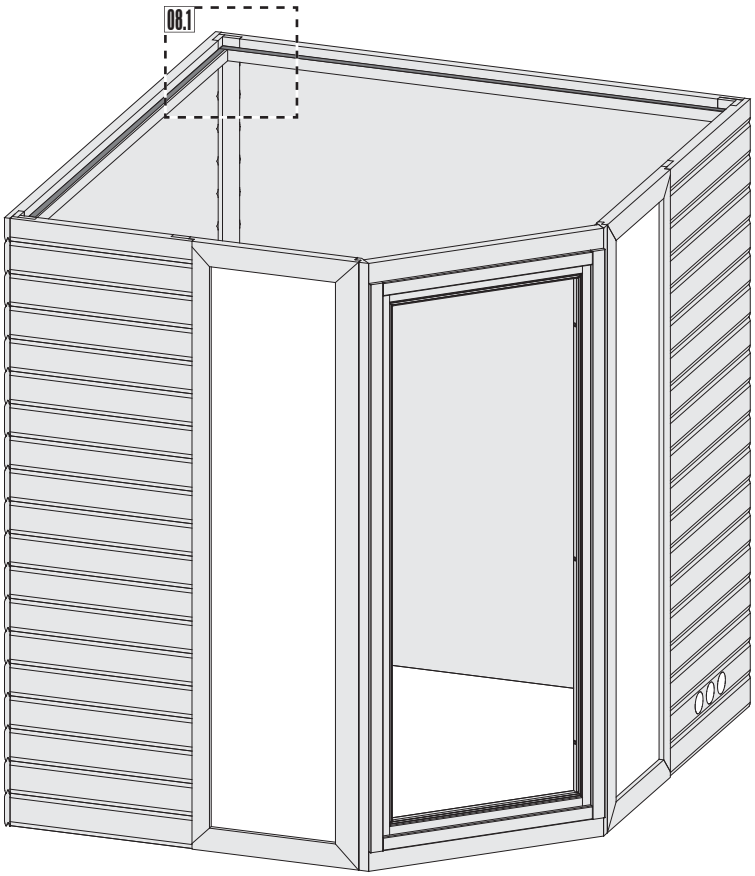

08.1

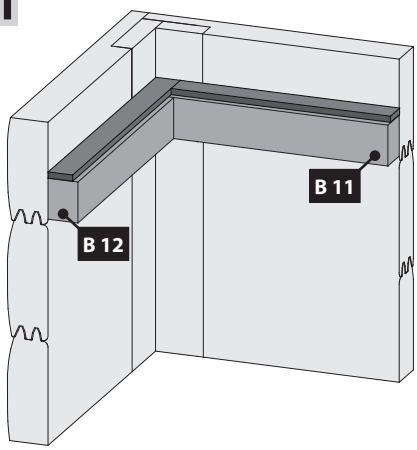

09

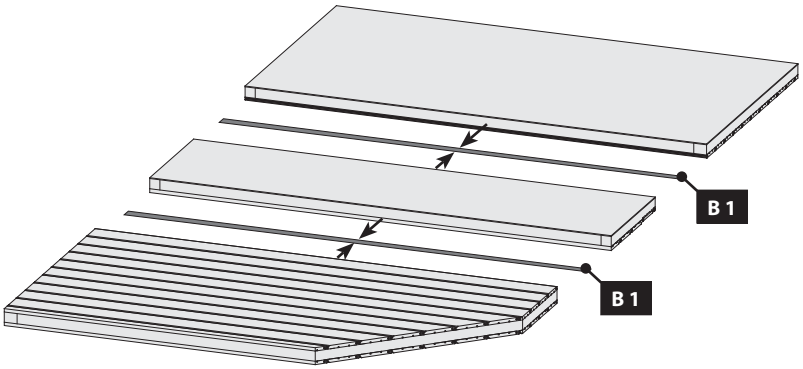

10

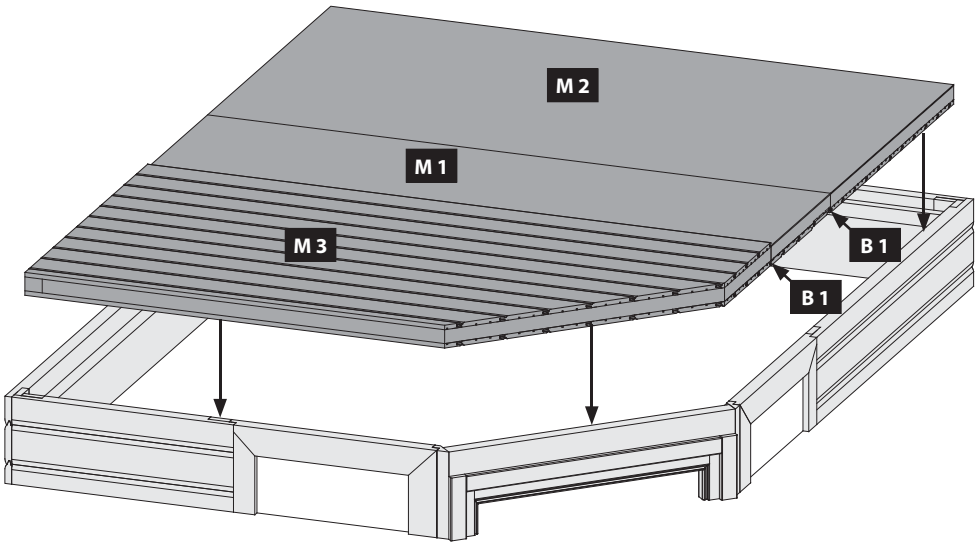

11

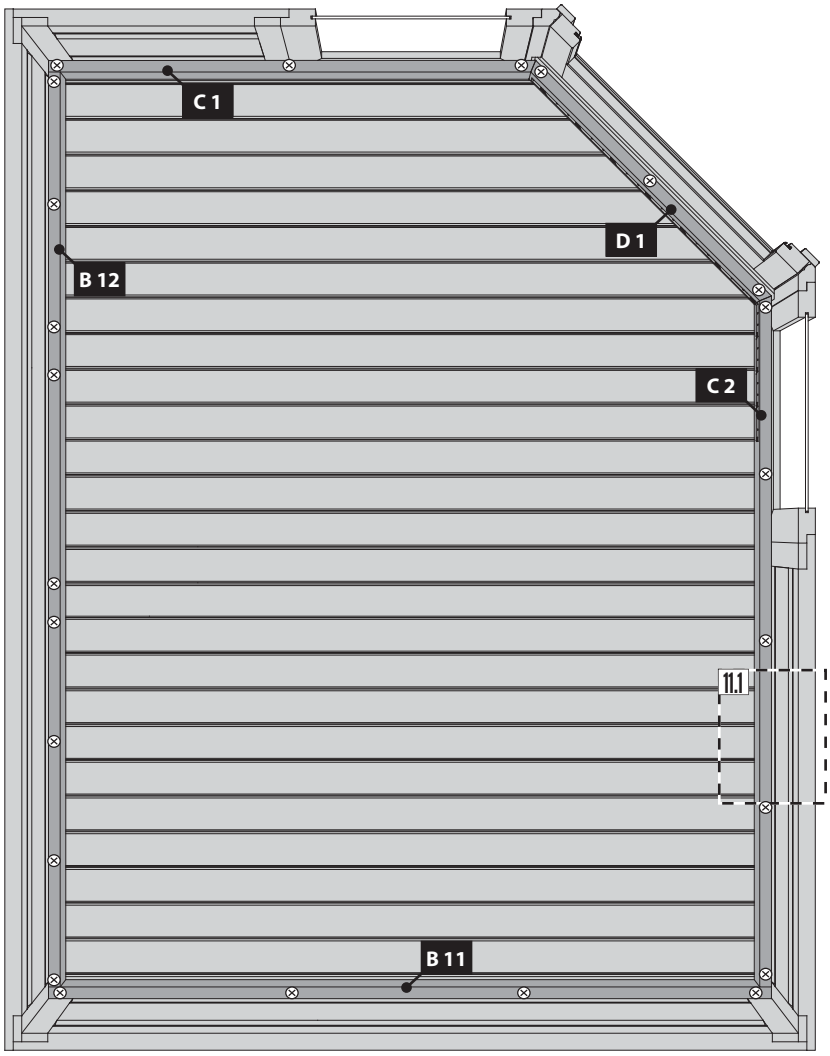

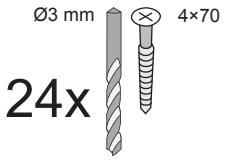

11.1

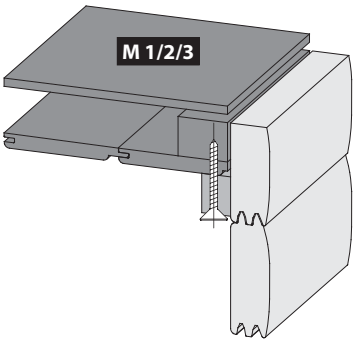

12

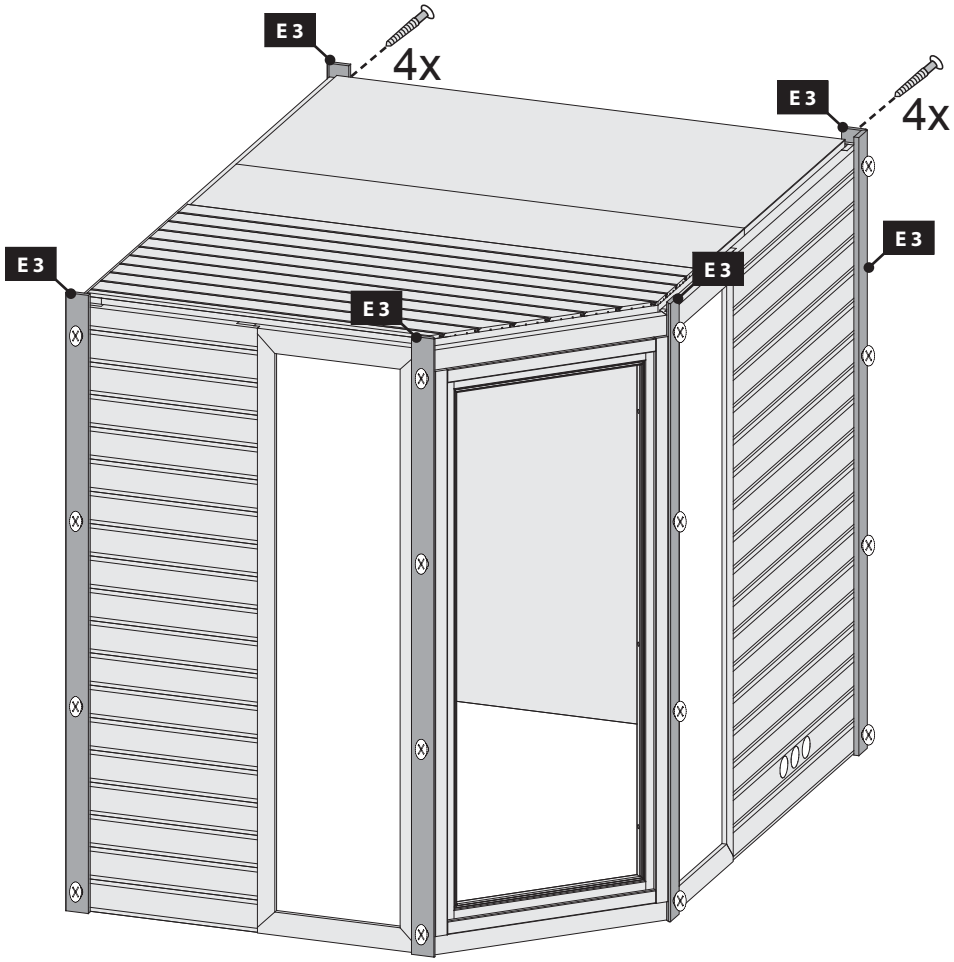
E 3
4x
E 3
4x
E 3
E 3
E 3
E 3

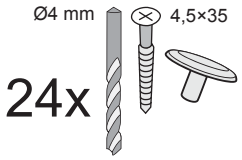
Ø4 mm
4,5×35
24x

13

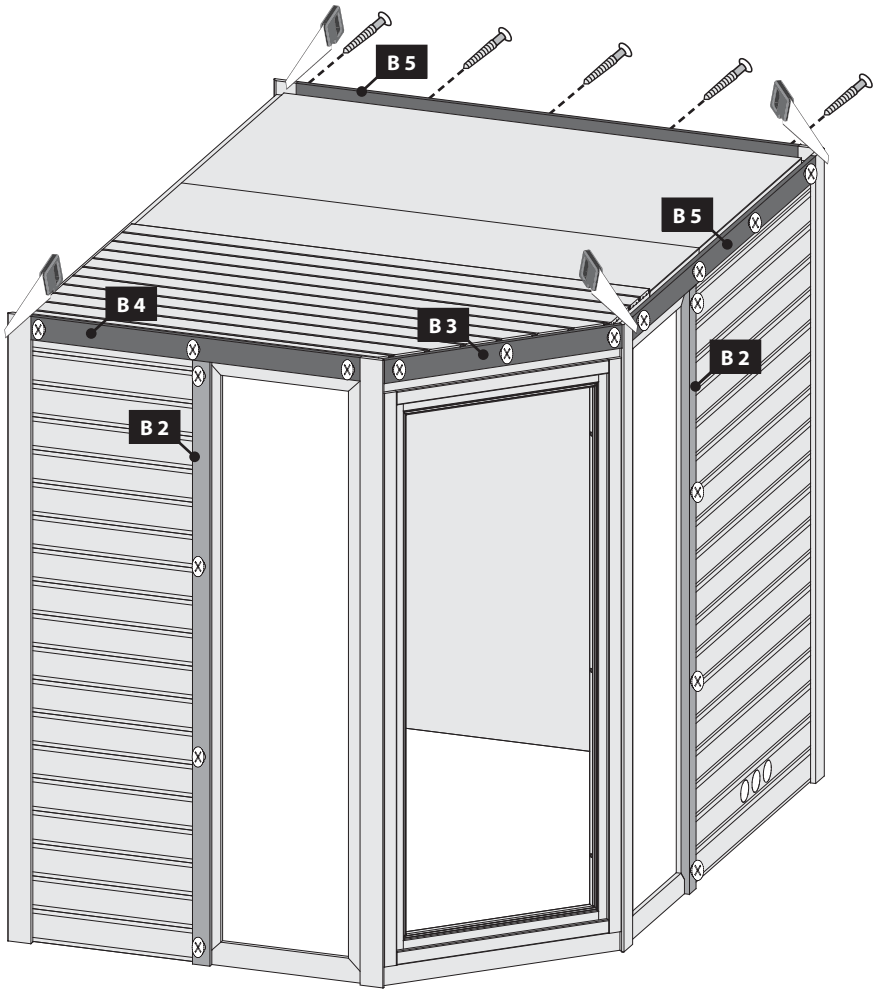
B 5
B 5
B 4
B 3
B 2
B 2

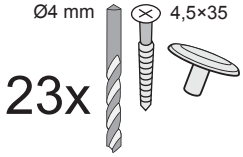
Ø4 mm
4,5×35
23x

14

Ø4 mm 4,5×35

12x

T 1

T 1

T 1

T 1

14.1

T 1

T 1

14.1

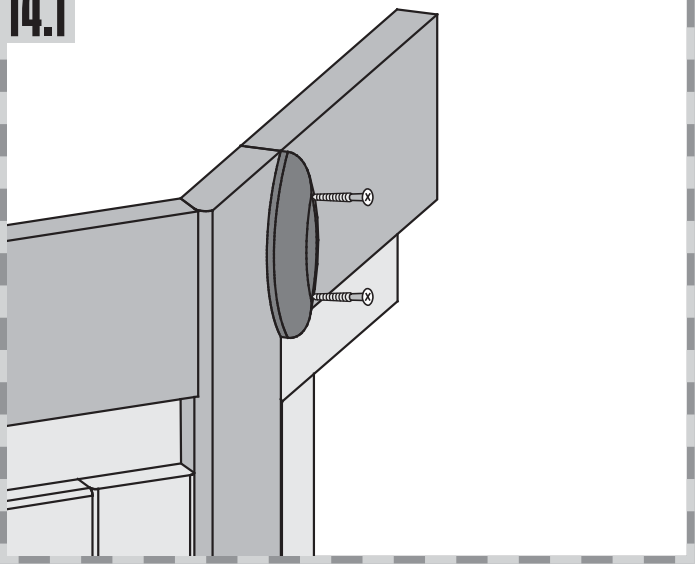

15

12x

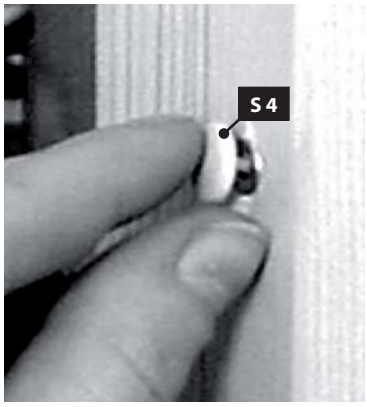

15

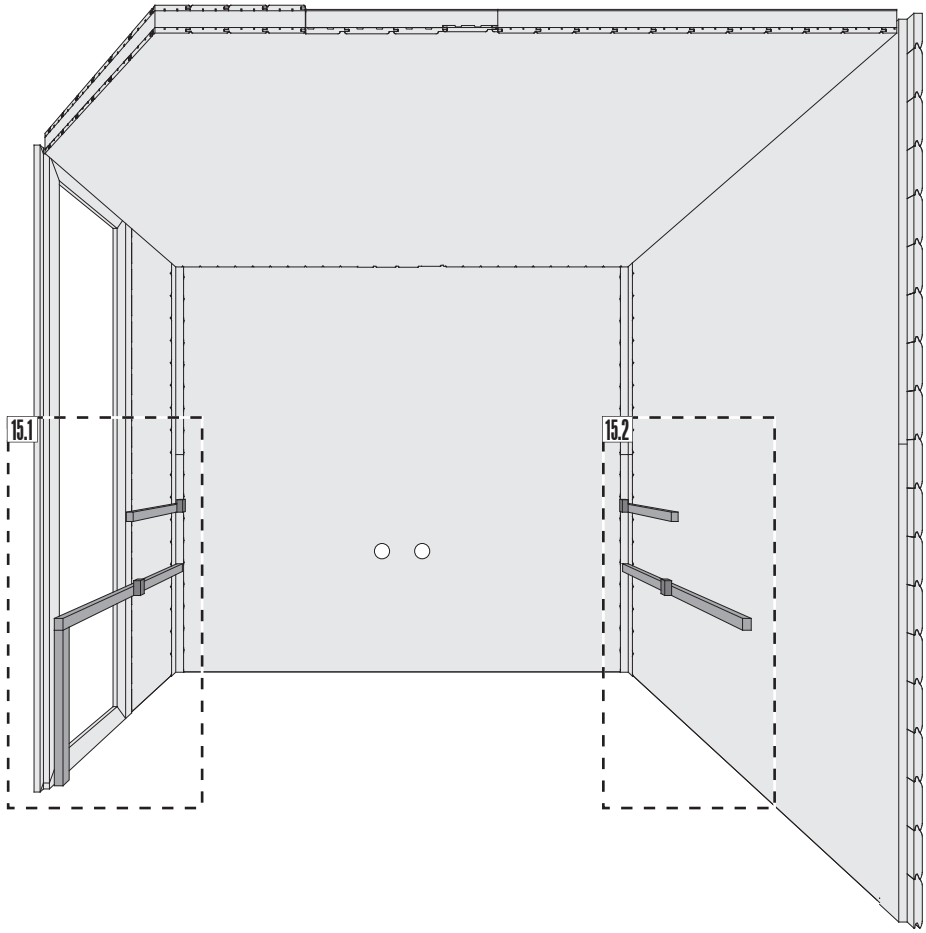
15.1
15.2

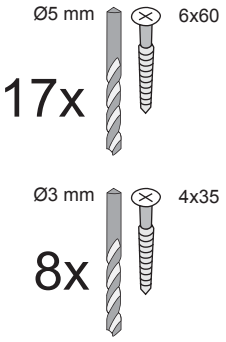
Ø5 mm
6x60
17x
Ø3 mm
4x35
8x

15.1

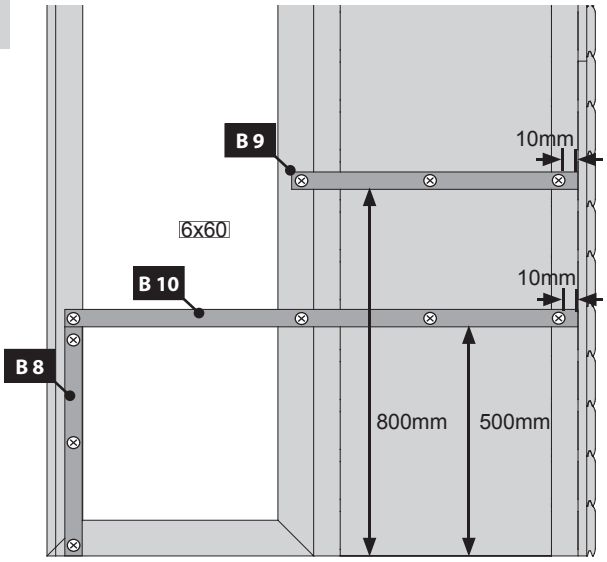
B 9
10mm
6x60
B 10
10mm
B 8
800mm
500mm

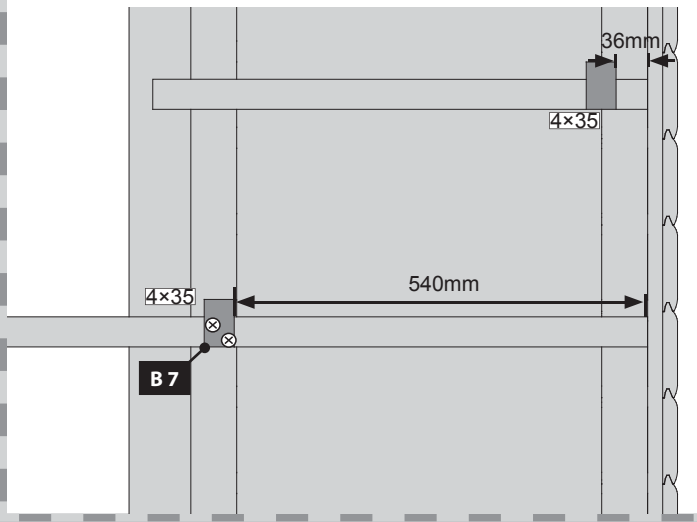
36mm
4×35
4×35
540mm
B 7

15.2

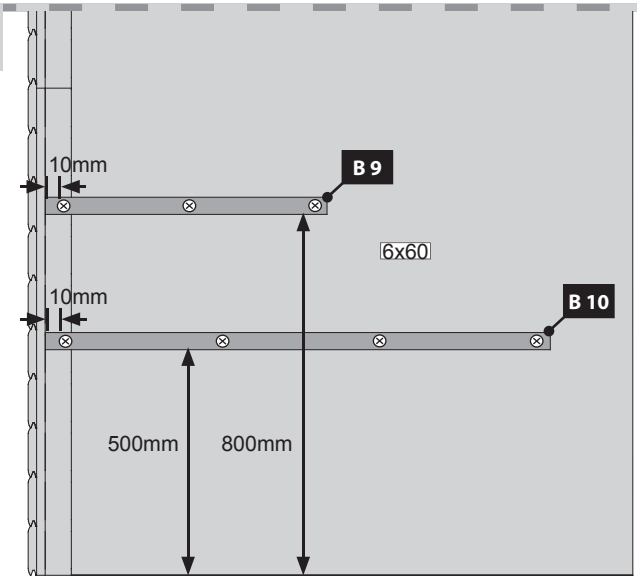
10mm
B 9
6x60
10mm
B 10
500mm
800mm

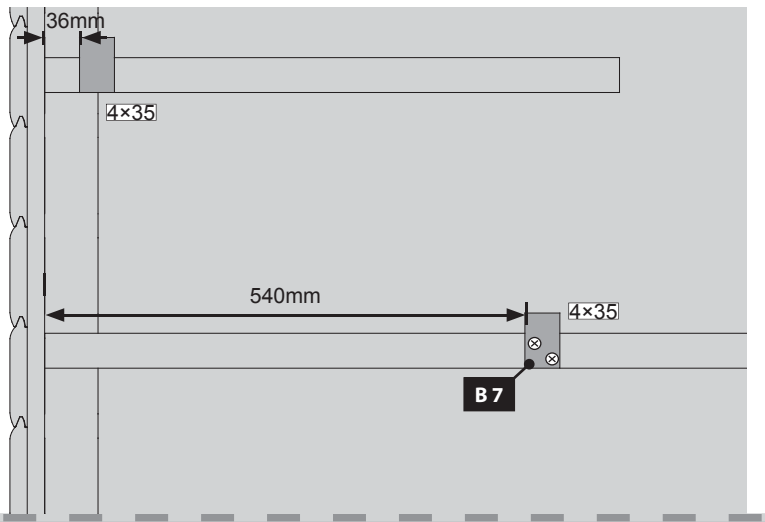
36mm
4×35
540mm
4×35
B 7

16

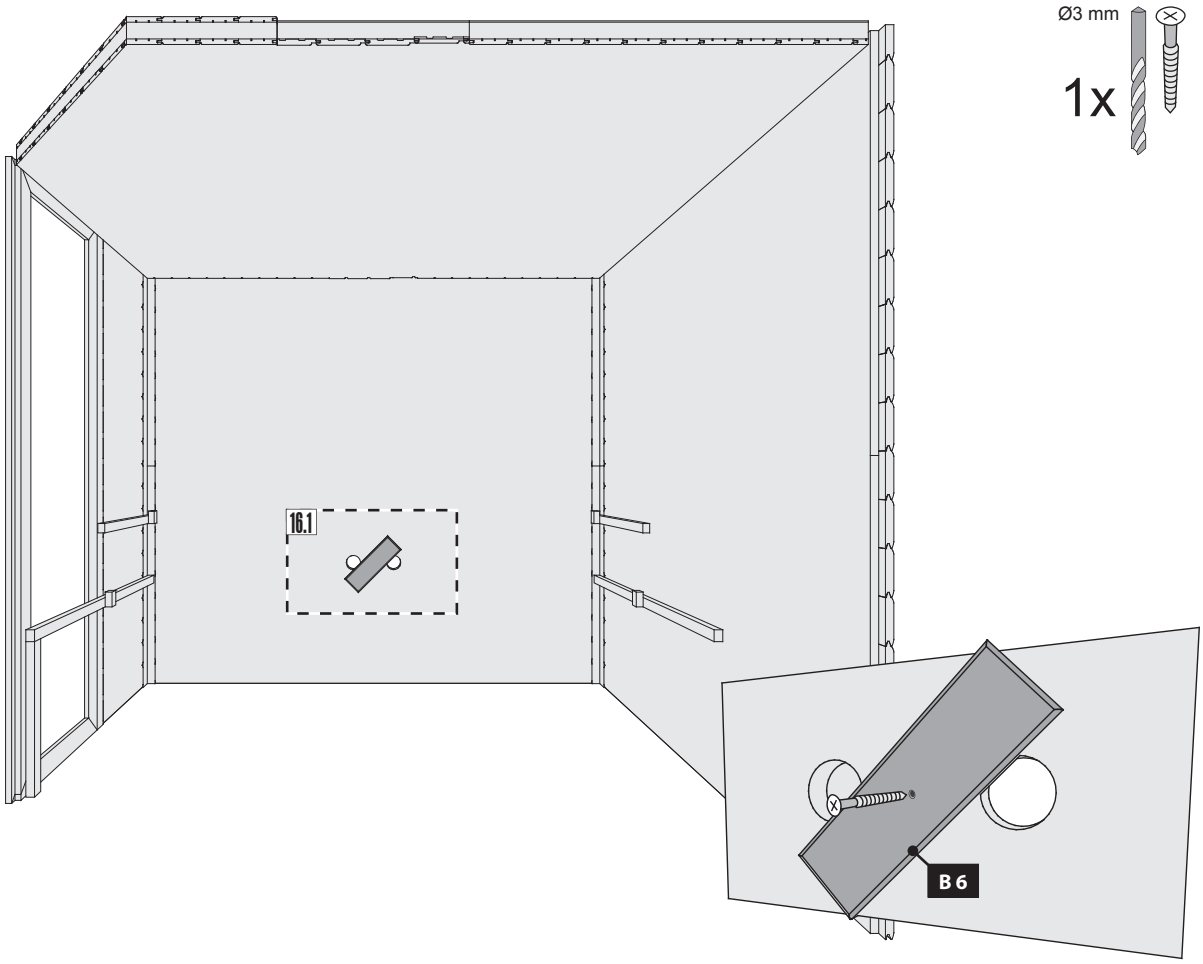

16.1

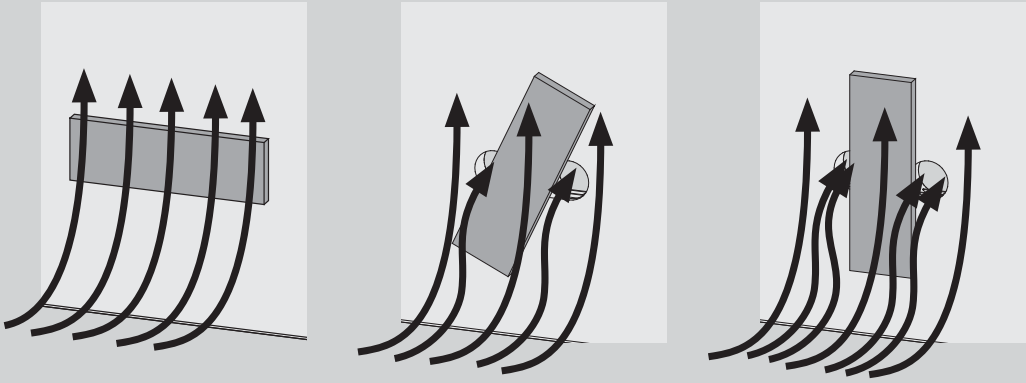

Hier ist die Funktionsweise des Brettes abgebildet. Regeln Sie damit die Abluft nach Ihren eigenen Wünschen.

This figure shows the functional principle of the board. Regulate the exhaust air according to your own wishes.

Hier is de werking van het plankje afgebeeld. Regel daarmee de luchtafvoer naar eigen wens.

Ceci représente le mode de fonctionnement de la planche. Avec elle, régulez l'écoulement de l'air selon vos désirs.

Aquí está representada la forma de funcionamiento de la tabla. Regule con ello el aire de salida según sus propios deseos.

Viene illustrato il principio di funzionamento della tavoletta di regolazione della ventilazione. Con essa si può regolare a piacere la ventilazione.

Zde je zobrazená funkce desky. Regulujte s ní odsávací vzduch dle Vašeho přání.

17

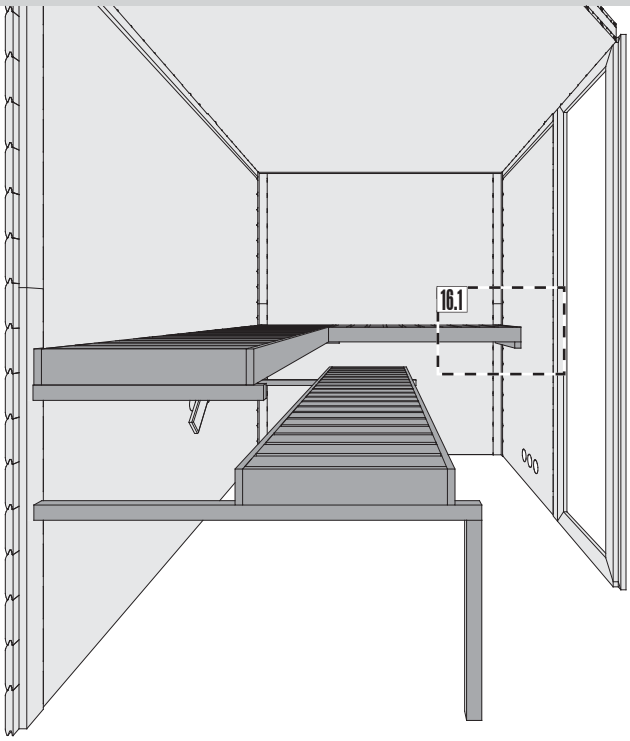

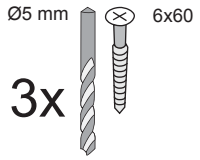

16.1

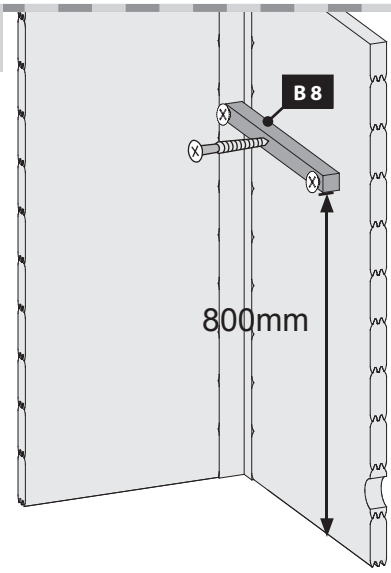

18

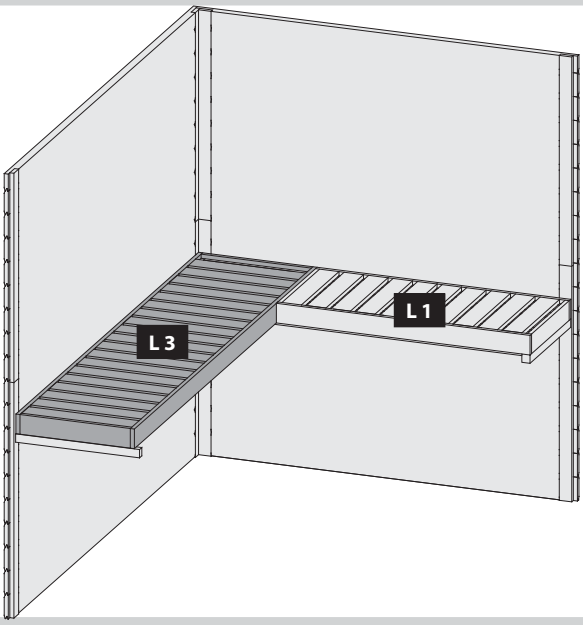

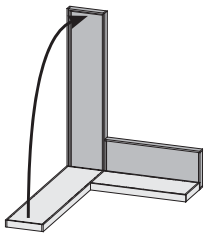

18.1

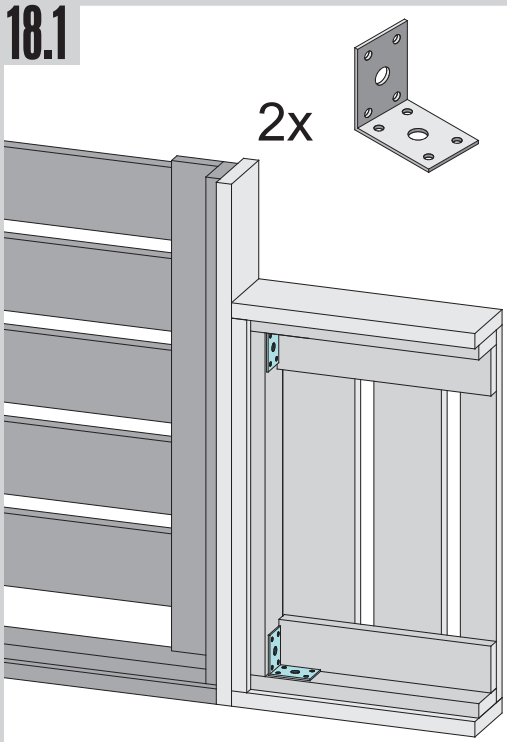

18.2

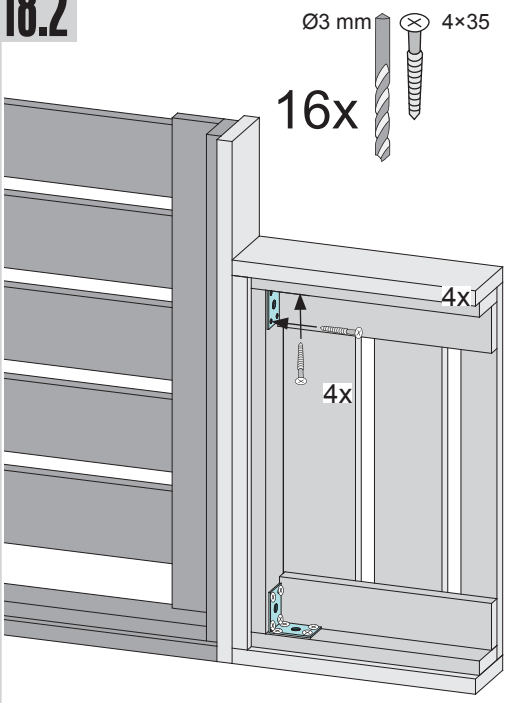

18.3

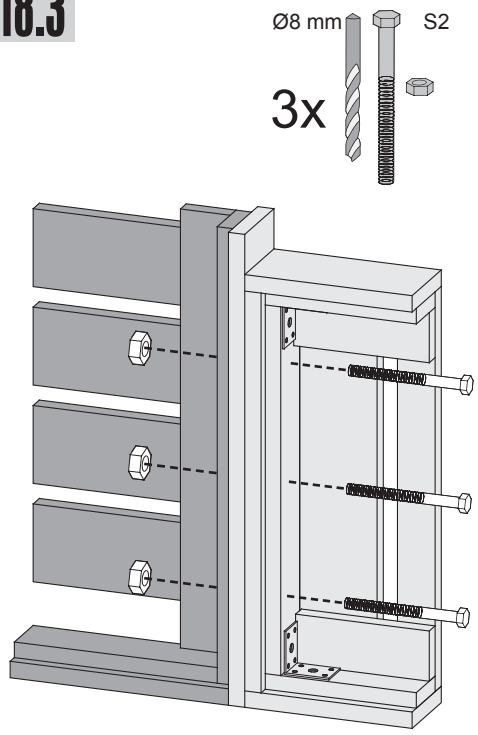

19

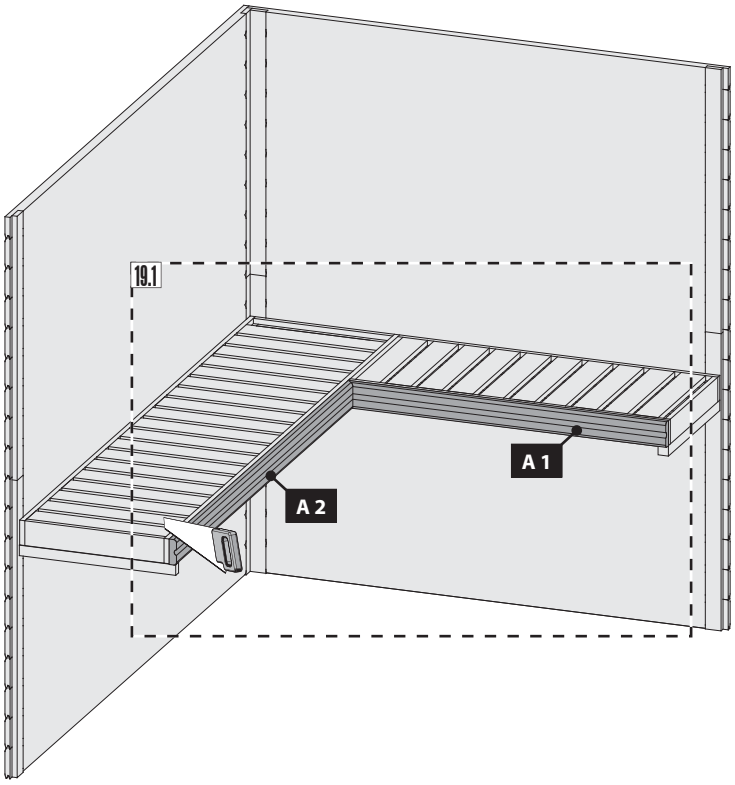

19.1

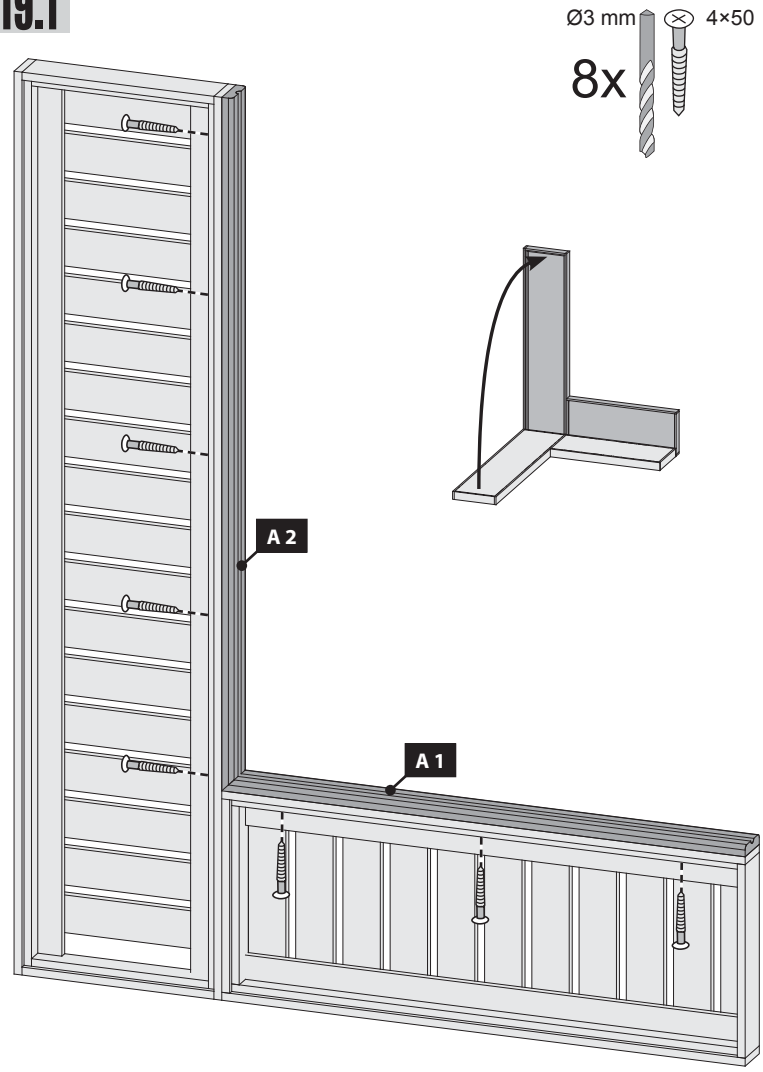

20

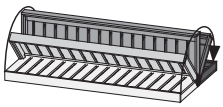

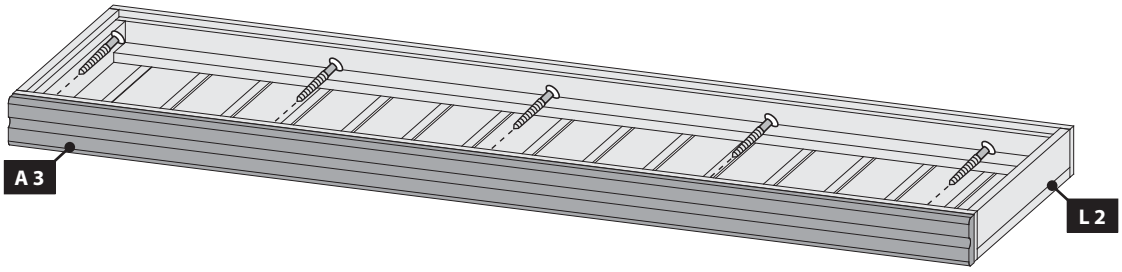

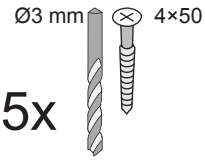

21 2x

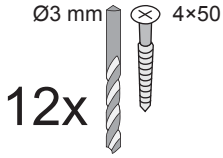

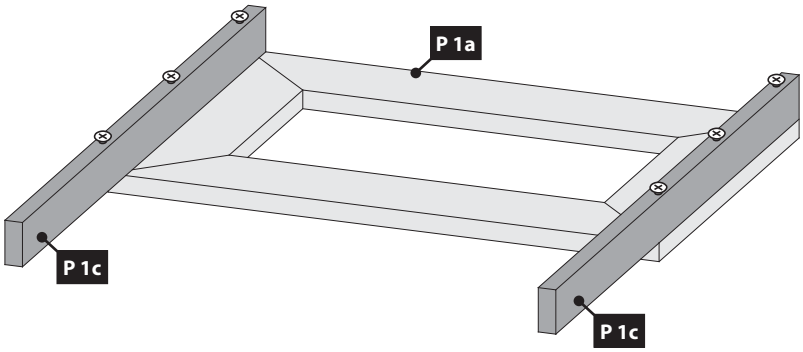

22

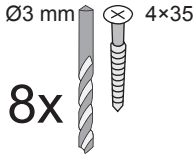

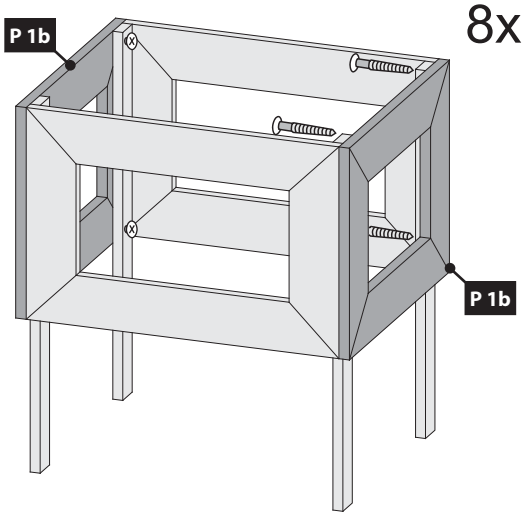

23

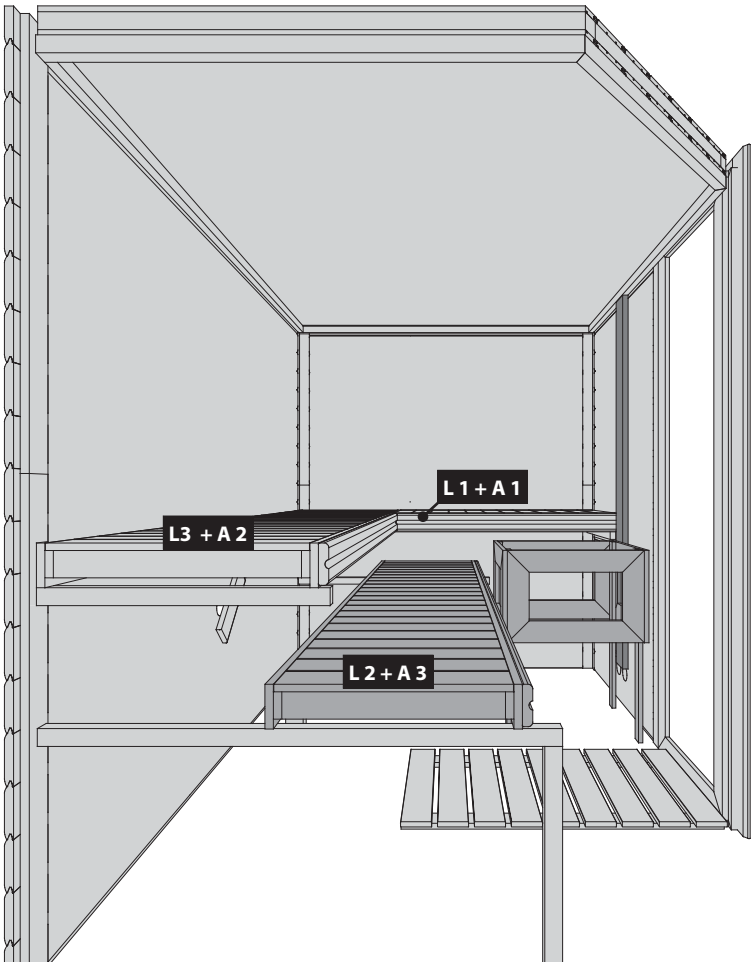

24

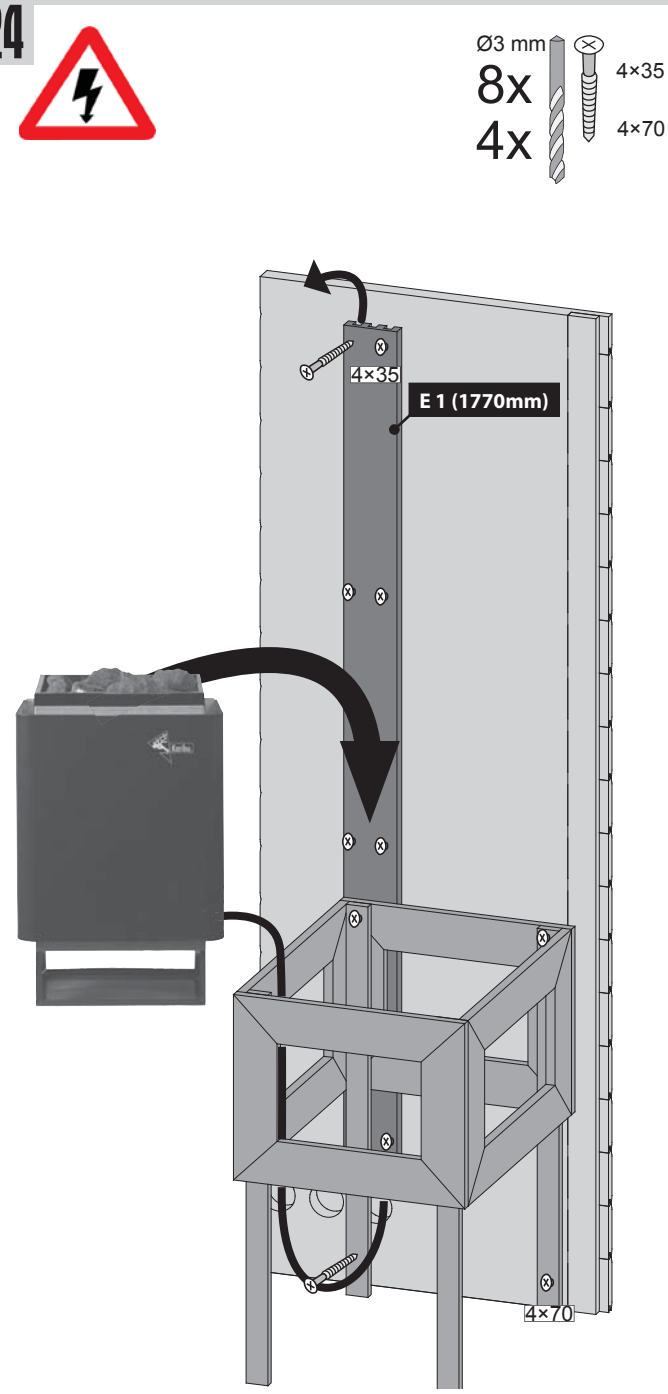

Einbau Glastür
Montage porte en verre
Installation of glass door
Montage van de glazen deur
Montaje de la puerta de cristal
Installazione portello di vetro
Namestitev steklena vrata

!!! 04 – 08 !!!

06.03.2019

20527

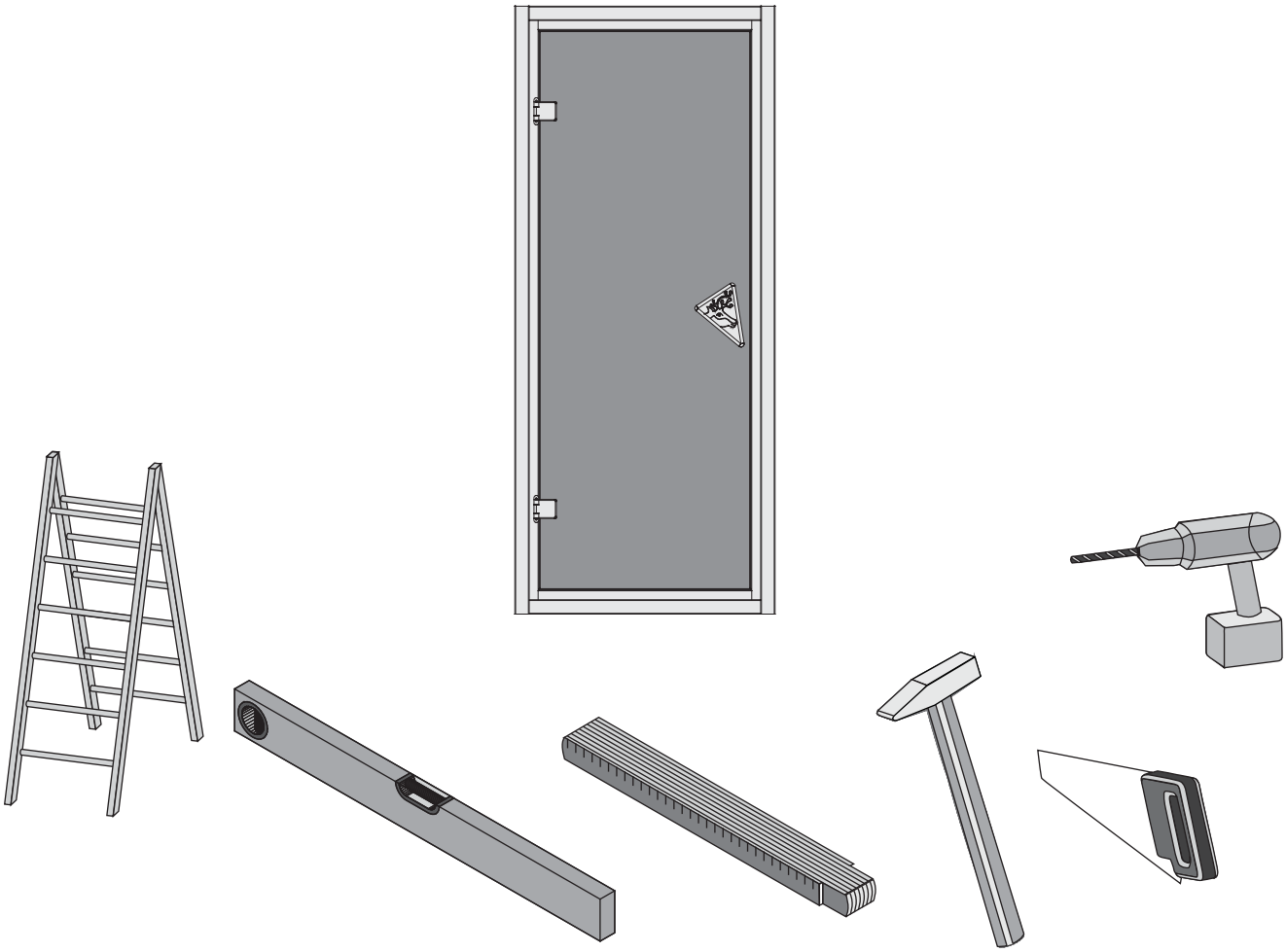

Aufbauanleitung

Building Instructions

notice de montage

montagehandleiding

Montagevejledning

Instrucciones de construcción

Istruzioni per il montaggio

Montážní návod

+49 421 38693 33

Vergleichen Sie zuerst die Material-liste mit Ihrem Paketinhalt! Bitte haben Sie Verständnis, dass Beanstandungen nur im nicht aufgebauten Zustand bearbeitet werden können!

Vergelijk eerst de lijst van materialen met de inhoud van uw pakket! Reclamaties kunnen alleen in behandeling worden genomen zolang de onderdelen nog niet zijn gemonteerd!

Confrontate questa distinta materiali prima con il contenuto del pacchetto! Vi preghiamo di comprendere che eventuali reclami possono essere accolti solo prima del montaggio!

First compare the list of materials with your package contents! Please understand that complaints can be processed in the non-built status only!

Start med at kontrollere materialelisten med indholdet af den leverede pakke! Vi gør venligst opmærksom på at reklamationer kun kan behandles for materialer som ikke er blevet bearbejdet!

Nejprve překontrolujte obsah balení podle materiálového listu! Mějte pochopení pro to, že případnou reklamací se můžeme zabývat pouze tehdy, když díly nebudou smontované! Za pomoci tohoto seznamu můžete jednotlivé díly přiřadit k montážnímu návodu.

Commencez par comparer la liste du matériel avec le contenu de votre paquet! Sachez que nous traitons uniquement les réclamations concernant le matériel à l'état non monté!

En primer lugar, compare la lista de material con el contenido del paquete. Rogamos entienda que las reclamaciones sólo pueden ser tramitadas antes de montar el objeto!

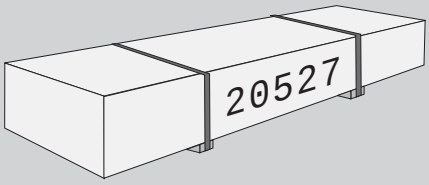

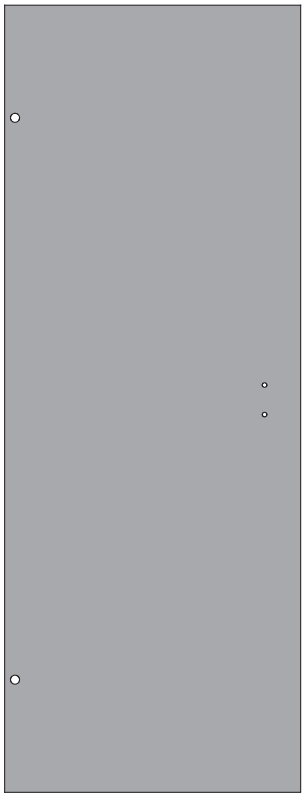

1 x	ID 26494

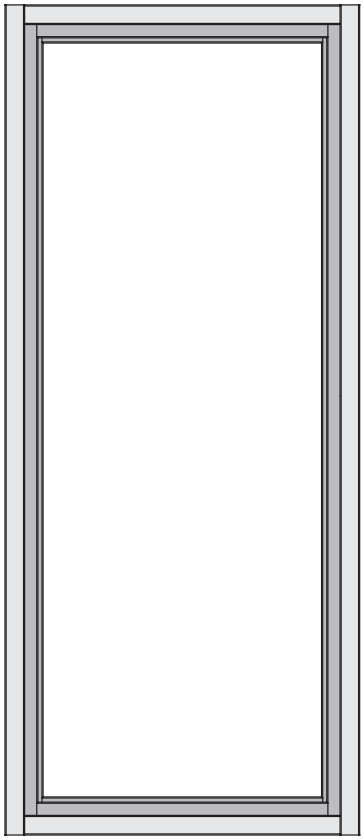

1 x	ID 26498

!

Bitte beachten Sie, dass es sich bei einem Spontanbruch infolge von Nickelsulfideinschlüssen um Glasbrüche handelt, die nicht auf Verarbeitungsfehler basieren und somit nicht durch den Hersteller und dem Verarbeiter zu vertreten sind. Der Spontanbruch ist als hinzunehmendes Allgemeinrisiko anzusehen.

Bitte haben Sie Verständnis, dass wir eine Nachlieferung nur gegen Berechnung ausführen können.

Einbau Glastür

Installation of glass door

Montage porte en verre

Montage van de glazen deur

Installationsglasdør

Montaje de la puerta de cristal

Installazione portello di vetro

Sauna Instalace dveře

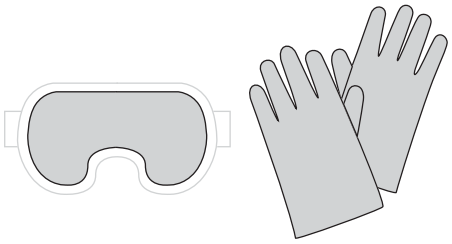

01

Saunatürglas in den Türrahmen legen

Put the door glass in the frame

Mettez le verre de la porte dans le cadre

Plaats het deurglas in het frame

Sæt dørglasset i rammen

Pon el vidrio de la puerta en el marco

Metti il vetro della porta nel telaio

Vložte sklo dveří do rámu

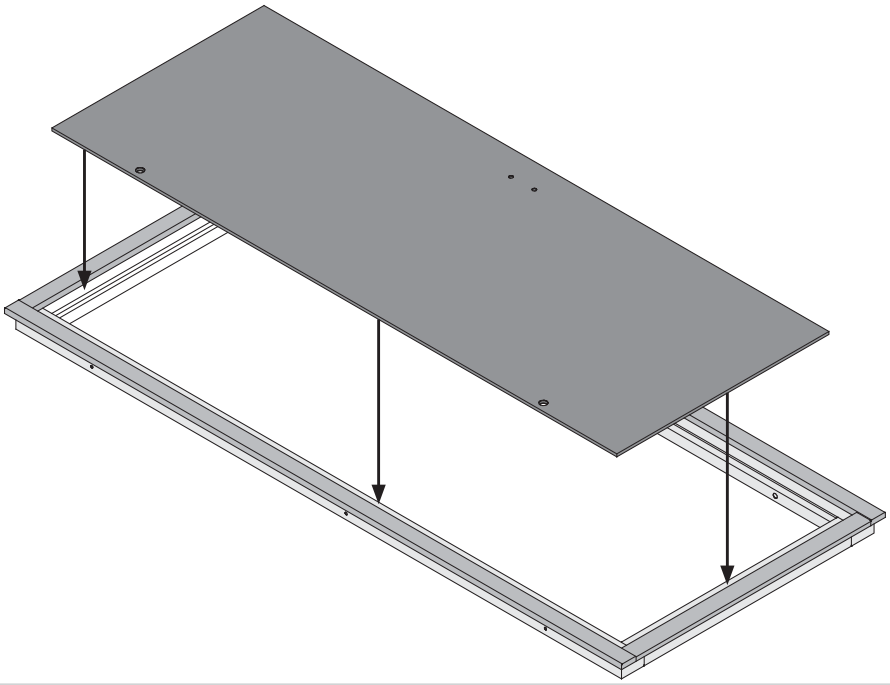

02

Saunatürglas in den Türrahmen ausrichten

Center the glass in the wooden frame

Bien aligner le verre à vitre

Lijn het glas uit in het deurframe

Juster saunaens dørglas i dørkarmen

Alinee el vidrio en el marco de la puerta

Allineare il vetro nel telaio della porta

Skleněná dvířka sauna v zárubně zarovnání

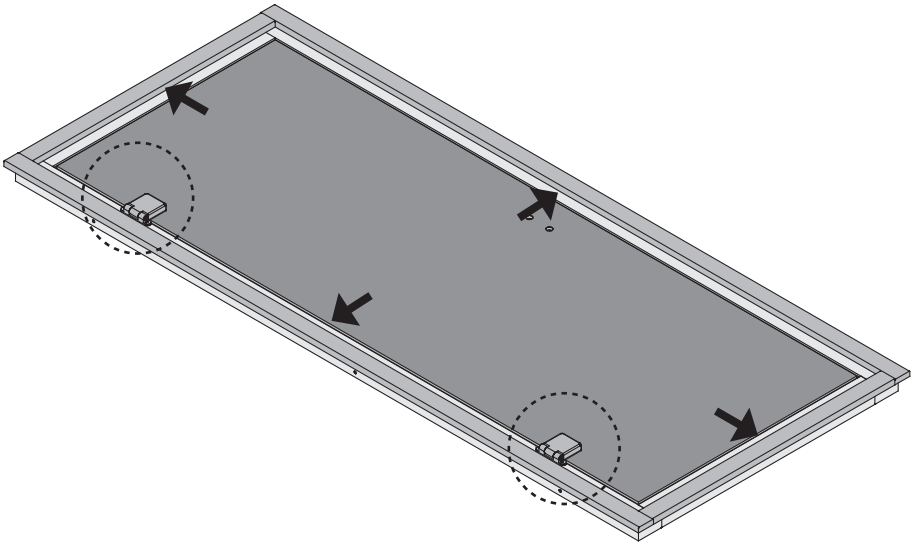

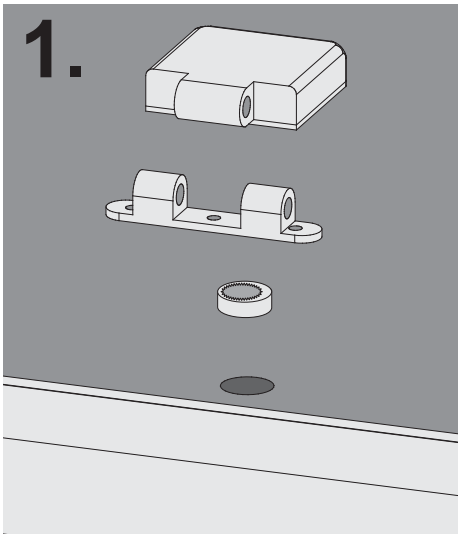

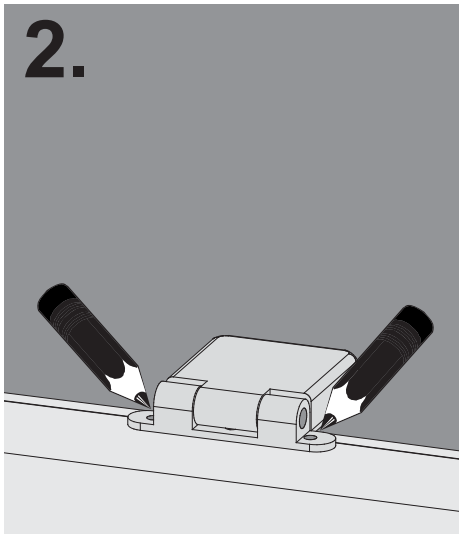

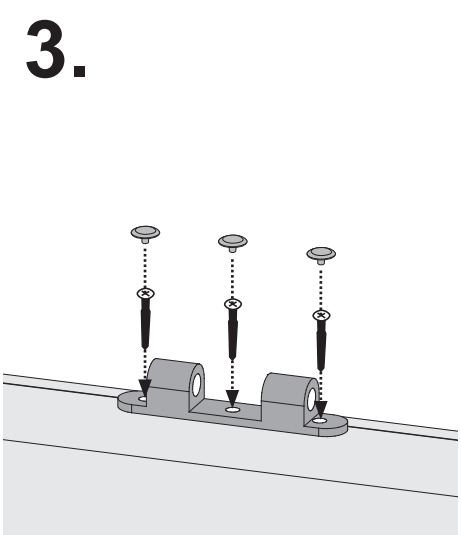

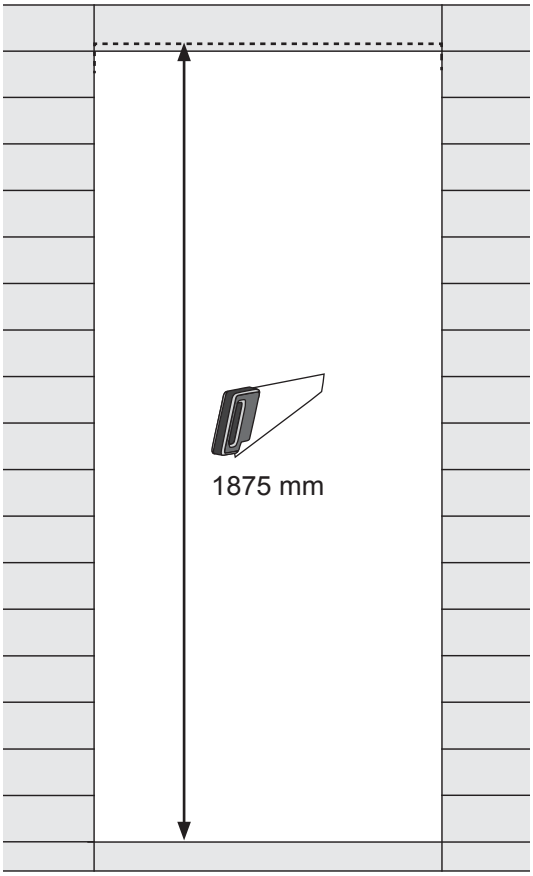

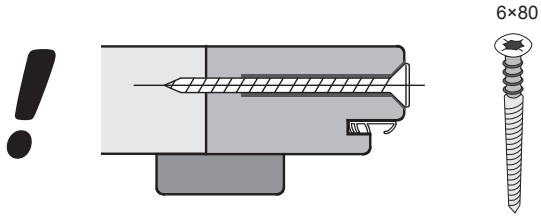

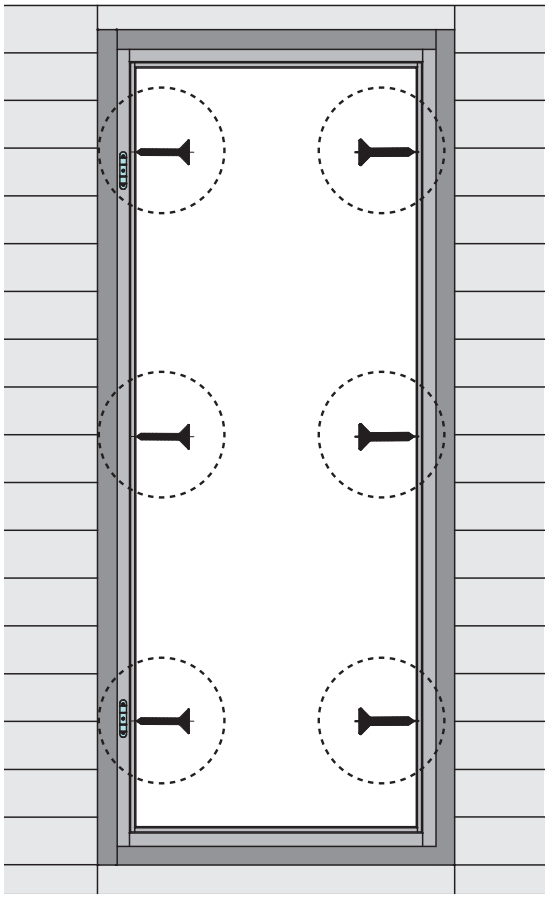

1.

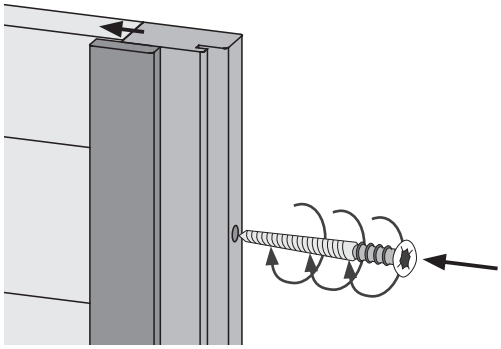

2.

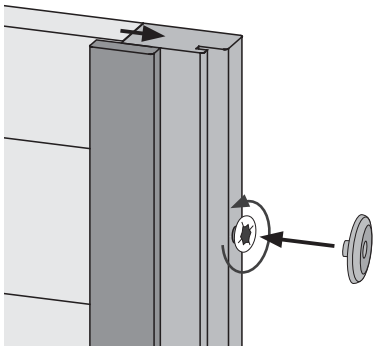

Einbau Glastür

Installation of glass door

Montage porte en verre

Montage van de glazen deur

Installationsglasdør

Montaje de la puerta de cristal

Installazione portello di vetro

Sauna Instalace dveře

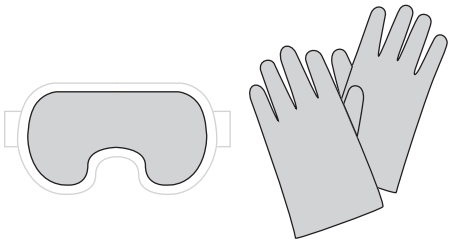

04

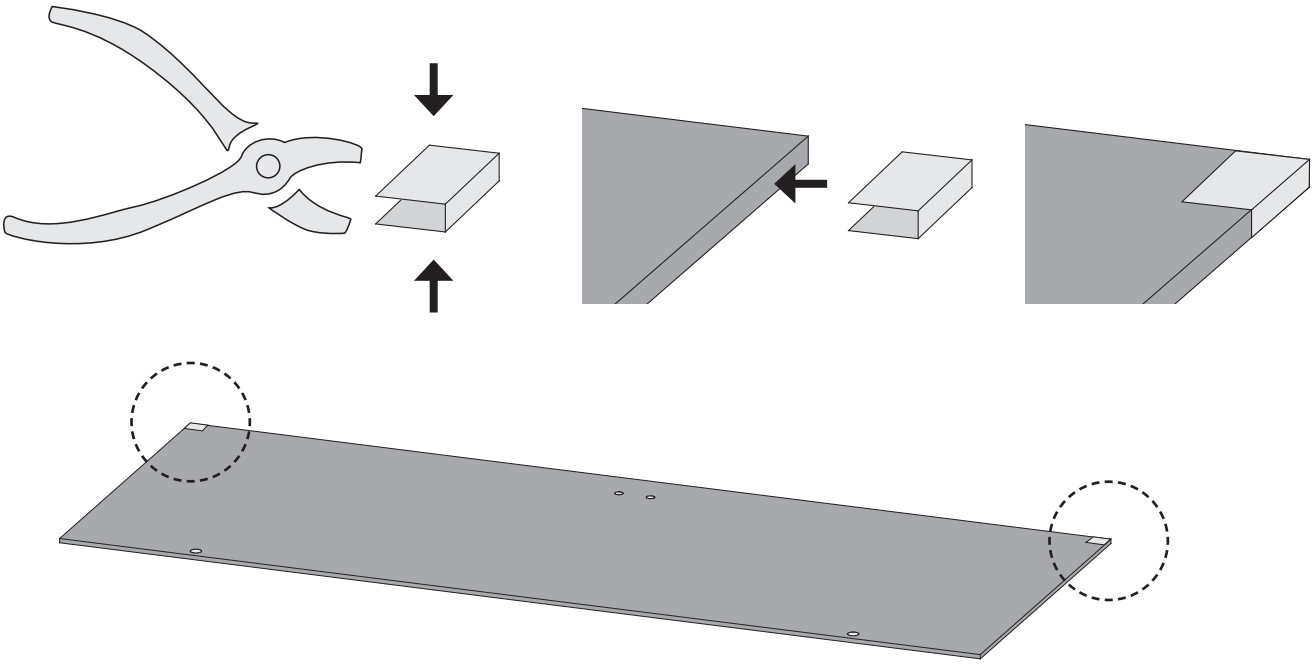

05

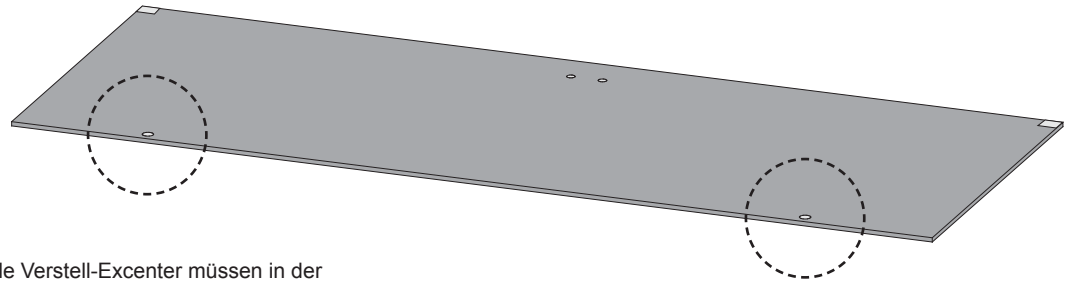

Alle Verstell-Excenter müssen in der Glasscheibe die gleiche Grundstellung haben

All adjustable eccentrics must have the same basic adjustment in the glass panel

Tous les excentreurs de positionnement doivent avoir la même position de base dans la vitre

Alle excentrische verstelelementen moeten in dezelfde stand in de glasplaat worden geplaatst

Alle justeringsexcentricer skal have samme grundlæggende position i glasruden

Todos los excéntricos regulables tienen que tener la misma posición base en la hoja de cristal

Tutti gli eccentrici di regolazione devono avere la stessa posizione base nella lastra di vetro

šechny nastavovací podivínů musí mít stejný základní polohy ve skle

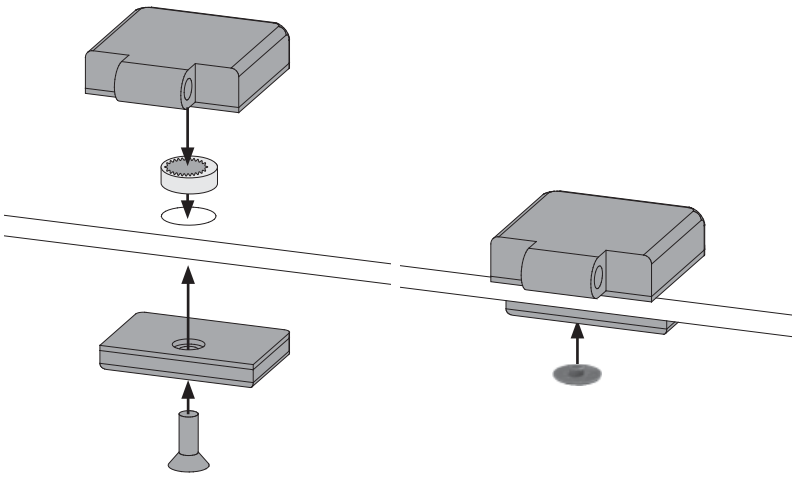

Einbau Glastür

Installation of glass door

Montage porte en verre

Montage van de glazen deur

Installationsglasdør

Montaje de la puerta de cristal

Installazione portello di vetro

Sauna Instalace dveře

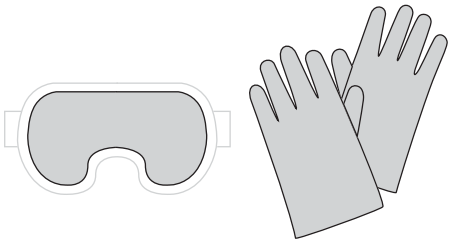

06

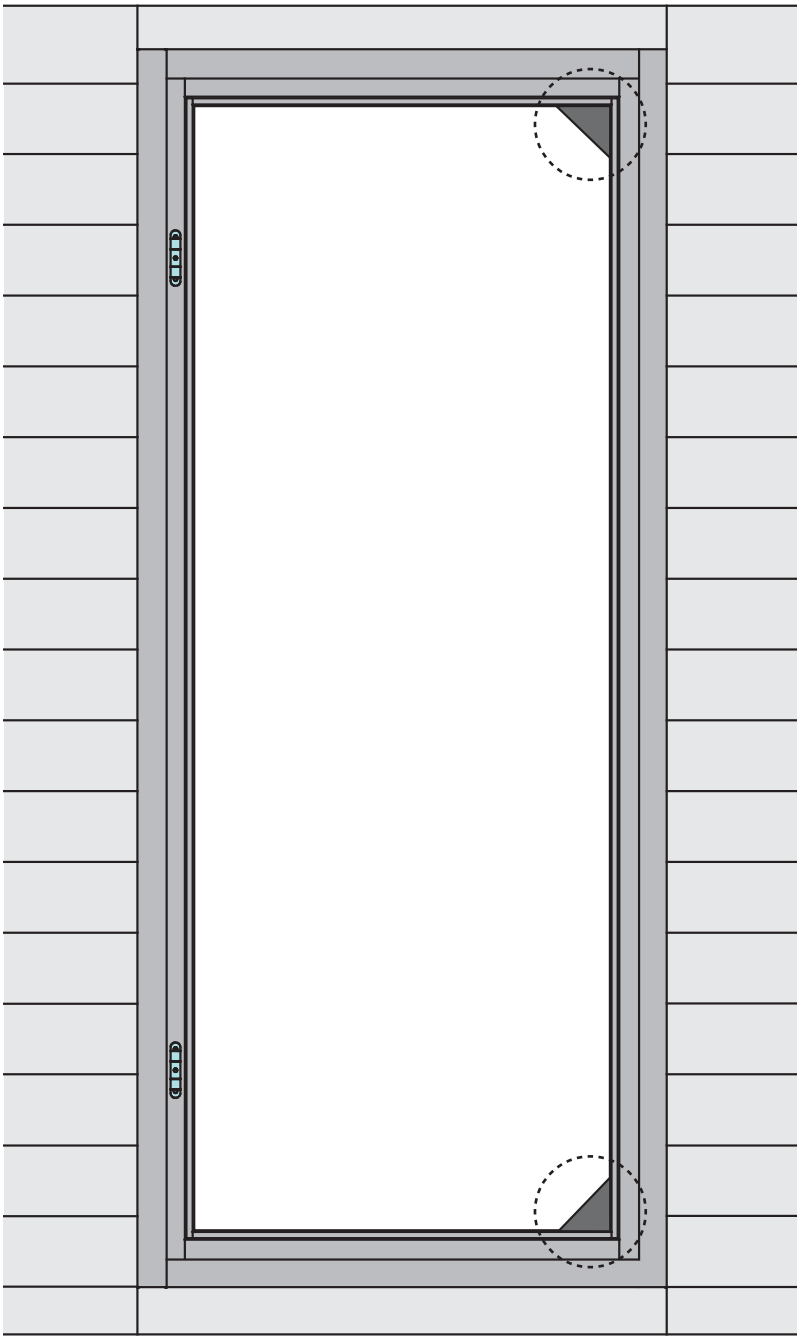

Einbau Glastür

Installation of glass door

Montage porte en verre

Montage van de glazen deur

Installationsglasdør

Montaje de la puerta de cristal

Installazione portello di vetro

Sauna Instalace dveře

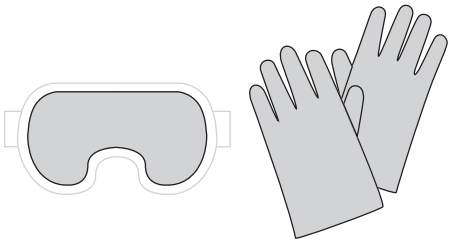

07

Alle Verstell-Excenter müssen in der Glasscheibe die gleiche Grundstellung haben

All adjustable eccentrics must have the same basic adjustment in the glass panel

Tous les excentreurs de positionnement doivent avoir la même position de base dans la vitre

Alle excentrische verstelelementen moeten in dezelfde stand in de glasplaat worden geplaatst

Alle justeringsexcentricer skal have samme grundlæggende position i glasruden

Todos los excéntricos regulables tienen que tener la misma posición base en la hoja de cristal

Tutti gli eccentrici di regolazione devono avere la stessa posizione base nella lastra di vetro

šechny nastavovací podivínů musí mít stejný základní polohy ve skle

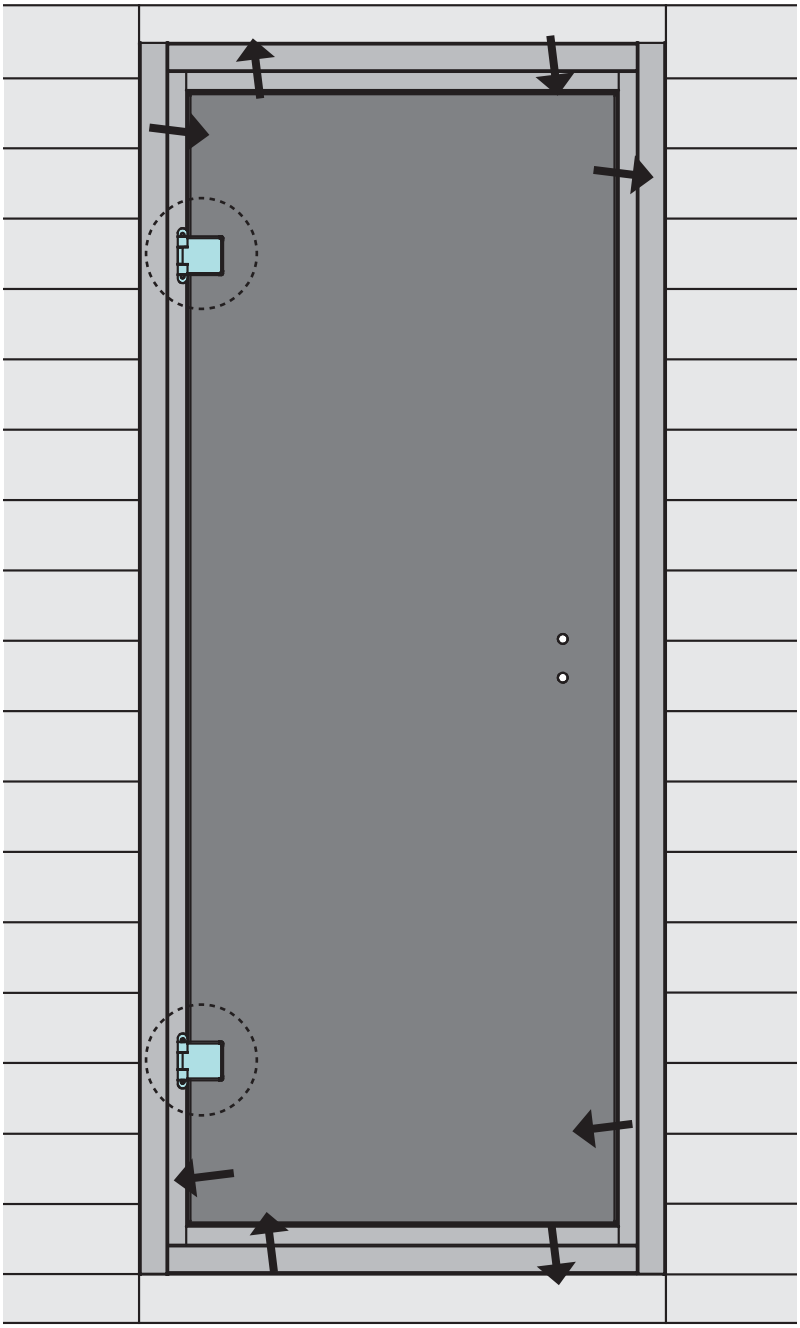

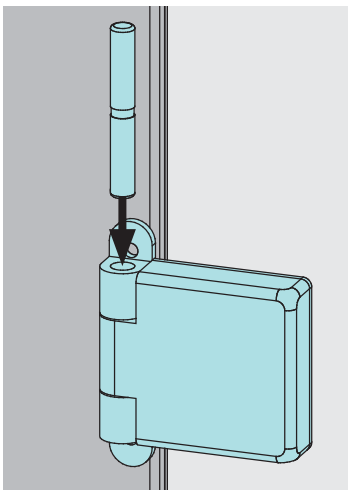

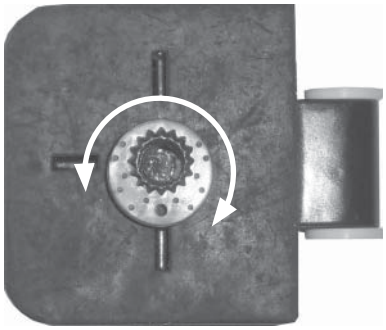

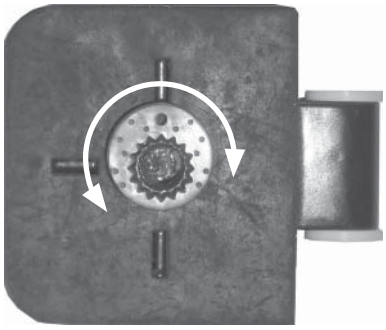

1.

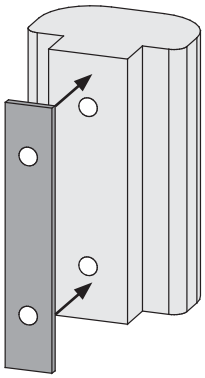

2.

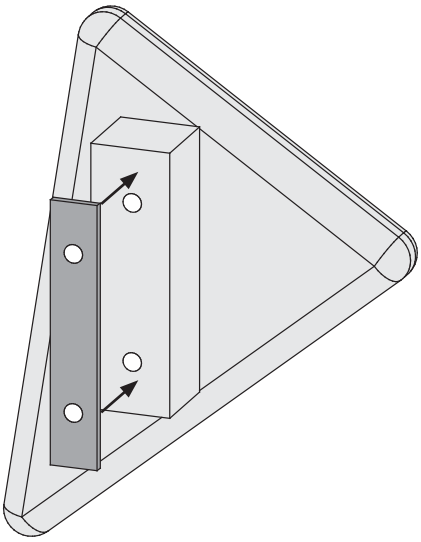

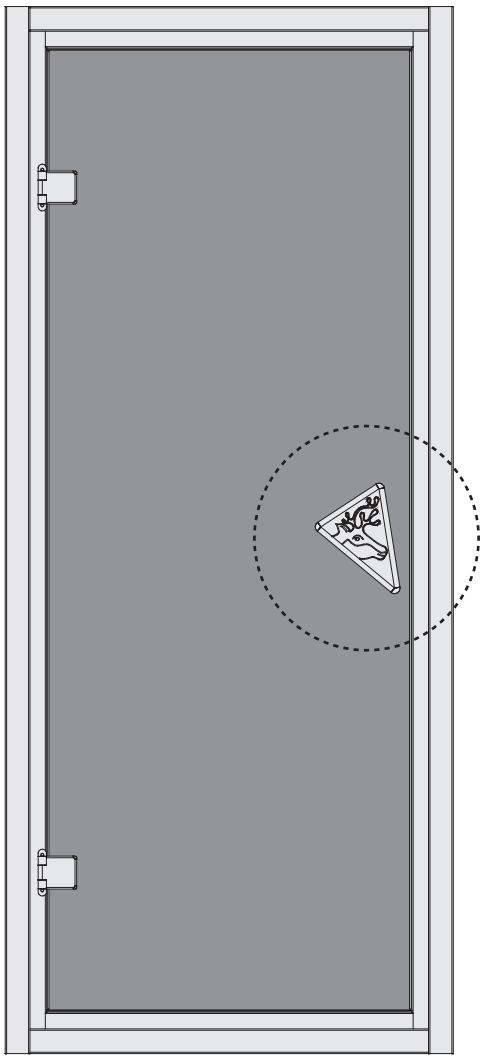

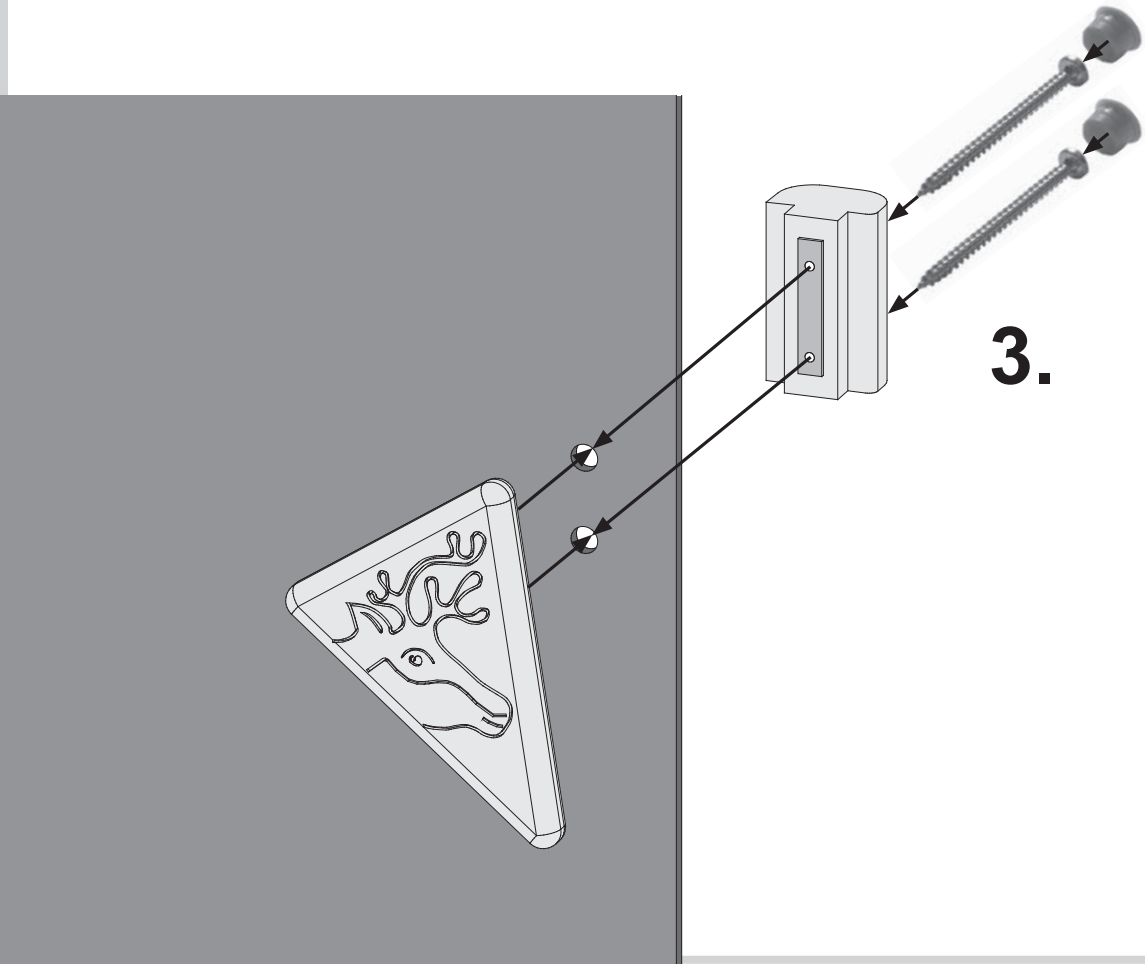

3.