NOVUS® J-214

GUARANTEE 2 YEARS

D

1.1. Konformitätserklärung: Wir erklären in alleiniger Verantwortlichkeit, dass dieser NOVUS Elektrotacker den einschlägigen Sicherheits- und Gesundheitsanforderungen der EG-Produktsicherheitsrichtlinie * entspricht. Das Gerät stimmt überein mit den folgenden Normen: ** gemäß den Bestimmungen der Richtlinien ***. Ausgabe ****.

GB

1.1. Declaration of Conformity: We declare under our sole responsibility that this NOVUS electric stapler meets the pertinent health and safety requirements of the EC Directive on General Product Safety *. The device complies with the following standards: ** according to the requirements of directives ***. Issued at ****.

F

1.1. Déclaration de conformité : Nous déclarons sous notre propre responsabilité que cette agrafeuse électrique NOVUS répond aux exigences essentielles de sécurité et de santé prescrites par la directive CE relative à la sécurité générale des produits *. L'appareil est conforme aux normes suivantes : ** selon les dispositions des directives ***. Mise à jour ****.

NL

1.1. Conformiteitverklaring: Wij verklaren in onze hoedanigheid als alleen verantwoordelijke dat deze elektrische tacker van NOVUS aan de betreffende veiligheids- en gezondheidseisen van de EG-productveiligheidsrichtlijn * voldoet. Het apparaat komt overeen met de volgende normen: ** volgens de bepalingen van de richtlijnen ***. Uitgave ****.

I

1.1. Dichiarazione di conformità: Dichiariamo sotto propria esclusiva responsabilità, che questa aggraffatrice elettrica NOVUS corrisponde alle disposizioni relative alle norme sanitarie e alle norme di sicurezza indicate nelle direttive dell'UE sulla sicurezza dei prodotti *. L'apparecchio corrisponde alle seguenti norme: ** in osservanza delle disposizioni delle direttive ***. Edizione ****.

E

1.1. Declaración de conformidad: Declaramos por propia cuenta que esta grapadora eléctrica NOVUS está fabricada conforme a las correspondientes normas de seguridad y sanidad de la Directiva CE sobre la Seguridad General de productos *. El aparato se corresponde con las siguientes normas: **, conforme a las disposiciones de las directivas ***. Edición ****.

P

1.1. Declaração de conformidade: Declaramos, sob exclusiva responsabilidade, que o presente agrafador eléctrico da NOVUS satisfaz todas as exigências em matéria de segurança e de saúde previstas na directiva do Parlamento Europeu relativa à segurança geral dos produtos *. O produto está em conformidade com as normas ou documentos normativos seguintes: ** de acordo com o disposto nas directivas ***. Emissão ****.

S

1.1. Konformitetsförklaring: Vi förklarar oss ensamt ansvariga för att denna NOVUS Elektrotacker motsvarar tillämpliga säkerhets- och hälsokrav enligt EG-produktsäkerhetsdirektiv *. Apparaten stämmer överens med följande normer: ** enligt bestämmelserna i direktiven ***. Utgåva ****.

DK

1.1. Overensstemmelseserklæring: Vi erklærer som eneansvarlig, at denne NOVUS elektriske hæftemaskine opfylder de relevante sikkerheds- og helbredskrav i EF's produktsikkerhedsdirektiv *. Apparatet er i overensstemmelse med følgende standarder: ** ifølge bestemmelserne i direktiverne***. Udgave****.

FIN

1.1. Vaatimustenmukaisuusvakuutus. Vakuutamme omalla vastuullamme, että tämä NOVUS Elektrotacker (sähköinen hakasnaulain) täyttää EY-konedirektiivin * asianomaiset turvallisuutta ja terveyttä koskevat vaatimukset. Laite täyttää seuraavat normit: direktiivien ** vaatimusten *** mukaan. Painos ****.

N

1.1. Samsvarserklæring: Vi erklærer som eneste ansvarlige at dette apparatet - NOVUS elektrisk stiftemaskin - oppfyller de gjeldende sikkerhets- og helsekrav i EF-produktdirektivet *. Apparatet er i samsvar med følgende standarder: ** i henhold til bestemmelsene i rådsdirektivene ***. Utgave ****.

GR

1.1. Δήλωση Συμμόρφωσης: Δηλώνουμε με αποκλειστική ευθύνη μας ότι αυτό το ηλεκτρικό συρραπτικό NOVUS ανταποκρίνεται στις σχετικές απαιτήσεις ασφάλειας και υγείας της Οδηγίας περί ασφάλειας προϊόντων της ΕΚ *. Η συσκευή ανταποκρίνεται στα ακόλουθα πρότυπα: ** σύμφωνα με τους κανονισμούς των Οδηγιών ***. Εκδοση ****.

* Prod SRL 2001/95/EG
** EN 60745-1, EN 60745-2-16, EN 60335-1, EN 60335-2-29, EN 55014-1, EN 55014-2,
*** 2006/42/EG, 2006/95/EG, 2004/108/EG, 2011/65/EU

Typ/Type:	NOVUS J-214
Baujahr/Year of manufacture:	13 →
Herstellergarantie/Guarantee:	2 Jahre/2 Years
Dokumentationsbevollmächtigter: Autorised Person for Documents:	Christian Schnieders Novus Dahle GmbH & Co.KG, Breslauer Str. 34-38, D-49808 Lingen
**** Lingen, 2013-08-23	Rev03
Armin Rutenberg, Geschäftsführer	Frank Indenkämpen, Geschäftsführer

Novus Dahle GmbH & Co. KG • Breslauer Str. 34-38 • D-49808 Lingen

TR

1.1. Uygunluk Deklarasyonu: Firmamız kendi sorumlulugu altında NOVUS elektrikli zımba ürününün AB Ürün Güvenlik Direktifinin * geçerli olan İş Güvenliği ve İş Sağlığı Yönetmeliklerine uygun olduğunu beyan eder. Alet, *** nolu direktifin ** nolu normlarına uygundur. Basım ****.

PL

1.1. Deklaracja zgodności: Oświadczamy na naszą wyłączną odpowiedzialność, że niniejszy zszywacz elektryczny firmy NOVUS odpowiada odnośnym wymogom bezpieczeństwa i ochrony zdrowia dyrektywy WE w sprawie bezpieczeństwa eksploatacji wyrobów *. Urządzenie jest zgodne z następującymi normami: ** zgodnie z postanowieniami dyrektyw ***. Wydanie ****.

SK

1.1. Prehlásenie o zhode: Prehlasujeme na vlastnú zodpovednosť, že je táto elektrická zošívačka NOVUS v súlade s príslušnými bezpečnostnými požiadavkami a predpismi ochrany zdravia smernice ES o všeobecnej bezpečnosti výrobkov *. Tento prístroj je v súlade s nasledujúcimi normami: ** podľa predpisov smerníc ***. Vydanie ****.

CZ

1.1. Prohlášení o shodě: Ve výhradní zodpovědnosti prohlašujeme, že tento elektrický sponkovač NOVUS odpovídá příslušným bezpečnostním a zdravotním požadavkům směrnice ES o obecné bezpečnosti výrobků *. Přístroj odpovídá následujícím normám: ** podle ustanovení směrnic ***. Vydání ****.

H

1.1. Megfelelőségi nyilatkozat: Egyedüli felelősségünk tudatában kijelentjük, hogy jelen NOVUS elektromos tűzőgép eleget tesz az EK-termékbiztonsági irányvonal * vonatkozó biztonsági- és egészségügyi követelményeinek. A készülék összhangban van az alábbi szabványokkal: ** irányvonalak rendelkezései szerint ***. Kiadás ****.

RO

1.1. Declarație de conformitate: Noi declarăm pe propria răspundere că acest capsator electric NOVUS corespunde cerințelor de siguranță și sănătate ale liniei directoare referitoare la siguranța produselor CE *. Aparatul corespunde următoarelor norme: ** conform prevederilor liniilor directoare***. Ediția ****.

SLO

1.1. Izjava o skladnosti: Izjavljamo z lastno odgovornostjo, da ta električni pribijač NOVUS odgovarja veljavnim varnostnim in zdravstvenim zahtevam smernice EU o varnosti proizvodov * . Naprava je v skladu s sledečimi normami: ** v skladu z določbami smernic ***. Izdaja ****.

HR

1.1. Izjava o usklađenosti: Izjavljujemo s punom odgovornošću da ovaj NOVUS električni pištolj za spajanje odgovara dotičnim zahtjevima za sigurnost i zdravlje prema smjernici EZ-e o sigurnosti proizvoda *. Uređaj odgovara sljedećim normama:
** u skladu s odredbama smjernica ***. Izdanje ****.

EST

1.1. Vastavusdeklaratsioon: Ainsa vastutavana teeme teatavaks, et käesolev NOVUS elektriline klammerdaja vastab asjakohastele masinate EÜ direktiivide * ohutus- ja tervisenõuetele. Toode on vastavuses *** direktiivide järgnevate normidega: **. Väljaanne: ****.

LT

1.1. Atitikties deklaracija: Su visiška atsakomybe pareiškiame, kad šis NOVUS elektrinis takeris atitinka specialius EB direktyvų * apie mašinas saugos ir sveikatos reikalavimus. Prietaisas atitinka toliau nurodytas normas: ** pagal direktyvų nurodymus ***. Išleidimas ****.

LV

1.1. Atbilstības deklarācija: Ar pilnu atbildību paziņojam, ka šī NOVUS elektriskā skavu pistole atbilst attiecīgajām drošības tehnikas un veselības aizsardzības prasībām saskaņā ar EK direktīvu par preču vispārējo drošību *. Ierīce atbilst sekojošām normām:
** saskaņā ar direktīvu *** prasībām. Izdevums ****.

RUS

1.1. Заявление о соответствии: Настоящим, со всей ответственностью заявляем, что данный электрический степлер марки NOVUS отвечает всем требованиям по безопасности и защите здоровья, установленным в директиве ЕС об общей безопасности продукции *. Настоящий прибор соответствует требованиям следующих норм: ** согласно предписаниям директив ***. Выдано: ****.

* Prod SRL 2001/95/EG
** EN 60745-1, EN 60745-2-16, EN 60335-1, EN 60335-2-29, EN 55014-1, EN 55014-2,
*** 2006/42/EG, 2006/95/EG, 2004/108/EG, 2011/65/EU

Typ/Type:	NOVUS J-214
Baujahr/Year of manufacture:	13 →
Herstellergarantie/Guarantee:	2 Jahre/2 Years
Dokumentationsbevollmächtigter:	Christian Schnieders
Autorised Person for Documents:	Novus Dahle GmbH & Co.KG, Breslauer Str. 34-38, D-49808 Lingen
**** Lingen, 2013-08-23	Rev03
Armin Rutenberg, Geschäftsführer	Frank Indenkämpen, Geschäftsführer

Novus Dahle GmbH & Co. KG • Breslauer Str. 34-38 • D-49808 Lingen

UKR

1.1. Декларація про відповідність: Ми під виняткову власну відповідальність заявляємо, що цей електричний степлер NOVUS задовольняє відповідні вимоги безпеки та охорони здоров'я Директиви ЄС про безпеку виробів*. Пристрій відповідає наступним стандартам: ** згідно з положеннями Директив ***. Видання ****.

BG

1.1. Декларация за съответствие: Ние декларираме на наша отговорност, че този електрически такер NOVUS отговаря на съответните здравни изисквания и изисквания за безопасност на Директивата за сигурността на продуктите на ЕО *. Уредът отговаря на следните норми: ** по разпоредбите на Директиви ***. Издание ****.

CN

1.1. 一致性声明：我方全权负责声明：本款 NOVUS 电动射钉枪符合欧盟产品安全指令 * 的相关安全及健康要求。设备符合下列标准：** 根据指令规定 ***。版本 ****。

* Prod SRL 2001/95/EG
** EN 60745-1, EN 60745-2-16, EN 60335-1, EN 60335-2-29, EN 55014-1, EN 55014-2,
*** 2006/42/EG, 2006/95/EG, 2004/108/EG, 2011/65/EU

Typ/Type:	NOVUS J-214
Baujahr/Year of manufacture:	13 →
Herstellergarantie/Guarantee:	2 Jahre/2 Years
Dokumentationsbevollmächtigter: Autorised Person for Documents:	Christian Schnieders Novus Dahle GmbH & Co.KG, Breslauer Str. 34-38, D-49808 Lingen
**** Lingen, 2013-08-23	Rev03
Armin Rutenberg, Geschäftsführer	Frank Indenkämpen, Geschäftsführer

Novus Dahle GmbH & Co. KG • Breslauer Str. 34-38 • D-49808 Lingen

NOVUS J-214

D	Originalbetriebsanleitung	8
GB	Translation of the original operating instructions	11
F	Traduction de la version originale du mode d'emploi	14
NL	Vertaling van de originele handleiding	17
I	Traduzione delle istruzioni per l'uso originali	20
E	Traducción de las instrucciones originales para el servicio	23
P	Tradução do manual de instruções original	23
S	Översättning av original driftsanvisningen	29
DK	Oversættelse af original brugsanvisning	32
FIN	Alkuperäisen käyttöohjeen käännös	35
N	Oversettelse av original bruksanvisning	38
GR	Μετάφραση του πρωτοτύπου οδηγιών λειτουργίας	41
TR	Orijinal kullanım kılavuzunun tercümesi	44
PL	Tłumaczenie oryginalnej instrukcji obsługi	47
SK	Preklad originálneho návodu na obsluhu	50
CZ	Překlad originálního návodu k obsluze	53
H	Az eredeti Kezelési Utasítás fordítása	56
RO	Traducere a instrucțiunilor de utilizare originale	59
SLO	Originalna navodila za uporabo	62
HR	Prijevod originalnih uputa za uporabu	65
EST	Originaalkasutusjuhendi tõlge	68
LT	Originalios naudojimo instrukcijos vertimas	71
LV	Oriģinālās lietošanas instrukcijas tulkojums	74
RUS	Перевод оригинального руководства по эксплуатации	77
UKR	Переклад оригінального керівництва з експлуатації	80
BG	Превод на оригиналното ръководство за експлоатация	83
CN	原版操作说明书译文	86

D Originalbetriebsanleitung

Inhaltsverzeichnis

1. Allgemeines 2
1.1. Konformitätserklärung 2
1.2. Technische Daten 8
1.3. Bestimmungsgemäße Verwendung 9
1.4. Sicherheits- und Warnhinweise 9
1.5. Piktogrammlegende 10
1.6. Lieferumfang 89
2. Normalbetrieb 89
2.1. Magazin öffnen 89
2.2. Heftmittel einlegen 90
2.3. Schlagkraftregulierung 90
2.4. Akku einstecken, LED einschalten 91
2.5. Entsichern, Schuß auslösen 91
2.6. Akku laden 92/93
3. Wartung/Störungsbeseitigung 94
3.1. Reinigen 94
3.2. Störungsbeseitigung 94
3.3. Ersatzteilliste 96/97

1.2. Technische Daten

Akkutacker

- **Nennspannung:** 3,6 V DC
- **Impulsfolge:** max. 30 Schuss/Min, S2 30 Min
- **Temperaturbereich:** 0°C bis 40°C
- **Abmessungen:** 196 mm hoch, 196 mm lang, 53 mm breit
- **Gewicht:** 962 g
- **Geräuschemission:**
  A-bewerteter Schalldruckpegel L_{pA} = 85 dB(A);
  Unsicherheit K_{pA} = 2,5 dB(A)
  A-bewerteter Schallleistungspegel
  L_{WA} = 96 dB(A); Unsicherheit K_{wa} = 2,5 dB(A)
- **Vibration:**
  Schwingungsgesamtwert ermittelt entsprechend EN 60745
  Schwingungsemissionswert ah = 3,2 m/s²;
  Unsicherheit K = 1,5 m/s²

Akku

- **Kennwerte:** 3,6 V DC; Li-Ion (Lithium-Ionen); 1300 mAh; 4,68 Wh

Ladegerät

- **Nennspannung:**
  Input: 100V - 240V AC 50/60 Hz;
  Output: 5 V DC 600 mA
- **Temperaturbereich:** 0°C bis 40°C
- **Gewicht (Netzteil):** 61 g

Technische Änderungen und Verbesserungen, die dem Fortschritt unserer Geräte dienen, behalten wir uns vor.

ACHTUNG

Lesen Sie alle Sicherheitshinweise und Anweisungen.
Versäumnis bei der Einhaltung der Sicherheitshinweise und Anweisungen können elektrischen Schlag, Brand und/oder schwere Verletzungen verursachen und Folgen haben.
Diese Bedienungsanleitung ist zum späteren Gebrauch aufzubewahren.

1.3. Bestimmungsgemäße Verwendung

Dieses Gerät wird zum Befestigen von Karton, Isoliermaterial, Textilien, Folien, Leder, Holz und ähnlichen nicht spröden Materialien auf Holz- oder holzähnlichen Oberflächen eingesetzt. Auf eine geeignete Werkstückgröße ist zu achten.
Das Gerät darf nur für den vom Hersteller vorgesehenen Zweck verwendet werden.

1.4. Sicherheits- und Warnhinweise

Dieses Gerät ist nach den geltenden Regeln der Technik gebaut und geprüft. Es hat das Werk in sicherheitstechnisch einwandfreiem Zustand verlassen. Um diesen Zustand zu erhalten und einen gefahrlosen Betrieb sicherzustellen, sind vom Anwender die Hinweise und Warnvermerke zu beachten, die in der Bedienungsanleitung enthalten sind.

- Dieses Gerät ist nicht für den industriellen Einsatz gedacht.
- Das Gerät ist kein Spielzeug und ist vor dem Zugriff von Kindern zu sichern.
- Vor jeder Inbetriebnahme das Gerät auf korrekten Zustand überprüfen.
- Wenn anzunehmen ist, dass ein gefahrloser Betrieb nicht mehr möglich ist, so ist das Gerät außer Betrieb zu setzen und gegen unabsichtlichen Gebrauch zu sichern.
- Mit einem beschädigten Netzkabel darf das Netzteil nicht betrieben werden.
- Manipulationen, wie das Entfernen oder Blockieren von Teilen am Gerät, sind nicht zulässig und führen zum Verlust der Garantie.
- Vor dem Starten des Ladevorgangs ist sicherzustellen, dass die Energiequelle die zulässigen Werte, entsprechend den technischen Daten, nicht überschreitet.
- Richten Sie das Gerät nicht auf sich, andere Personen oder Tiere.
- Verarbeiten Sie nur Orignal NOVUS Heftmittel.
- Verletzungsgefahr an Spitzen und Kanten von Heftmitteln, die in das Magazin eingelegt werden, die nicht komplett eingetrieben wurden oder nach einer Störung im Magazin klemmen.
- Das Gerät sollte bei 30 Schuss/Min. nach 30 Minuten abkühlen, da es nur für den Kurzbetrieb ausgelegt ist.
- Ziehen Sie den Stecker des Netzteils nach dem Ladevorgang. Lassen Sie das Netzteil nicht unbeaufsichtigt wenn es an die Spannungsversorgung angeschlossen ist.

- Vor Feuchtigkeit und Nässe schützen.
- Nach je ca. 1000 Schuss ist der Klammeraustritt mit einem Tropfen dünnflüssigem Öl zu schmieren.
- Das Gerät ist bei Bedarf mit einem weichen Pinsel zu reinigen.
- Ein Öffnen des Gerätes ist nur durch geschultes Servicepersonal zulässig.

1.5. Piktogrammlegende

Benutzerinformation/ Sicherheitshinweise lesen

ACHTUNG

Gerät von der Stromzufuhr trennen

Augen- und Gehörschutz benutzen

Wichtige Information

Normalbetrieb

Wartungshinweise / Störungsbeseitigung

Gerät an Stromzufuhr anschliessen

Übereinstimmung mit den jeweils maßgeblichen EU-Sicherheitsrichtlinien

Der TÜV Nord bescheinigt, dass das Produkt dem Geräte- und Produktsicherheitsgesetz entspricht.

Schutzklasse II (Doppelisolierung, es wird kein geerdeter Stecker benötigt.)

Nicht im Hausmüll entsorgen.

GB Translation of the original operating instructions

Contents

1. General 2
1.1. Declaration of Conformity 2
1.2. Technical specifications 11
1.3. Intended use 12
1.4. Safety precautions and warnings 12
1.5. Pictogram legend 13
1.6. Package contents 89
2. Normal operation 89
2.1. Opening magazine 89
2.2. Inserting fasteners 90
2.3. Adjusting impact power 90
2.4. Fitting rechargeable battery, switching on LED 91
2.5. Releasing the trigger, firing a shot 91
2.6. Recharging battery 92/93
3. Maintenance/troubleshooting 94
3.1. Cleaning 94
3.2. Troubleshooting 94
3.3. Replacement parts list 96/97

1.2. Technical specifications

Cordless tacker

- **Rated voltage:** 3.6 V DC
- **Pulse repetition rate:** maximum of 30 shots / min, S2 30 min
- **Temperature range:** 0°C to 40°C
- **Dimensions:** 196 mm high, 196 mm long, 53 mm wide
- **Weight:** 962 g
- **Noise emissions:**
  A-weighted sound pressure level
  L_{pA} = 85 dB(A); uncertainty K_{pA} = 2.5 dB(A)
  A-weighted sound power level
  L_{WA} = 96 dB(A); uncertainty K_{wa} = 2.5 dB(A)
- **Vibration:**
  Total vibration value measured in accordance with EN 60745
  Vibration emission value ah = 3.2 m/s^2; uncertainty K = 1.5 m/s^2

Rechargeable battery

- **Characteristic values:** 3.6 V DC; Li-Ion (lithium-ion); 1300 mAh; 4.68 Wh

Charger

- **Rated voltage:**
  Input: 100V - 240V AC 50/60 Hz;
  Output: 5 V DC 600 mA
- **Temperature range:** 0°C to 40°C
- **Weight (power supply unit):** 61 g

We reserve the right to make technical modifications and improvements in the interest of advancing our products.

ATTENTION

Read all safety precautions and instructions.
Any failure to follow these safety precautions and instructions may result in electric shock, fire and/or severe injuries and consequences.
Keep these operating instruction in a safe place for future reference.

1.3. Intended use

This device is used for fastening cardboard, insulation material, textiles, foils, leather, wood and similar non-brittle materials to wood or wood-like surfaces. Make sure the workpiece is appropriate in size.
This device must only be used for the purpose intended by the manufacturer.

1.4. Safety precautions and warnings

This device has been manufactured and tested in accordance with the applicable code of practice. It left the factory in safe and proper working order. To maintain this condition and ensure safe operation, the user must follow the precautions and warnings given in the operating instructions.

- This device is not intended for industrial use.
- This device is not a toy and must be kept out of children's reach.
- The device must always be checked for proper working order before it is used.
- If it is to be assumed that safe use is no longer possible, the device must be taken out of operation and prevented from being used inadvertently.
- Do not pull on the power cord or use it for carrying the device. The device must not be operated if the power cord is damaged.
- Manipulations, such as the removal or blockage of parts on the device, are not permissible and will result in the warranty becoming null and void.
- Before switching on, make sure the power source does not exceed the permissible values given in the technical specifications.
- Do not aim the device at yourself, other persons or animals.
- Only use genuine NOVUS fasteners.
- Tips and edges of fasteners being inserted in the magazine, not driven all the way in or becoming jammed in the magazine after a malfunction can cause injury.
- When fired at a rate of 30 shots/min., the device should be allowed to cool down after 30 minutes as it is only rated for short-time duty.
- Protect from moisture and wetness.

- Unplug the device after you finish working with it. Do not leave the device unattended while it is connected to the power supply.
- After approximately every 1000 shots, lubricate the staple outlet with a drop of light oil.
- Clean the device with a soft paintbrush as necessary.
- The device must only be opened by trained service personnel.

1.5. Pictogram legend

Read user information/ safety precautions

ATTENTION

Disconnect device from power supply

Wear eye and hearing protection

Important information

Normal operation

Maintenance information / troubleshooting

Connect device to power supply

Conformity with applicable EU safety directives

TÜV Nord certifies that the product complies with the German Equipment and Product Safety Act .

Protection class II (double insulation, no earthed plug required.)

Do not dispose of as household waste.

F Traduction de la version originale du mode d'emploi

Sommaire

1. Généralités 2
1.1. Déclaration de conformité 2
1.2. Caractéristiques techniques 14
1.3. Utilisation conforme 15
1.4. Consignes de sécurité et avertissements . . 15
1.5. Légende des pictogrammes 16
1.6. Contenu de la livraison 89
2. Service normal 89
2.1. Ouvrir le magasin 89
2.2. Insérer les agrafes 90
2.3. Réglage de la puissance de frappe 90
2.4. Connecter l'accumulateur, allumer LED . . 91
2.5. Déverrouiller, déclencher 91
2.6. Charger l'accumulateur 92/93
3. Entretien / élimination des défauts 94
3.1. Nettoyage 85
3.2. Elimination des défauts 85
3.3. Liste des pièces de rechange 96/97

1.2. Caractéristiques techniques

Agrafeuse sans fil

- **Tension nominale :** 3,6 V CC
- **Intervalle d'impulsions :** 30 déclenchements / minute max., S2 30 minutes
- **Zone de température :** 0°C à 40°C
- **Dimensions :** hauteur 196 mm, longueur 196 mm, largeur 53 mm
- **Poids :** 962 g
- **Emission de bruits :**
  Niveau de pression acoustique
  A L_{pA} = 85 dB(A); incertitude K_{pA} = 2,5 dB(A)
  Niveau de puissance acoustique A
  L_{WA} = 96 dB(A); incertitude K_{wa} = 2,5 dB(A)
- **Vibration :**
  Valeur totale de vibrations établie selon EN 60745
  Valeur d'émission de vibrations ah = 3,2 m/s2 ; incertitude K = 1,5 m/s^2

Accumulateur

- **Paramètres caractéristiques :** 3,6 V CC ; Li-Ion (ion-lithium) ; 1.300 mAh ; 4,68 Wh

Chargeur

- **Tension nominale :**
  input: 100V - 240V AC 50/60 Hz;
  output: 5 V DC 600 mA
- **Zone de température :** 0°C à 40°C
- **Poids (bloc secteur) :** 61 g

Sous réserve de modifications techniques et d'améliorations au service du progrès de nos appareils.

ATTENTION

Veuillez lire attentivement l'ensemble des consignes de sécurité.
Le non-respect des consignes de sécurité peut provoquer une décharge électrique, un incendie et / ou de graves blessures ou avoir d'autres conséquences.
Veuillez conserver ce mode d'emploi pour une utilisation future.

1.3. Utilisation conforme

Cet appareil est conçu pour la fixation de carton, de matériau isolant, de textiles, de feuilles, de cuir, de bois ou d'autres matériau similaires non cassant sur du bois ou des surfaces similaires au bois. Veiller à des dimensions convenables de la pièce à travailler.
Utiliser l'appareil uniquement pour les utilisations prévues par le fabricant.

1.4. Consignes de sécurité et avertissements

Cet appareil est fabriqué et testé selon les règles techniques en vigueur. L'appareil quitte l'usine dans un état de sécurité impeccable. Afin de préserver cet état et de garantir un service sûr, l'utilisateur est tenu de respecter les consignes de sécurité et les avertissements contenus dans le mode d'emploi.

- Cet appareil n'est pas prévu pour une utilisation industrielle.
- Cet appareil n'est pas un jouet et doit être gardé hors de portée des enfants.
- Avant chaque utilisation, veuillez contrôler l'état impeccable de l'appareil.
- Au cas où une utilisation sans danger ne paraît plus possible, l'appareil doit être mis hors service et sécurisé pour éviter toute utilisation involontaire.
- Ne pas tirer sur le câble ou l'utiliser pour porter l'appareil. Ne pas mettre en service l'appareil lorsque le câble secteur est endommagé.
- Il est interdit de retirer ou de bloquer des pièces de l'appareil. Le non-respect de cette consigne entraîne une perte de garantie.
- Avant la mise en service, vérifier que la source d'énergie ne dépasse pas les valeurs autorisées indiquées dans les caractéristiques techniques.
- Ne pas viser avec l'appareil sur soi-même, sur d'autres personnes ou sur des animaux.
- Utiliser uniquement des agrafes originales NOVUS.
- Danger de blessures en raison de pointes ou arêtes d'agrafes placées dans le magasin et pas entièrement enfoncées ou bloquées dans le magasin à la suite d'un défaut.
- Après 30 minutes à une fréquence de 30 déclenchements / minute laisser refroidir l'appareil parce que celui-ci est prévu pour un service de courte durée.
- Protéger contre l'eau et l'humidité.
- Retirer la prise après utilisation. Lorsque l'appa-

reil est connecté au réseau, ne pas le laisser sans surveillance.

- Lubrifier la sortie d'agrafes avec une goutte d'huile fluide après environ 1000 déclenchements.
- Nettoyer l'appareil en cas de besoin au moyen d'un pinceau doux.
- Uniquement le personnel SAV instruit est autorisé à ouvrir l'appareil.

1.5. Légende des pictogrammes

Information utilisateur / Lire les consignes de sécurité

ATTENTION

Couper l'appareil de l'alimentation en courant

Utiliser des lunettes de protection et un casque

Informations importantes

Service normal

Indications d'entretien / Elimination des défauts

Connecter l'appareil au réseau

Conformité avec les directives de sécurité UE respectivement déterminantes

L'institut de contrôle technique TÜV Nord certifie que le produit correspond à la loi sur la sécurité des appareils et produits.

Classe de protection II (isolation double, une fiche avec prise de terre n'est pas nécessaire.)

Ne pas éliminer avec les ordures ménagères.

NL Vertaling van de originele handleiding

Inhoud

1. Algemeen 2
1.1. Conformiteitverklaring 2
1.2. Technische gegevens 17
1.3. Gebruik volgens de voorschriften 18
1.4. Veiligheidsinformatie en waarschuwingen 18
1.5. Legende pictogrammen 19
1.6. Inbegrepen bij de levering 89
2. Normaal bedrijf 89
2.1. Magazijn openen 89
2.2. Hechtmiddelen plaatsen 90
2.3. Regeling slagkracht 90
2.4. Accu insteken, led inschakelen 91
2.5. Ontkoppelen, nieten 91
2.6. Accu opladen 92/93
3. Onderhoud/verhelpen van storingen . . . 94
3.1. Reinigen 94
3.2. Verhelpen van storingen 94
3.3. Overzicht onderdelen 96/97

1.2. Technische gegevens

Accutacker

- **Nominale spanning:** 3,6 V DC
- **Impulsreeks:** max. 30 nieten/min, S2 30 min.
- **Temperatuurbereik:** 0°C tot 40°C
- **Afmetingen:** 196 mm hoog, 196 mm lang, 53 mm breed
- **Gewicht:** 962 g
- **Geluidsemissie:**
  A-gewogen geluidsdrukniveau L_{pA} = 85 dB(A); mogelijke afwijking K_{pA} = 2,5 dB(A)
  A-gewogen geluidsvermogenniveau L_{WA} = 96 dB(A); mogelijke afwijking K_{wa} = 2,5 dB(A)
- **Vibratie:**
  totale trilwaarde berekend volgens EN 60745
  trillingsemissiewaarde ah = 3,2 m/s^2; mogelijke afwijking K = 1,5 m/s^2

Accu

- **Waarden:** 3,6 V DC; Li-ion (lithium-ionen): 1.300 mAh; 4,68 Wh

Oplader

- **Nominale spanning:**
  input: 100V - 240V AC 50/60 Hz;
  output: 5 V DC 600 mA
- **Temperatuurbereik:** 0°C tot 40°C
- **Gewicht (netadapter):** 61 g

Technische veranderingen en verbeteringen in het kader van de vooruitgang van onze apparaten zijn voorbehouden.

OPGELET

Lees alle veiligheidsvoorschriften en instructies. Het niet naleven van de veiligheidsvoorschriften en instructies kan een elektrische schok, brand en/of ernstig letsel veroorzaken en gevolgen hebben.
Bewaar deze handleiding voor later gebruik.

1.3. Gebruik volgens de voorschriften

Dit apparaat wordt gebruikt voor het bevestigen van karton, isolatiemateriaal, textiel, folie, leer, hout en dergelijke, niet poreuze materialen aan hout of op hout lijkende oppervlakken. Let op een geschikte werkstukgrootte.
Het apparaat mag uitsluitend voor het door de fabrikant bedoelde doeleinde worden gebruikt.

1.4. Veiligheidsinformatie en waarschuwingen

Dit apparaat werd volgens de geldende technische regels geproduceerd en getest. Het heeft de fabriek in een veiligheidstechnisch onberispelijke staat verlaten. Om deze staat te handhaven en een risicoloos bedrijf te garanderen, moet de gebruiker de voorschriften en waarschuwingen die in de handleiding staan opvolgen.

- Dit apparaat is niet bedoeld voor industriële toepassingen.
- Het is geen speelgoed en moet buiten bereik van kinderen worden gehouden.
- Controleer voor iedere ingebruikneming of het apparaat in correcte staat verkeert.
- Wanneer ervan uitgegaan kan worden dat een risicoloos bedrijf niet meer mogelijk is, moet het apparaat buiten gebruik worden gesteld en worden beveiligd tegen abusievelijk gebruik.
- Niet aan het snoer trekken; gebruik het snoer ook niet om het apparaat aan te dragen. Het apparaat mag niet met een beschadigd netsnoer worden gebruikt.
- Veranderingen zoals het verwijderen of blokkeren van apparaatdelen zijn niet toegestaan, hierdoor vervalt de garantie.
- Controleer voor het inschakelen of de energiebron de geoorloofde waarden (volgens de technische gegevens) niet overschrijdt.
- Richt het apparaat nooit op uzelf, andere personen of dieren.
- Gebruik uitsluitend originele NOVUS hechtmiddelen.
- Er bestaat letselgevaar aan punten en randen van hechtmiddelen die in het magazijn worden geplaatst, die niet volledig werden ingeslagen of die na een storing vastklemmen in het magazijn.
- Het apparaat moet bij 30x nieten/min. na 30 minuten afkoelen, aangezien het alleen voor kortstondig gebruik is ontworpen.
- Beschermen tegen vochtigheid en regen.

- Trek na de werkzaamheden de stekker uit het stopcontact. Laat het apparaat nooit zonder toezicht achter als het is aangesloten op het stroomnet.
- Steeds na ca. 1000x nieten moet de nietjesuitgang met een druppeltje dunvloeibare olie worden gesmeerd.
- Het apparaat indien nodig met een zachte kwast reinigen.
- Het apparaat mag alleen door hiervoor opgeleid servicepersoneel worden geopend.

1.5. Legende pictogrammen

Lees de gebruikersinformatie/veiligheidsvoorschriften

OPGELET

Stekker uit het stopcontact nemen

Oog- en gehoorbescherming gebruiken

Belangrijke informatie

Normaal bedrijf

Onderhoudsvoorschriften/verhelpen van storingen

Apparaat op het stroomnet aansluiten

Voldoet aan de betreffende EU-veiligheidsrichtlijnen

De TÜV Nord garandeert dat het product aan de Duitse apparaat- en productveiligheidswet voldoet.

Veiligheidsklasse II (dubbel geïsoleerd, geen geaarde stekker vereist.)

Niet bij het huisvuil doen.

I Traduzione delle istruzioni per l'uso originali

Sommario

1. Generalità 2
1.1. Dichiarazione di conformità 2
1.2. Dati tecnici. 20
1.3. Utilizzo adeguato allo scopo 21
1.4. Indicazioni e avvertenze relative alla sicurezza 21
1.5. Legenda dei pittogrammi 22
1.6. Volume di fornitura 89
2. Funzionamento normale 89
2.1. Apertura magazzino 89
2.2. Inserimento del mezzo di fissaggio 90
2.3. Regolazione della forza d'urto 90
2.4. Introduzione dell'accumulatore, accensione del LED 91
2.5. Sbloccaggio della sicura, sparo. 91
2.6. Caricamento dell'accumulatore 82/93
3. Manutenzione/Eliminazione dei guasti . . 94
3.1. Pulizia 94
3.2. Eliminazione dei guasti 94
3.3. Distinta dei pezzi di ricambio 96/97

1.2. Dati tecnici

Cucitrice a batteria

- **Tensione nominale:** 3,6 V DC
- **Sequenza degli impulsi:** max. 30 spari/min, S2 30 min
- **Intervallo di variazione della temperatura:** da 0°C a 40°C
- **Dimensioni:** altezza 196 mm, lunghezza 196 mm, larghezza 53 mm
- **Peso:** 962 g
- **Emissione acustica:**
  livello di pressione sonora ponderato
  A L_{pA} = 85 dB(A); incertezza K_{pA} = 2,5 dB(A)
  livello di potenza sonora ponderato A
  L_{WA} = 96 dB(A); incertezza K_{wa} = 2,5 dB(A)
- **Vibrazione:**
  il valore totale delle oscillazioni è stato rilevato in conformità alla norma EN 60745
  Valore di emissione dell'oscillazione
  ah = 3,2 m/s^2; incertezza K = 1,5 m/s^2

Accumulatore

- **Valori caratteristici:** 3,6 V CC;
  Li-Ion (ioni di litio); 1.300 mAh; 4,68 Wh

Caricabatterie

- **Tensione nominale:**
  ingresso: 100V - 240V AC 50/60 Hz;
  uscita: 5 V DC 600 mA
- **Intervallo di variazione della temperatura:** da 0°C a 40°C
- **Peso (alimentatore):** 61 g

Ci riserviamo di apportare miglioramenti e modifiche tecniche che servono all'ulteriore sviluppo dei nostri apparecchi.

ATTENZIONE

Leggete tutte le avvertenze e indicazioni relative alla sicurezza.
Il mancato rispetto delle avvertenze e indicazioni relative alla sicurezza potrebbe provocare folgorazioni, incendi e/o gravi lesioni e comportare ulteriori conseguenze.
Questo manuale di istruzioni per l'uso deve venire conservato per l'utilizzo successivo.

1.3. Utilizzo adeguato allo scopo

Questo apparecchio viene impiegato per il fissaggio di cartone, materiale isolante, tessuti, pellicole, pelle, legno e materiali simili non fragili su superfici di legno o affini al legno. Si deve badare che le dimensioni del pezzo in questione siano adeguate.
L'apparecchio deve venire utilizzato esclusivamente per lo scopo previsto dal suo costruttore.

1.4. Indicazioni e avvertenze relative alla sicurezza

Questo apparecchio è stato costruito e provato secondo le regole della tecnica vigenti. Esso è partito dallo stabilimento del costruttore in perfette condizioni per quanto riguarda la tecnica della sicurezza. Ai fini di mantenere queste condizioni e garantire un utilizzo privo di pericoli, l'utente deve rispettare le indicazioni e le avvertenze contenute nel manuale di istruzioni per l'uso.

- Questo apparecchio non è destinato all'impiego industriale.
- L'apparecchio non è un giocattolo e deve essere pertanto tenuto lontano dalla portata dei bambini.
- Prima della messa in esercizio controllate che l'apparecchio sia in perfette condizioni.
- Se vi è ragione di supporre che un utilizzo sicuro dai pericoli non sia più possibile, si deve mettere fuori uso l'apparecchio e assicurarlo contro l'utilizzo involontario.
- Non tirate il cavo dell'apparecchio e non trasportatelo prendendolo per il cavo. Se il cavo di rete è danneggiato l'apparecchio non può venire utilizzato.
- Manipolazioni come la rimozione o il bloccaggio di parti dell'apparecchio non sono consentite e comportano pertanto la perdita della garanzia.
- Prima dell'accensione si deve garantire che la fonte di energia non superi i valori ammissibili indicati nei dati tecnici.
- Non dirigete l'apparecchio verso Voi stessi, altre persone o animali.
- Lavorate solo mezzi di fissaggio originali della NOVUS.
- Pericolo di ferimento con punte e bordi di mezzi di fissaggio che vengono inseriti nel magazzino, che non sono stati completamente introdotti o che in seguito ad un guasto rimangono incastrati nel magazzino.
- Si consiglia di raffreddare l'apparecchio utilizzato a 30 spari/min. dopo 30 minuti, in quanto esso è predisposto solo per il funzionamento di breve durata.

- Proteggete l'apparecchio da umido e bagnato.
- A lavoro ultimato staccate la spina. Non lasciate l'apparecchio incustodito quando è collegato all'alimentazione elettrica.
- Dopo ogni 1000 spari circa si deve lubrificare l'uscita delle graffette applicando una goccia di olio fluido.
- L'apparecchio deve venire pulito in caso di necessità con un pennello morbido.
- L'apertura dell'apparecchio è consentita solo a personale di assistenza debitamente addestrato.

1.5. Legenda dei pittogrammi

Informazioni per l'utente/ Leggete le avvertenze relative alla sicurezza

ATTENZIONE

Separate l'apparecchio dall'alimentazione di corrente

Utilizzate protezioni per gli occhi e per le orecchie

Informazioni importanti

Funzionamento normale

Indicazioni per la manutenzione / Eliminazione dei guasti

Collegate l'apparecchio all'alimentazione di corrente

Coincidenza con le direttive di sicurezza UE inerenti e vigenti

Il TÜV Nord certifica che il prodotto è conforme alla legge sulla sicurezza degli apparecchi e dei prodotti.

Classe di protezione II (isolamento doppio, non è necessaria una spina collegata a terra.)

Non smaltite l'apparecchio assieme ai rifiuti domestici.

E Traducción de las instrucciones originales para el servicio

Índice

1. Generalidades 2
1.1. Declaración de conformidad 2
1.2. Datos técnicos 23
1.3. Uso prescrito 24
1.4. Indicaciones de seguridad y de advertencia 24
1.5. Leyenda de pictogramas 25
1.6. Volumen de suministro 89
2. Servicio normal 89
2.1. Abrir el cargador 89
2.2. Colocación de las grapas 90
2.3. Regulación de la fuerza de impacto 90
2.4. Insertar el acumulador, encender LED 91
2.5. Desbloqueo, activar disparo 91
2.6. Cargar el acumulador 92/93
3. Mantenimiento/eliminación de fallos 94
3.1. Limpieza 94
3.2. Eliminación de fallos 94
3.3. Lista de recambios 96/97

1.2. Datos técnicos

Grapadoras a pilas

- **Tensión de red:** 3,6 V DC
- **Secuencia de impulsos:** máx. 30 disparos/min, S2 30 min
- **Gama de temperaturas:** 0°C a 40°C
- **Medidas:** 196 mm altura, 196 mm largo, 53 mm ancho
- **Peso:** 962 g
- **Emisión de ruido:**
  Nivel de presión acústica ponderado A
  L_{pA} = 85 dB(A); incertidumbre K_{pA} = 2,5 dB(A)
  Nivel de potencia acústica ponderado A
  L_{WA} = 96 dB(A); incertidumbre K_{wa} = 2,5 dB(A)
- **Vibración:** Valor total de oscilaciones determinado de acuerdo a la norma EN 60745
  Valor de emisión de oscilaciones ah = 3,2 m/s^2; incertidumbre K = 1,5 m/s^2

Acumulador

- **Parámetros:** 3,6 V DC; Li-Ion (iones de litio); 1.300 mAh; 4,68 Wh

Cargador

- **Tensión nominal:**
  entrada: 100V - 240V AC 50/60 Hz;
  salida: 5 V DC 600 mA
- **Gama de temperaturas:** 0°C a 40°C
- **Peso (fuente de alimentación):** 61 g

Nos reservamos el derecho de realizar modificaciones y mejoras técnicas, que sirven para el avance de nuestros equipos.

PRECAUCIÓN

Leer todas las instrucciones e indicaciones de seguridad.
La negligencia en el cumplimiento de las instrucciones e indicaciones de seguridad puede provocar descargas eléctricas, incendios y/o lesiones personales graves.
Este manual de instrucciones debe ser guardado para su uso posterior.

1.3. Uso prescrito

Este aparato debe ser usado para la fijación de cartón, material aislante, material textil, láminas, cuero, madera y materiales similares no quebradizos sobre superficies de madera o parecidos a la madera. Tener en cuenta de usar una pieza de trabajo apropiada.
El aparato sólo debe ser usado para el propósito previsto por el fabricante.

1.4. Indicaciones de seguridad y de advertencia

El equipo ha sido construido y comprobado de acuerdo al estado actual de la técnica. El aparato ha salido de la fábrica en perfecto estado y técnicamente seguro. Para conservar este estado y asegurar un funcionamiento sin peligros, el usuario debe observar las indicaciones y anotaciones de advertencia, que se encuentran en el manual de instrucciones.

- Este aparato no ha sido diseñado para uso industrial.
- El aparato no es ningún juguete y debe encontrarse fuera del alcance de los niños.
- Controlar el correcto estado de funcionamiento antes de cada puesta en funcionamiento del aparato.
- Cuando se suponga que no es posible garantizar un funcionamiento sin peligro, entonces se debe poner el aparato fuera de servicio y asegurarlo contra un encendido involuntario.
- No jalar del cable o usar éste para transportar el aparato. El aparato no debe ser usado con un cable de alimentación dañado.
- No está permitido realizar manipulaciones tales como el sacar o bloquear partes del aparato, esto puede ocasionar la pérdida de la garantía.
- Antes del encendido asegurarse que la fuente de energía no sobrepase los valores permitidos de acuerdo a lo especificado en los datos técnicos.
- No apuntar con el aparato hacia Ud. o hacia otras personas o animales.
- Utilizar sólo grapas originales de NOVUS.
- Peligro de sufrir heridas en puntas y bordes de grapas colocadas en el cargador, que no han sido fijadas completamente o que después de un fallo quedan atrapadas en el cargador.
- El aparato debe enfriarse durante 30 minutos después de 30 disparos/min, ya que sólo ha sido diseñado para un servicio corto.
- Proteger de humedad.

- Desconectar la clavija después de haber realizado el trabajo. No dejar el aparato sin vigilancia, cuando esté conectado a la alimentación de la red.
- Después de aprox. 1000 disparos se debe lubricar la salida de las grapas con una gota de aceite muy fluido.
- En caso necesario limpiar el aparato con un pincel suave.
- El aparato sólo debe ser abierto por personal de servicio entrenado.

1.5. Leyenda de pictogramas

Leer las informaciones para el usuario / indicaciones de seguridad

PRECAUCIÓN

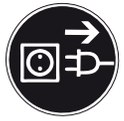
Separar el aparato de la alimentación de corriente

Usar protectores para el oído y los ojos

Informaciones importantes

Servicio normal

Indicaciones de mantenimiento / eliminación de fallos

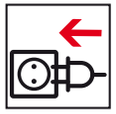
Conectar el aparato a la alimentación de corriente

Conformidad con las normas decisivas correspondientes de seguridad de la EU

La entidad TÜV Nord certifica que el producto corresponde a lo estipulado en la ley de seguridad de productos y aparatos.

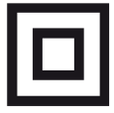
Clase de protección II (aislamiento doble, no se necesita una clavija con conexión a tierra.)

No desechar en la basura doméstica.

P Tradução do manual de instruções original

Índice

1. Generalidades 2
1.1. Declaração de conformidade 2
1.2. Dados técnicos. 26
1.3. Uso previsto 27
1.4. Indicações em matéria de segurança e avisos 27
1.5. Explicação dos pictogramas 28
1.6. Itens fornecidos. 89
2. Funcionamento normal 89
2.1. Abrir o carregador 89
2.2. Carregar os agrafos 90
2.3. Regular a força de percussão 90
2.4. Colocar a bateria, ligar LED 91
2.5. Desbloquear, activar disparo. 91
2.6. Carregar a bateria. 92/93
3. Manutenção/eliminação de falhas 94
3.1. Limpeza. 94
3.2. Eliminação de falhas. 94
3.3. Lista de peças sobressalentes. 96/97

1.2. Dados técnicos

Agrafador sem fio

- **Tensão nominal:** 3,6 V CC
- **Sequência de impulsos:** máx. 30 disparos/min., S2 30 min.
- **Intervalo de temperatura:** 0 °C até 40 °C
- **Dimensões:** 196 mm de altura, 196 mm de comprimento, 56 mm de largura
- **Peso:** 962 g
- Emissão de ruídos**:**
  nível de pressão sonora ponderada A
  L_{pA} = 85 dB(A); incerteza K_{pA} = 2,5 dB(A)
  nível de potência sonora ponderada A
  L_{WA} = 96 dB(A); incerteza K_{wa} = 2,5 dB(A)
- **Vibração:**
  Valor total da emissão de vibrações calculado em conformidade com a norma EN 60745 valor de emissão de vibrações ah = 3,2 m/s^2; incerteza K = 1,5 m/s^2

Bateria

- **Valores característicos:** 3,6 V CC; Li-Ion (iões de lítio); 1300 mAh; 4,68 Wh

Carregador

- **Tensão nominal:**
  Input: 100V - 240V AC 50/60 Hz;
  Output: 5 V DC 600 mA
- **Intervalo de temperatura:** 0 °C até 40 °C
- **Peso (fonte de alimentação elétrica):** 61 g

São reservados os direitos a alterações e melhoramentos que visem o aperfeiçoamento dos nossos aparelhos.

ATENÇÃO

Leia todas as indicações e instruções de segurança.
O não cumprimento das indicações e instruções de segurança pode provocar choques eléctricos, incêndios e/ou ferimentos graves.
O presente manual de instruções deve ser guardado para posterior consulta.

1.3. Uso previsto

Este aparelho destina-se a fixar cartolina, material de isolamento, têxteis, acetatos e películas, couro, madeira e outros materiais similares não quebradiços em madeira ou outras superfícies parecidas com a madeira. Atenção ao tamanho adequado da peça que pretende trabalhar.
O aparelho só pode ser usado para os fins previstos pelo fabricante.

1.4. Indicações em matéria de segurança e avisos

Este aparelho foi construído e testado de acordo com as boas práticas de engenharia aplicáveis. Saiu da fábrica num estado absolutamente perfeito no que concerne à segurança. Para preservar este estado e garantir um funcionamento sem perigo, é necessário observar as indicações e os avisos do fabricante contidos no presente manual de instruções.

- Este aparelho não se destina à utilização para fins industriais ou comerciais.
- O aparelho não é nenhum brinquedo e tem de ser mantido fora do alcance das crianças.
- Antes de cada utilização, o aparelho tem de ser verificado para comprovar se funciona correctamente.
- Se houver a percepção de que o funcionamento do aparelho pode constituir um perigo, é preciso colocá-lo fora de serviço e protegê-lo para evitar qualquer utilização acidental.
- Não puxar pelo cabo nem usar o cabo para transportar o aparelho. Não é permitido usar o aparelho com um cabo de alimentação danificado.
- É proibida qualquer manipulação, como seja a remoção ou o bloqueio de partes do aparelho, implicando a perda do direito à garantia.
- Antes de ligar o aparelho é necessário verificar se a fonte de energia eléctrica não ultrapassa os valores permitidos enunciados nos dados técnicos.
- Não aponte o aparelho para si, para outras pessoas nem para animais.
- Utilize unicamente agrafos originais da NOVUS.
- Perigo de ferimento nos bicos e arestas de agrafos colocados no carregador que não tenham sido ejectados completamente ou que tenham ficado encravados devido a anomalia no carregador.
- Se o aparelho for usado com uma velocidade de 30 disparos/minuto, ao fim de 30 minutos é preciso deixá-lo arrefecer, porque o aparelho só é adequado para funcionar durante períodos limitados.
- Proteger o aparelho contra humidade e líquidos.

- Depois de terminar o trabalho, tire a ficha da tomada. Enquanto estiver ligado à alimentação eléctrica, não deixe o aparelho sem vigilância.
- Após cada 1000 disparos é necessário lubrificar o ponto de saída de agrafos com uma gota de óleo de baixa viscosidade.
- Sempre que necessário, o aparelho deve ser limpo com um pincel macio.
- O aparelho só pode ser aberto por pessoal de manutenção com formação adequada.

1.5. Explicação dos pictogramas

Ler as informações para o utilizador/indicações em matéria de segurança

ATENÇÃO

Desligar o aparelho da alimentação eléctrica

Usar equipamento de protecção para os olhos e para os ouvidos

Informação importante

Funcionamento normal

Indicações para a manutenção/eliminação de falhas

Ligar o aparelho à alimentação eléctrica

Conformidade com as respectivas directivas da U.E. aplicáveis em matéria de segurança

A TÜV Nord confirma que o produto satisfaz os requisitos da lei sobre a segurança de aparelhos e produtos.

Classe de protecção II (isolamento duplo, não é necessária uma ficha com ligação à terra.)

Não eliminar juntamente com o lixo doméstico.

S Översättning av original driftsanvisningen

Innehållsförteckning

1. Allmänt 2
1.1. Konformitetsförklaring 2
1.2. Tekniska data 29
1.3. Ändamålsenlig användning 30
1.4. Säkerhets- och varningsanvisningar 30
1.5. Piktogram teckenförklaring 31
1.6. Leveransomfång 89
2. Normal drift 89
2.1. Öppna magasinet 89
2.2. Lägg i häftmedlet 90
2.3. Slagkraftreglering 90
2.4. Lägg i batteriet, koppla på LED 91
2.5. Osäkring, avfyrning av skott 91
2.6. Ladda batteriet 92/93
3. Underhåll/åtgärdande av störningar ... 94
3.1. Rengöring 94
3.2. Åtgärdande av störningar 94
3.3. Reservdelslista 96/97

1.2. Tekniska data

Batteridriven häftpistol

- **Nominell spänning:** 3,6 V DC
- **Impulsföljd:** max. 30 skott/min, S2 30 min
- **Temperaturområde:** 0°C till 40°C
- **Mätningar:** 196 mm hög, 196 mm lång, 53 mm bred
- **Vikt:** 962 g
- **Bulleremission:**
  A-värderad ljudtrycksnivå L_{pA} = 85 dB(A);
  osäkerhet K_{pA} = 2,5 dB(A)
  A-värderad ljudeffektnivå
  L_{WA} = 96 dB(A); osäkerhet K_{wa} = 2,5 dB(A)
- **Vibration:**
  Totalt svängningsvärde framtaget enligt EN 60745
  Svängningsemissionsvärde ah = 3,2 m/s^2;
  osäkerhet K = 1,5 m/s^2

Batteri

- **Karakteristika:** 3,6 V DC; Li-Jon (litium-jon); 1.300 mAh; 4,68 Wh

Laddare

- **Nominell spänning:**
  input: 100V - 240V AC 50/60 Hz;
  output: 5 V DC 600 mA
- **Temperaturområde:** 0°C till 40°C
- **Vikt (nätdel):** 61 g

Vi förbehåller oss tekniska ändringar och förbättringar om de visar sig nödvändiga för våra apparaters vidareutveckling.

OBSERVERA

Läs noga igenom alla säkerhetsanvisningar och föreskrifter.
Om säkerhetsanvisningarna och föreskrifterna åsidosätts, kan elektriska stötar, brand och/eller allvarliga personskador bli följden.
Spara denna driftsanvisning för framtida bruk.

1.3. Ändamålsenlig användning

Denna maskin används för fastsättning av kartong, isoleringsmaterial, textila material, folier, läder, trä och liknande, icke spröda material på träytor eller träliknande ytor. Se till att arbetsstyckets storlek är passande.
Maskinen får endast användas för de ändamål som tillverkaren angivit.

1.4. Säkerhets- och varningsanvisningar

Denna maskin har konstruerats och godkänts enligt teknikens gällande regler. Den har lämnat fabriken i ett säkerhetstekniskt oklanderligt skick. För att bibehålla detta tillstånd och för att garantera en säker drift, måste användaren iaktta samtliga anvisningar och varningar som finns angivna i driftsanvisningen.

- Denna maskin är inte avsedd att användas i industriella sammanhang.
- Maskinen är ingen leksak och ska förvaras oåtkomlig för barn.
- Kontrollera alltid maskinen innan du sätter igång den och förvissa dig om att den inte är defekt.
- Om du misstänker att maskinen inte längre kan användas utan risker, stäng av den och säkra den mot oavsiktlig återinkoppling.
- Dra inte i sladden och använd den inte för att bära maskinen. Maskinen får inte sättas igång om nätsladden är skadad.
- Manipulationer som att ta bort eller blockera delar på maskinen, är inte tillåtna och har till följd att garantin upphör att gälla.
- Innan maskinen sätts på, måste du förvissa dig om att energikällan inte överskrider de tillåtna värdena som anges i Tekniska data.
- Rikta inte maskinen mot dig själv, andra personer eller djur.
- Arbeta endast med orignal NOVUS häftmedel.
- Risk för personskador pga spetsiga och vassa kanter på häftmedel som läggs in i magasinet, men inte har tryckts in helt eller blockerar i magasinet efter en störning.
- Låt maskinen svalna efter 30 minuter vid 30 skott/minut, då den bara är konstruerad för korttidsdrift.
- Skydda maskinen mot fukt och vatten.

- Dra ur sladden efter arbetet. Lämna aldrig maskinen utan uppsyn när den är ansluten till strömnätet.
- Smörj klammerutmatningen efter ca var 1000:e skott med en droppe tunnflytande olja.
- Rengör maskinen vid behov med en mjuk pensel.
- Maskinen får endast öppnas av utbildad servicepersonal.

1.5. Piktogram teckenförklaring

Läs igenom användarinformationen/säkerhetsanvisningarna

OBSERVERA

Koppla bort maskinen från strömnätet

Använd ögon- och hörselskydd

Viktig information

Normal drift

Underhållsanvisningar/ åtgärdande av störningar

Anslut maskinen till strömnätet

Överensstämmelse med tillämpliga EU-säkerhetsdirektiv

TÜV Nord intygar att produkten motsvarar säkerhetslagen om tekniska apparater och produktsäkerhetslagen.

Skyddsklass II (dubbel isolering, det krävs ingen jordad stickkontakt.)

Får inte avfallshanteras tillsammans med hushållsavfall.

DK **Oversættelse af original brugsanvisning**

Indholdsfortegnelse

1. Generelt. 3
1.1. Overensstemmelseserklæring 3
1.2. Tekniske data 32
1.3. Korrekt anvendelse 33
1.4. Sikkerhedsinstruktioner og advarsler 33
1.5. Symboler 34
1.6. Leveringsomfang 89
2. Normal drift 89
2.1. Åbning af magasin 89
2.2. Ilægning af hæftemidler. 90
2.3. Slagstyrkeindstilling 90
2.4. Sæt batteriet i, tænd LED'en 91
2.5. Afsikring, udløsning af klamme. 91
2.6. Batteri oplades. 92/94
3. Vedligeholdelse/afhjælpning af fejl 94
3.1. Rengøring. 94
3.2. Afhjælpning af fejl 94
3.3. Reservedelsliste 96/97

1.2. Tekniske data

Akku-hæftepistoler

- **Nom. spænding:** 3,6 V DC
- **Impulsbølge:** maks. 30 skud/min, S2 30 min
- **Temperaturområde:** 0°C til 40°C
- **Dimensioner:** 196 mm høj, 196 mm lang, 53 mm bred
- **Vægt:** 962 g
- **Støjemission:**
  A-vægtet lydtrykniveau L_{pA} = 85 dB(A);
  Usikkerhed K_{pA} = 2,5 dB(A)
  A-vægtet lydtrykniveau
  L_{WA} = 96 dB(A); usikkerhed K_{wa} = 2,5 dB(A)
- **Vibration:**
  Samlet vibrationsstyrke målt iht. EN 60745
  Vibrationsemissionsværdi ah = 3,2 m/s^2;
  Usikkerhed K = 1,5 m/s^2

Batteri

- **Karakteristiske værdier:** 3,6 V DC;
  Li-Ion (Lithium-Ion); 1.300 mAh; 4,68 Wh

Oplader

- **Nom. spænding:**
  Input: 100V - 240V AC 50/60 Hz;
  Output: 5 V DC 600 mA
- **Temperaturområde:** 0°C til 40°C
- **Vægt (netdel):** 61 g

Vi forbeholder os ret til at foretage tekniske ændringer og forbedringer, der tjener værktøjets videreudvikling.

OBS!

Læs alle sikkerhedsinstruktioner og anvisninger. Misligholdelse af sikkerhedsinstruktionerne og anvisningerne kan resultere i elektrisk stød, brand og/eller svære kvæstelser.
Gem denne brugsanvisning til senere brug.

1.3. Korrekt anvendelse

Værktøjet er beregnet til fastgørelse af pap, isoleringsmateriale, tekstiler, folier, læder, træ og lignende ikke-porøse materialer på træ- eller træ-lignende overflader. Sørg for, at emnerne er tilstrækkelig store.
Værktøjet må kun anvendes til de af producenten anførte formål.

1.4. Sikkerhedsinstruktioner og advarsler

Værktøjet er bygget og testet iht. de gældende regler. Det har forladt fabrikken i sikkerhedsteknisk korrekt stand. For at bevare denne stand og sikre risikofri anvendelse, skal brugeren følge anvisningerne og advarslerne i brugsanvisningen.

- Værktøjet er ikke tiltænkt industriel brug.
- Værktøjet er ikke et legetøj og skal opbevares utilgængeligt for børn.
- Inden værktøjet tages i brug, skal det hver gang kontrolleres for korrekt stand.
- Hvis det ser ud til, at anvendelse uden risici ikke længere er mulig, skal værktøjet tages ud af drift og sikres mod utilsigtet brug.
- Træk ikke i ledningen, og brug den ikke til at bære værktøjet i. Værktøjet må ikke tages i brug, hvis ledningen er beskadiget.
- Manipulation, såsom afmontering eller blokering af dele på værktøjet er ikke tilladt og medfører, at garantien bortfalder.
- Inden værktøjet tændes, skal det kontrolleres, at energikilden ikke overskrider de tilladte værdier anført i de tekniske data.
- Værktøjet må ikke rettes mod dig selv, andre personer eller dyr.
- Brug kun orignale NOVUS-hæftemidler.
- Risiko for at komme til skade ved skarpe ender og kanter på hæftemidler, der lægges i magasinet, som ikke er drevet helt i eller efter en fejl sidder fast i magasinet.
- Værktøjet bør afkøle efter 30 minutter med 30 skud/min., da det kun er beregnet til kortvarig anvendelse.
- Værktøjet skal beskyttes mod fugt.

- Træk stikket ud efter brug. Værktøjet skal være under opsyn, så længe det er tilsluttet strøm.
- Efter ca. 1.000 skud skal klammeåbningen smøres med en dråbe tyndtflydende olie.
- Værktøjet skal ved behov rengøres med en blød pensel.
- Værktøjet må kun åbnes af autoriserede servicefolk.

1.5. Symboler

Læs brugeroplysninger/ sikkerhedsinstruktioner

OBS!

Tag stikket ud af stikkontakten

Brug beskyttelsesbriller og høreværn

Vigtige oplysninger

Normal drift

Vedligeholdelsesanvisninger/ afhjælpning af fejl

Tilslut værktøjet til strøm

Overensstemmelse med de gældende EU-sikkerhedsdirektiver

TÜV Nord (Tyskland) bekræfter, at produktet er i overensstemmelse med tysk lov om produktsikkerhed.

Beskyttelsesklasse II (dobbeltisolering, intet behov for stik med jordforbindelse).

Må ikke bortskaffes med husholdningsaffaldet.

FIN Alkuperäisen käyttöohjeen käännös

Sisällysluettelo

1. Yleistä 3
1.1. Vaatimustenmukaisuusvakuutus..... 3
1.2. Tekniset tiedot 35
1.3. Käyttötarkoituksen mukainen käyttö..... 36
1.4. Turvaohjeet ja varoitukset 36
1.5. Piktogrammien selitykset 37
1.6. Toimituksen laajuus 89
2. Normaali käyttö 89
2.1. Makasiinin avaaminen 89
2.2. Kiinnitinten laittaminen laitteeseen..... 90
2.3. Iskuvoiman säätely 90
2.4. Akun laittaminen paikoilleen, LED:n kytkeminen päälle..... 91
2.5. Lukituksen poistaminen, laukaisu 91
2.6. Akun lataaminen 92/93
3. Huolto/vian korjaus 94
3.1. Puhdistus 94
3.2. Vian korjaus..... 94
3.3. Varaosaluettelo 96/97

1.2. Tekniset tiedot

Akkukäyttöiset sinkiläpistoolit

- **Verkkojännite:** 3,6 V DC
- **Pulssijono:** enint. 30 iskua/min, S2 30 min
- **Lämpötila-alue:** 0 °C - 40 °C
- **Mitat:** korkeus 196 mm, pituus 196 mm, leveys 53 mm
- **Paino:** 962 g
- **Meluemissio:**
  A-painotettu äänenpainetaso L_{pA} = 85 dB(A); epävarmuus K_{pA} = 2,5 dB(A)
  A-painotettu äänitehotaso
  L_{WA} = 96 dB(A); epävarmuus K_{wa} = 2,5 dB(A)
- **Tärinä:**
  Värähtelyn kokonaisarvo
  EN 60745:n mukaan määritettynä
  Värähtelyemissioarvo ah = 3,2 m/s^2;
  epävarmuus K = 1,5 m/s^2

Akku

- **Ominaisarvot:** 3,6 V DC; Li-Ion (litium-ioni); 1.300 mAh; 4,68 Wh

Laturi

- **Nimellisjännite:**
  Tulo: 100V - 240V AC 50/60 Hz;
  lähtö: 5 V DC 600 mA
- **Lämpötila-alue:** 0 °C - 40 °C
- **Paino (verkkolaite):** 61 g

Pidätämme oikeudet teknisiin muutoksiin ja parannuksiin tuotekehittelyn puitteissa .

HUOMIO

Lue kaikki turvallisuusohjeet ja ohjeet.
Turvallisuusohjeiden ja ohjeiden noudattamisen laiminlyönti voi aiheuttaa sähköiskun, tulipalon ja/tai vakavia vammoja ja seurauksia.
Tämä käyttöohje on säilytettävä myöhempää tarvetta varten.

1.3. Käyttötarkoituksen mukainen käyttö

Tätä laitetta käytetään pahvin, eristeiden, tekstiilen, muovien, nahkan, puun ja muiden samantapaisten (ei hauraiden) materiaalien kiinnittämiseen puisiin tai puun kaltaisiin pintoihin. Työstettävän kappaleen on oltava sopivan kokoinen.
Laitetta saa käyttää vain valmistajan määräämään tarkoitukseen.

1.4. Turvaohjeet ja varoitukset

Laite on valmistettu ja tarkastettu voimassa olevien teknisten sääntöjen mukaisesti.Se on toimitettu tehtaalta turvateknisesti moitteettomassa kunnossa. Käyttäjän on noudatettava käyttöohjeessa mainittuja turvallisuutta koskevia ohjeita ja varoituksia, jotta laite säilyisi kunnossa ja sen käyttö olisi vaaratonta.

- Tätä laitetta ei ole tarkoitettu teolliseen käyttöön.
- Laite ei ole lelu ja se ei saa joutua lasten käsiin.
- Laitteen kunto on tarkastettava ennen jokaista käyttöönottoa.
- Kun voidaan olettaa, että vaaraton käyttö ei enää ole mahdollista, laite on poistettava käytöstä ja varmistettava tahatonta käyttöä vastaan.
- Älä vedä johtoa äläkä käytä sitä laitteen kantamiseen. Laitetta ei saa käyttää, jos verkkojohto on viallinen.
- Laitteen manipulointi (esimerkiksi sen osien poistaminen tai tukkiminen) ei ole sallittua ja johtaa takuun raukeamiseen.
- Ennen laitteen käynnistämistä on varmistettava, että energialähde ei ylitä teknisissä tiedoissa mainittuja sallittuja arvoja.
- Älä suuntaa laitetta itseäsi, muita ihmisiä tai eläimiä kohti.
- Käytä vain alkuperäisiä NOVUS-sinkilöitä.
- Makasiiniin laitettavien sinkilöiden, huonosti kiinnittyvien sinkilöiden tai makasiiniin häiriön takia juuttuneiden sinkilöiden kärjet ja reunat voivat johtaa loukkaantumisiin
- Kun laitteella kiinnitetään 30 sinkilää minuutissa, sen on annettava jäähtyä 30 minuutin käytön jälkeen, koska se on tarkoitettu vain lyhytaikaiseen käyttöön.
- Suojattava kosteudelta ja märältä.

- Irrota pistoke pistorasiasta työskentelyn päätyttyä. Älä jätä laitetta ilman valvontaa, kun se on liitettynä sähköverkkoon.
- Sinkilöiden ulostuloaukko on voideltava pisaralla juoksevaa öljyä suunnilleen jokaisen 100 laukaisun jälkeen.
- Laite on puhdistettava tarvittaessa pehmeällä siveltimellä.
- Vain koulutettu henkilökunta saa avata laitteen.

1.5. Piktogrammien selitykset

Lue käyttöohje / turvaohjeet

HUOMIO

Irrota laite sähköverkosta

Käytä silmä- ja kuulosuojusta

Tärkeitä tietoja

Normaali käyttö

Huolto-ohjeet / vian korjaus

Liitä laite sähköverkkoon

Yhdenmukaisuus vastaavan EU-turvadirektiivin kanssa

TÜV Nord -tarkastuslaitos vahvistaa, että tuote vastaa laite- ja tuoteturvallisuuslain asettamia säädöksiä.

Suojausluokka II (kaksoiseristys, maadoitettu pistoke ei ole tarpeen)

Ei saa hävittää kotitalousjätteen mukana.

N

Oversettelse av original bruksanvisning

Innholdsfortegnelse

1. Generelt. 3
1.1. Samsvarserklæring 3
1.2. Tekniske data 38
1.3. Bruk i henhold til bestemmelsene 39
1.4. Sikkerhetsinstrukser og advarsler 39
1.5. Forklaring av piktogram 40
1.6. Leveringsomfang 89
2. Normal drift 89
2.1. Åpne magasinet 89
2.2. Sette inn heftestifter 90
2.3. Regulere slagstyrke 90
2.4. Sette inn batteriet, slå på lysdiode 91
2.5. Frigjøre, stifte 91
2.6. Lade batteri 92/93
3. Vedlikehold/utbedring av feil 94
3.1. Rengjøre 94
3.2. Utbedring av feil 94
3.3. Reservedelsliste 96/97

1.2. Tekniske data

Batteridrevet stiftemaskin

- **Merkespenning: 3,6 V DC**
- **Impulsrekkefølge:** maks. 30 skudd/min, S2 30 min
- **Temperaturområde:** 0 °C til 40 °C
- **Mål:** 196 mm høy, 196 mm lang, 53 mm bred
- **Vekt:** 962 g
- **Lydutslipp:**
  A-vurdert lydtrykknivå L_{pA} = 85 dB(A);
  Usikkerhet K_{pA} = 2,5 dB(A)
  A-vurdert lydeffektnivå
  L_{WA} = 96 dB(A); usikkerhet K_{wa} = 2,5 dB(A)
- **Vibrasjon:**
  Samlet vibrasjonsverdi fastslått i henhold til EN 60745
  Vibrasjonsemisjonsverdi ah = 3,2 m/s^2;
  Usikkerhet K = 1,5 m/s^2

Batteri

- **Karakteristiske verdier:** 3,6 V DC;
  Li-ion (litiumionebatteri); 1 300 mAh; 4,68 Wh

Ladeapparat

- **Merkespenning:**
  inngang: 100V - 240V AC 50/60 Hz;
  utgang: 5 V DC 600 mA
- **Temperaturområde:** 0 °C til 40 °C
- **Vekt (strømforsyningsenhet):** 61 g

Vi tar forbehold om tekniske endringer og forbedringer som tjener videreutviklingen av våre apparater.

OBS

Les alle sikkerhetsinstrukser og anvisninger.
Dersom sikkerhetsinstruksene og anvisningene ikke overholdes, kan dette føre til elektrisk støt, brann og/eller alvorlige skader og ha videre følger.
Oppbevar denne bruksanvisningen for senere bruk.

1.3. Bruk i henhold til bestemmelsene

Dette apparatet brukes til å feste kartong, isolasjonsmaterialer, tekstiler, folier, lær, tre og andre ikke sprø materialer på tre eller trelignende overflater. Påse at arbeidsstykket har egnet størrelse.
Apparatet skal kun brukes til de formål produsenten har bestemt.

1.4. Sikkerhetsinstrukser og advarsler

Dette apparatet er konstruert og testet i henhold til gjeldende tekniske regler. Det ble sendt fra fabrikken i feilfri stand. For å opprettholde denne tilstanden og for å garantere en sikker drift, må bruker følge instruksene og advarslene i denne bruksanvisningen.

- Dette apparatet er ikke til bruk i industriell øyemed.
- Apparatet er intet leketøy og skal oppbevares utilgjengelig for barn.
- Kontroller at apparatet er i feilfri stand før enhver bruk.
- Dersom det må antas at en sikker bruk ikke lenger er mulig, skal apparatet tas ut av drift og sikres mot utilsiktet igangsetting.
- Ikke trekk i eller bær apparatet i ledningen. Apparatet må ikke brukes dersom ledningen er skadet.
- Manipulasjoner som fjerning eller blokkering av deler er ikke tillatt og fører til at garantien bortfaller.
- Før igangsetting må det påses at energikilden ikke overskrider de godkjente verdiene, jfr. Tekniske data.
- Ikke rett apparatet mot deg selv, andre personer eller dyr.
- Bruk kun originale NOVUS stifter.
- Spisser og kanter på heftestifter som legges inn i magasinet, ikke skytes helt inn eller sitter fast i magasinet etter en feil kan utgjøre fare for skader.
- Ved 30 skudd/min bør apparatet avkjøles etter 30 minutter, da det kun er konstruert for kort drift.
- Beskyttes mot fuktighet og væte.

- Trekk ut støpselet etter at arbeidet er avsluttet. Ikke la apparatet ligge uten tilsyn når det er koblet til strømnettet.
- Etter ca. hvert 1000. skudd skal stifteåpningen smøres med en dråpe tyntflytende olje.
- Rengjør apparatet med en myk pensel ved behov.
- Apparatet skal kun åpnes av kyndig servicepersonell.

1.5. Forklaring av piktogram

Les brukerinformasjonen/ sikkerhetsinstruksene

OBS

Stans strømtilførselen til apparatet

Bruk vernebrille og hørselsvern

Viktig informasjon

Normal drift

Vedlikeholdsinstrukser/ utbedring av feil

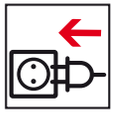
Koble apparatet til strømnettet

Samsvar med de respektive, aktuelle EU-sikkerhetsdirektiver

TÜV Nord bekrefter at produktet er i samsvar med apparat- og produktsikkerhetsloven.

Beskyttelsesklasse II (dobbelt-isolert, et jordet støpsel er ikke påkrevet)

Skal ikke kastes i husholdnings-avfall.

GR Μετάφραση του πρωτοτύπου οδηγιών λειτουργίας

Πίνακας περιεχομένων

1. Γενικά.....2
1.1. Δήλωση Συμμόρφωσης 2
1.2. Τεχνικά δεδομένα..... 41
1.3. Προβλεπόμενη χρήση.....42
1.4. Υποδείξεις ασφάλειας και προειδοποιήσεις.. 42
1.5. Λεζάντα εικονοσυμβόλων 43
1.6. Περιεχόμενο παράδοσης 89
2. Κανονική λειτουργία 89
2.1. Άνοιγμα γεμιστήρα 89
2.2. Τοποθέτηση συνδετήρων 90
2.3. Ρύθμιση δύναμης ώθησης.....90
2.4. Εισαγωγή συσσωρευτή, ενεργοποίηση LED ..91
2.5. Απασφάλιση, απόλυση βολής.....91
2.6. Φόρτιση συσσωρευτή 92/93
3. Συντήρηση/επιδιόρθωση βλάβης 94
3.1. Καθάρισμα.....94
3.2. Επιδιόρθωση βλάβης.....94
3.3. Λίστα ανταλλακτικών 96/97

1.2. Τεχνικά δεδομένα

Συρραπτικό με συσσωρευτή

- **Ονομαστική τάση:** 3,6 V DC
- **Ακολουθία παλμών:** μέγ. 30 βολές/λεπ., S2 30 λεπ.
- **Όρια θερμοκρασίας:** 0°C έως 40°C
- **Διαστάσεις:** 196 mm ύψος, 196 mm μήκος, 53 mm πλάτος
- **Βάρος:** 962 g
- **Εκπομπή θορύβου:**
  A-σταθμισμένη στάθμη ηχητικής πίεσης
  L_{pA} = 85 dB(A), Αβεβαιότητα K_{pA} = 2,5 dB(A)
  A-σταθμισμένη ηχοστάθμη
  L_{WA} = 96 dB(A), Αβεβαιότητα K_{wa} = 2,5 dB(A)
- **Δονήσεις:**
  Συνολική τιμή δονήσεων σύμφωνα με EN 60745
  Τιμή εκπομπής δονήσεων ah = 3,2 m/s^2,
  Αβεβαιότητα K = 1,5 m/s^2

Συσσωρευτής

- **Χαρακτηριστικά:** 3,6 V DC; Li-Ion (Ιόντα λιθίου); 1.300 mAh, 4,68 Wh

Συσκευή φόρτισης

- **Ονομαστική τάση:**
  Είσοδος: 100V - 240V AC 50/60 Hz,
  Έξοδος: 5 V DC 600 mA
- **Όρια θερμοκρασίας:** 0°C έως 40°C
- **Βάρος (Τροφοδοτικό):** 61 g

Διατηρούμε το δικαίωμα αλλαγών, οι οποίες εξυπηρετούν στην εξέλιξη των συσκευών μας.

ΠΡΟΣΟΧΗ

Διαβάστε τις υποδείξεις ασφάλειας και τις οδηγίες.
Παραλείψεις τήρησης των υποδείξεων ασφάλειας και των οδηγιών ενδέχεται να έχουν ως συνέπεια ηλεκτροπληξία, πυρκαγιά ή/και σοβαρούς τραυματισμούς.
Αυτές οι οδηγίες λειτουργίας πρέπει να διαφυλαχτούν για μελλοντική χρήση.

1.3. Προβλεπόμενη χρήση

Αυτή η συσκευή χρησιμοποιείται για τη στερέωση χαρτονιού, μονωτικού υλικού, υφασμάτινων, μεμβρανών, δέρματος, ξύλου και παρομοίων σταθερών υλικών σε ξύλο ή επιφάνειες που μοιάζουν με ξύλο. Πρέπει να λαμβάνετε υπόψη κατάλληλο μέγεθος τεμαχίου προς επεξεργασία.
Η συσκευή επιτρέπεται να χρησιμοποιείται μόνο για σκοπούς που προβλέπει ο κατασκευαστής.

1.4. Υποδείξεις ασφάλειας και προειδοποιήσεις

Αυτή η συσκευή έχει κατασκευαστεί και ελεγχθεί σύμφωνα με τους ισχύοντες κανονισμούς της τεχνικής. Η συσκευή εγκατέλειψε το εργοστάσιο σε άψογη κατάσταση τεχνικής ασφάλειας. Για να διατηρηθεί αυτή η κατάσταση και για να διασφαλιστεί η ακίνδυνη λειτουργία, πρέπει να τηρούνται από το χρήστη οι υποδείξεις ασφάλειας και οι προειδοποιήσεις, οι οποίες εμπεριέχονται στις οδηγίες λειτουργίας.

- Αυτή η συσκευή δεν προβλέπεται για βιομηχανική χρήση.
- Η συσκευή δεν είναι παιχνίδι και πρέπει να διαφυλάγεται μακριά από παιδιά.
- Πριν από κάθε θέση σε λειτουργία πρέπει να γίνεται έλεγχος της συσκευής σχετικά με την άψογη κατάστασή της.
- Εάν υφίσταται η υποψία ότι δεν είναι εφικτή πλέον η ασφαλής λειτουργία της συσκευής, τότε η συσκευή πρέπει να τεθεί εκτός λειτουργία και να ασφαλιστεί έναντι αθέλητης χρήσης.
- Μην τραβάτε το καλώδιο ούτε να το χρησιμοποιείτε για μεταφορά της συσκευής. Δεν επιτρέπεται η λειτουργία της συσκευής με ελαττωματικό καλώδιο ηλεκτρικής τροφοδοσίας.
- Παραποιήσεις, όπως η απομάκρυνση ή η εμπλοκή εξαρτημάτων στη συσκευή, δεν επιτρέπονται και έχουν ως συνέπεια την απώλεια της εγγύησης.
- Πριν από την ενεργοποιήση πρέπει να διασφαλίζεται το γεγονός ότι η πηγή ενέργειας δεν υπερβαίνει τις επιτρεπτές τιμές σύμφωνα με τα τεχνικά δεδομένα.
- Μην σκοπεύετε με τη συσκευή τον εαυτόν σας, άλλα άτομα ή ζώα.
- Χρησιμοποιείτε μόνο γνήσιους συνδετήρες NOVUS.
- Κίνδυνος τραυματισμού σε αιχμές ή ακμές συνδετήρων, οι οποίοι τοποθετούνται μέσα στο γεμιστήρα, και οι οποίοι δεν έχουν εισαχθεί πλήρως ή έχουν εμπλακεί στο γεμιστήρα μετά από βλάβη.
- Η συσκευή μετά από λειτουργία 30 λεπτών με 30 βολές/λεπ. θα πρέπει να ψύχεται, διότι έχει σχεδιαστεί μόνο για σύντομη λειτουργία.

- Προστατεύετε από υγρασία και νερό.
- Μετά την εργασία βγάζετε το βύσμα από την πρίζα. Μην αφήνετε τη συσκευή χωρίς επίβλεψη όταν είναι συνδεδεμένη με την ηλεκτρική τροφοδοσία.
- Μετά από κάθε 1000 βολές περίπου πρέπει να λιπαίνετε την έξοδο συνδετήρων με μία σταγονίτσα ρευστού λαδιού.
- Η συσκευή πρέπει εν ανάγκη να καθαρίζεται με απαλό πινέλο.
- Το άνοιγμα της συσκευής επιτρέπεται μόνο σε εκπαιδευμένο προσωπικό σέρβις.

1.5. Λεζάντα εικονοσυμβόλων

Διαβάστε πληροφορίες για το χρήστη/υποδείξεις ασφάλειας

ΠΡΟΣΟΧΗ

Αποσύνδεση συσκευής από τροφοδοσία ρεύματος

Χρησιμοποιείτε προστασία ματιών και αυτιών

Σημαντική πληροφορία

Κανονική λειτουργία

Υποδείξεις ασφάλειας / επιδιόρθωση βλάβης

Σύνδεση συσκευής σε τροφοδοσία ρεύματος

Ανταπόκριση στις εκάστοτε πρότυπες Οδηγίες ασφάλειας της ΕΕ

Το κέντρο ελέγχου TÜV Nord πιστοποιεί ότι το προϊόν ανταποκρίνεται στο νόμο περί συσκευών και ασφάλειας παραγωγής.

Κλάση προστασίας II (διπλή μόνωση, δεν απαιτείται γειωμένο βύσμα.)

Μην αποσύρετε στα οικιακά απορρίμματα.

TR **Orijinal kullanım kılavuzunun tercümesi**

İçindekiler

1. Genel 4
1.1. Uygunluk Deklarasyonu 4
1.2. Teknik Özellikler 44
1.3. Kullanım Amacına Uygun Kullanım 45
1.4. Güvenlik Uyarıları ve İkazlar 45
1.5. Sembol Açıklaması 46
1.6. Sevkiyatın İçeriği 89
2. Normal işletim 89
2.1. Zımba Teli Deposunu Açma 89
2.2. Zımba Telini Doldurma 90
2.3. Çakma kuvveti ayarı 90
2.4. Pili takma, LED açma 91
2.5. Emniyeti açma, tel çakma 91
2.6. Pili şarj etme 92/93
3. Bakım/Arıza Giderme 94
3.1. Temizleme 94
3.2. Arıza Giderme 94
3.3. Yedek Parça Listesi 96/97

1.2. Teknik Özellikler

Akülü döşeme tabancası

- **Anma gerilim:** 3,6 V DC
- **Çakma impüls sıklığı:** max. 30 Çakış/Dakika, S2 30 Dakika
- **Sıcaklık aralığı:** 0°C ile 40°C arası
- **Boyutlar:** 196 mm yükseklik, 196 mm uzunluk, 53 mm genişlik
- **Ağırlık:** 962 gr.
- **Gürültü emisyonu:**
  A değerlendirmeli ses basınç seviyesi
  L_{pA} = 85 dB(A); Sapma K_{pA} = 2,5 dB(A)
  A değerlendirmeli ses güç seviyesi
  L_{WA} = 96 dB(A); Sapma K_{wa} = 2,5 dB(A)
- **Titreşim:**
  Toplam titreşim değeri EN 60745 normuna göre belirlenmiştir
  Titreşim emisyon değeri ah = 3,2 m/s^2;
  Sapma K = 1,5 m/s^2

Pil

- **Teknik değerleri:** 3,6 V DC; Li-Ion (Lityum iyon); 1.300 mAh; 4,68 Wh

Şarj cihazı

- **Anma gerilim:**
  Giriş: 100V - 240V AC 50/60 Hz;
  Çıkış: 5 V DC 600 mA
- **Sıcaklık aralığı:** 0°C ile 40°C arası
- **Ağırlık (Güç kaynağı):** 61 gr.

Ürünlerimizin geliştirilmesine yönelik teknik değişiklik ve iyileştirme yapma hakkımız saklıdır.

Dikkat

Tüm güvenlik bilgilerini ve talimatları okuyunuz. Güvenlik bilgileri ve talimatlarda belirtilen direktiflere aykırı hareket edilmesi sonucunda elektrik çarpması, yangın ve/veya ağır yaralanmalar meydana gelebilir ve müteakip hasarlar oluşturabilir. **Bu Kullanım Kılavuzu ileride kullanmak üzere saklanacaktır.**

1.3. Kullanım Amacına Uygun Kullanım

Bu alet karton, yalıtım malzemesi, tekstil, folyo, deri, ahşap ve benzer kırılgan olmayan malzemelerin ahşap veya ahşap benzeri yüzeyler üzerine sabitlenmesinde kullanılır. İş parçasının uygun ölçülerde olmasını dikkate alınız.
Bu alet sadece üretici firma tarafından öngörülen kullanım amacın dahilinde kullanılacaktır.

1.4. Güvenlik Uyarıları ve İkazlar

Bu alet geçerli olan teknik kurallara göre imal edilmiş ve testi yapılmıştır. İş güvenliği açısından alet, fabrika çıkışında mükemmel durumda teslim edilmiştir. Aletin bu durumunu muhafaza etmek ve kullanım esnasında herhangi bir tehlike oluşturmasını önlemek için kullanıcının, Kullanım Kılavuzunda yer alan uyarı ve ikaz notlarını dikkate alması gerekir.

- Bu alet ticari kullanım için uygun değildir.
- Bu alet oyuncak değildir ve çocukların erişemeyeceği yerde saklanmalıdır.
- Her kullanımdan önce aletin mükemmel durumda olup olmadığını kontrol edin.
- Alet ile herhangi bir tehlike olmadan çalışmanın mümkün olmadığı anlaşılıyorsa alet kullanım dışı bırakılmalı ve yanlışlıkla kullanmaya karşı emniyet altına alınmalıdır.
- Aletin elektrik kablosundan çekmeyin veya aleti kablosundan tutarak taşımayın. Elektrik kablosu hasarlı olan aletlerin kullanılması yasaktır.
- Örneğin alet içindeki bazı parçaların sökülmesi veya bloke edilmesi gibi alet üzerinde yapılacak manipülasyonlar yasaktır ve bu gibi durumlarda kullanıcının garanti hakları kaybolur.
- Aleti çalıştırmadan önce elektrik enerjisi beslemesinin, teknik özellikler bölümünde belirtilen değerler ile aynı olması ve kesinlikle bu değerleri aşmaması kontrol edilecektir.
- Aleti kendinize, başka kişilere veya hayvanlara doğru yöneltmeyin.
- Sadece orijinal NOVUS zımba teli kullanın.
- Zımba teli deposuna tam olarak yerleştirilmemiş, tam olarak çakılmamış veya arıza sonrasında zımba teli deposunda sıkışmış olan tellerin sivri uçları ve kenarları nedeniyle yaralanma tehlikesi vardır.
- Alet dakikada 30 çakış ile çalıştırılırken 30 dakikalık çalışma sonrasında soğutulacaktır, zira alet sadece kısa süreli işletim için tasarlanmıştır.
- Aleti rutubet ve suya karşı koruyun.

- Çalışmanız sona erdiğinde fişi prizden çıkarın. Aletin fişi prize takılı olduğunda aleti gözetimsiz olarak etrafta bırakmayın.
- Yaklaşık 1000 çakış sonrasında tel çıkış bölümü, bir damla ince kıvamlı yağ dökülerek yağlanacaktır.
- Alet gerekli olduğunda yumuşak bir fırça ile temizlenecektir.
- Aletin içi sadece uzman servis personeli tarafından açılacaktır.

1.5. Sembol Açıklaması

Kullanıcı bilgileri/ Güvenlik bilgilerini okuyunuz

Dikkat

Aletin fişini prizden çıkarın

İş gözlüğü ve kulaklık takın

Önemli bilgiler

Normal işletim

Bakım talimatları/ Arıza giderme

Aletin fişin prize takın

İlgili AB iş güvenliği direktiflerine uygunluğu

TÜV Nord (Kuzey) kurumu, ürünün alet ve ürün güvenliği kanunu maddelerini karşıladığını onaylar.

Koruma sınıfı II (çift yalıtım, topraklı fişin kullanılması gerekli değildir.)

Kullanım dışı kalan aletleri evsel atıklar ile birlikte atmayın.

PL Tłumaczenie oryginalnej instrukcji obsługi

Spis treści

1. Informacje ogólne 4
1.1. Deklaracja zgodności 4
1.2. Dane techniczne 47
1.3. Użytkowanie zgodne z przeznaczeniem .. 48
1.4. Wskazówki dotyczące bezpieczeństwa i ostrzeżenia 48
1.5. Legenda piktogramów 49
1.6. Zakres dostawy 89
2. Normalna praca 89
2.1. Otwieranie magazynku 89
2.2. Wkładanie zszywek 90
2.3. Regulacja siły wbijania zszywki 90
2.4. Wkładanie akumulatora, włączanie diody LED 91
2.5. Odbezpieczanie, wywołanie strzału 91
2.6. Ładowanie akumulatora 92/93
3. Konserwacja/usuwanie usterek 94
3.1. Czyszczenie 94
3.2. Usuwanie usterek 94
3.3. Lista części zamiennych 96/97

1.2. Dane techniczne

Zszywacze akumulatorowe

- **Napięcie znamionowe:** 3,6 V DC
- **Ciąg impulsów:** maks. 30 strzałów/min, S2 30 min
- **Zakres temperatury:** 0°C do 40°C
- **Wymiary:** wys. 196 mm, dł. 196 mm, szer. 53 mm
- **Ciężar:** 962 g
- **Emisja hałasu:**
  Poziom ciśnienia akustycznego L_{pA} = 85 dB(A);
  Niepewność pomiaru K_{pA} = 2,5 dB(A)
  Poziom ciśnienia akustycznego
  L_{WA} = 96 dB(A); Niepewność pomiaru
  K_{wa} = 2,5 dB(A)
- **Drgania:**
  Całkowita wartość drgań określona zgodnie z EN 60745
  Wartość emisji drgań ah = 3,2 m/s^2;
  Niepewność pomiaru K = 1,5 m/s^2

Akumulator

- **Charakterystyka:** 3,6 V DC;
  Li-Ion (litowo-jonowy); 1300 mAh; 4,68 Wh

Ładowarka

- **Napięcie znamionowe:**
  Wejście: 100V - 240V AC 50/60 Hz;
  Wyjście: 5 V DC 600 mA
- **Zakres temperatury: 0°C do 40°C**
- **Ciężar (zasilacz):** 61 g

Zastrzegamy sobie możliwość zmian i modyfikacji służących postępowi technicznemu naszych urządzeń.

UWAGA

Prosimy o przeczytanie wszystkich wskazówek dotyczących bezpieczeństwa i instrukcji.
Nieprzestrzeganie wskazówek dotyczących bezpieczeństwa i instrukcji może spowodować porażenie prądem elektrycznym, pożar lub być przyczyną ciężkich obrażeń ciała.
Zachować niniejszą instrukcję obsługi do późniejszego wykorzystania.

1.3. Użytkowanie zgodne z przeznaczeniem

Opisywane urządzenie służy do mocowania kartonu, materiałów izolacyjnych i włókienniczych, folii, skóry, drewna i innych, podobnych, nie kruchych materiałów na powierzchniach drewnianych lub drewnopodobnych. Należy uważać na odpowiednią wielkość obrabianych przedmiotów.
Urządzenie wolno stosować wyłącznie do celu określonego przez producenta.

1.4. Wskazówki dotyczące bezpieczeństwa i wskazówki ostrzegawcze

Opisywane urządzenie jest wykonane i sprawdzone zgodnie z obowiązującymi zasadami techniki. Opuściło ono zakład producenta w sprawnym stanie technicznym. W celu utrzymania tego stanu oraz zapewnienia bezpiecznej eksploatacji, użytkownik powinien przestrzegać wskazówek i ostrzeżeń, podanych w instrukcji obsługi.

- Opisywane urządzenie nie jest przeznaczone do zastosowania przemysłowego.
- Urządzenie to nie jest zabawką i należy je chronić przed dziećmi.
- Przed każdym uruchomieniem należy sprawdzić prawidłowy stan urządzenia.
- Jeśli można przypuszczać, że niemożliwe jest bezpieczne użytkowanie urządzenia, to należy urządzenie wyłączyć i zabezpieczyć przed przypadkowym włączeniem.
- Nie ciągnąć za kabel i nie używać go do przenoszenia urządzenia. Nie wolno używać urządzenia z uszkodzonym kablem sieciowym.
- Manipulacje, takie jak usuwanie lub blokowanie części na urządzeniu są niedozwolone i prowadzą do utraty gwarancji.
- Przed włączeniem urządzenia należy się upewnić, że źródło zasilania nie przekracza dopuszczalnych wartości, zgodnie z parametrami technicznymi.
- Nie kierować urządzenia na siebie, inne osoby lub zwierzęta.
- Używać tylko oryginalnych zszywek NOVUS.
- Niebezpieczeństwo skaleczenia się ostrymi końcówkami i krawędziami zszywek, które są wkładane do magazynka, nie zostały całkiem wbite lub zakleszczyły się w magazynku na skutek usterki.
- Przy prędkości wbijania 30 wbić/min. należy po 30 minutach wystudzić urządzenie, gdyż jest ono przeznaczone do pracy krótkotrwałej.
- Chronić przed wilgocią i mokrym otoczeniem.

- Po skończeniu pracy wyłączyć z gniazdka przewód zasilający. Nie pozostawiać urządzenia bez nadzoru, jeśli jest podłączone do zasilania elektrycznego.
- Po wbiciu ok. 1000 zszywek należy nasmarować wyjście zszywek na głowicy zszywacza kropelką ciekłego oleju.
- W razie potrzeby można wyczyścić urządzenie miękkim pędzelkiem.
- Otwieranie urządzenia jest dozwolone tylko przez przeszkolonych pracowników serwisu.

1.5. Legenda piktogramów

Przeczytać informacje dla użytkownika/wskazówki dotyczące bezpieczeństwa

UWAGA

Odłączyć urządzenie od zasilania elektrycznego

Nosić okulary ochronne i ochronniki słuchu

Ważna informacja

Normalny tryb pracy

Wskazówki dotyczące konserwacji/usuwania usterek

Podłączyć urządzenie do zasilania elektrycznego

Zgodność z obowiązującymi dyrektywami bezpieczeństwa UE

TÜV Nord zaświadcza, że produkt odpowiada wymaganiom niemieckiej ustawy o bezpieczeństwie urządzeń i produktów.

Klasa ochronności II (podwójna izolacja, wtyczka ze stykiem uziemiającym nie jest konieczna)

Nie wyrzucać do śmieci.

SK **Preklad originálneho návodu na obsluhu**

Obsah

1. Všeobecné informácie. 4
1.1. Prehlásenie o zhode. 4
1.2. Technické údaje. 50
1.3. Používanie v súlade s určením 54
1.4. Bezpečnostné a výstražné pokyny 54
1.5. Legenda k piktogramom 52
1.6. Rozsah dodávky. 89
2. Normálna prevádzka. 89
2.1. Otvorenie zásobníka 89
2.2. Vloženie spôn. 90
2.3. Regulácia sily nastreľovania. 90
2.4. Vloženie akumulátora, zapnutie LED 91
2.5. Odistenie, spustenie výstrelu 91
2.6. Nabíjanie akumulátora 92/93
3. Údržba/Odstraňovanie porúch 94
3.1. Čistenie 94
3.2. Odstraňovanie porúch 94
3.3. Zoznam náhradných dielov 96/97

1.2. Technické údaje

Akumulátorová sponkovačka

- **Menovité napätie:** 3,6 V DC
- **Sled impulzov:** max. 30 výstrelov/min., S2 30 min.
- **Teplotný rozsah:** 0 °C až 40 °C
- **Rozmery:** výška 196 mm, dĺžka 196 mm, šírka 53 mm
- **Hmotnosť:** 962 g
- **Emisie hluku:**
  hladina akustického tlaku s hodnotením A L_{pA} = 85 dB(A); nepresnosť K_{pA} = 2,5 dB(A)
  hladina akustického tlaku s hodnotením A L_{WA} = 96 dB(A); nepresnosť K_{wa} = 2,5 dB(A)
- **Vibrácie:**
  celková hodnota vibrácií zistená podľa EN 60745
  hodnota emisií vibrácií ah = 3,2 m/s^2; nepresnosť K = 1,5 m/s^2

Akumulátor

- **Parametre:** 3,6 V DC; Li-ion (lítium-iónový); 1300 mAh; 4,68 Wh

Nabíjačka

- **Menovité napätie:**
  vstup: 100V - 240V AC 50/60 Hz;
  výstup: 5 V DC 600 mA
- **Teplotný rozsah:** 0 °C až 40 °C
- **Hmotnosť (napájací zdroj):** 61 g

Technické zmeny a vylepšenia, ktoré slúžia pokroku vo vývoji našich prístrojov, sú vyhradené.

POZOR

Prečítajte si všetky bezpečnostné predpisy a pokyny.
Nedostatky pri dodržovaní bezpečnostných predpisov a pokynov môžu spôsobiť a mať za následok úraz elektrickým prúdom, požiar a/alebo ťažké poranenia.
Tento návod na obsluhu sa musí uschovať za účelom ďalšieho použitia.

1.3. Správny spôsob použitia

Tento prístroj je určený na pripevňovanie kartónov, izolačného materiálu, textílií, fólií, kože, dreva a podobných netrieštivých materiálov na báze dreva alebo drevu podobných povrchoch. Musí sa dbať na vhodnú veľkosť spracovávaného materiálu.
Prístroj sa smie používať len na účely predpísané výrobcom.

1.4. Bezpečnostné a výstražné upozornenia

Tento prístroj je vyrobený a skontrolovaný podľa platných technických pravidiel. Z výrobného závodu bol expedovaný v bezchybnom stave z bezpečnostného technického hľadiska. Aby bolo možné udržať tento stav a zabezpečiť bezpečnú prevádzku, musia byť užívateľom dodržiavané upozornenia a výstražné poznámky, ktoré sú obsiahnuté v tomto návode na obsluhu.

- Tento prístroj nie je určený na priemyselné využitie.
- Prístroj nie je hračka a musí sa zabezpečiť pred prístupom detí.
- Pred každým uvedením do prevádzky skontrolovať, že je prístroj v bezchybnom stave.
- V prípade predpokladu, že už nie je možná bezpečná prevádzka, sa musí prístroj vyradiť z prevádzky a zabezpečiť proti nechcenému použitiu.
- Neťahať za kábel ani ho nepoužívať na prenášanie prístroja. S poškodeným sieťovým káblom sa prístroj nesmie prevádzkovať.
- Manipulácie, ako odstraňovanie alebo blokovanie dielov na prístroji, sú neprípustné a vedú k strate záruky.
- Pred zapnutím sa musí zabezpečiť, aby zdroj energie neprekračoval prípustné hodnoty podľa technických dát.
- Nesmerujte prístroj na seba, iné osoby ani zvieratá.
- Používajte výlučne len originálne zošívacie prostriedky NOVUS.
- Nebezpečenstvo zranenia na hrotoch a hranách zošívacích prostriedkov, ktoré sa vkladajú do zásobníka, ktoré neboli kompletne vrazené alebo v prípade poruchy ostali zaseknuté v zásobníku.
- Prístroj by sa mal nechať v prípade 30 výstrelov/min. po 30 minútach práce vychladnúť, pretože je určený len na krátkodobú prevádzku.
- Chrániť pred vlhkosťou a mokrým prostredím.

- Po práci vytiahnite zástrčku von zo zásuvky. Nenechajte prístroj bez dozoru, pokiaľ je zapojený na napájanie elektrickým prúdom.
- Po cca 1000 výstreloch sa musí výstup spôn namazať pomocou jednej kvapky riedkeho oleja.
- Prístroj sa môže v prípade potreby vyčistiť mäkkým štetcom.
- Otváranie prístroja je povolené len školenému servisnému personálu.

1.5. Legenda k piktogramom

Prečítať užívateľskú informáciu / bezpečnostné predpisy

POZOR

Prístroj odpojiť od prívodu elektrického prúdu

Používať ochranu očí a sluchu

Dôležitá informácia

Normálna prevádzka

Pokyny pre údržbu / odstránenie porúch

Prístroj zapojiť na prívod elektrického prúdu

Zhoda s príslušnými bezpečnostnými smernicami EÚ

Spoločnosť TÜV Nord potvrdzuje, že je tento výrobok v súlade so zákonom o bezpečnosti prístrojov a výrobkov.

Trieda ochrany II (dvojitá izolácia, nie je potrebná uzemnená zástrčka).

Nelikvidovať v domovom odpade.

CZ Překlad originálního návodu k obsluze

Obsah

1. Obecně 4
1.1. Prohlášení o shodě 4
1.2. Technické parametry 53
1.3. Použití k určenému účelu 54
1.4. Bezpečnostní a výstražné pokyny 54
1.5. Piktogramy 55
1.6. Rozsah dodávky 89
2. Normální provoz 89
2.1. Otevření zásobníku 89
2.2. Vložení spon 90
2.3. Regulace síly úderu 90
2.4. Zasunutí akumulátoru, zapnutí LED 91
2.5. Odjištění, inicializace 91
2.6. Nabíjení akumulátoru 92/93
3. Údržba/odstraňování poruch 94
3.1. Čištění 94
3.2. Odstraňování poruch 94
3.3. Seznam náhradních dílů 96/97

1.2. Technické parametry

Aku sponkovačka

- **Jmenovité napětí:** 3,6 V DC
- **Sled impulzů:** max. 30 úderů/min., S2 30 min.
- **Teplotní rozsah:** 0°C až 40°C
- **Rozměry:** výška 196 mm, délka 196 mm, šířka 53 mm
- **Hmotnost:** 962 g
- **Emise hluku:**
  hladina akustického tlaku vážená váhovou křivkou A L_{pA} = 85 dB(A);
  nejistota K_{pA} = 2,5 dB(A)
  hladina akustického výkonu vážená A L_{WA} = 96 dB(A); nejistota K_{wa} = 2,5 dB(A)
- **Vibrace:**
  Celková hodnota kmitání stanovená podle EN 60745
  Emisní hodnota kmitání ah = 3,2 m/s^2;
  nejistota K = 1,5 m/s^2

Akumulátor

- **Ukazatelé:** 3,6 V DC; Li-iont (lithium-iontový); 1.300 mAh; 4,68 Wh

Nabíječka

- **Jmenovité napětí:**
  vstup: 100V - 240V AC 50/60 Hz;
  výstup: 5 V DC 600 mA
- **Teplotní rozsah:** 0°C až 40°C
- **Hmotnost (napájecí část):** 61 g

Vyhrazujeme si technické změny a vylepšení, která slouží technickému pokroku našich přístrojů.

POZOR

Přečtěte si všechny bezpečnostní pokyny a upozornění.
Nedbání bezpečnostních pokynů a upozornění může mít za následek úrazy elektrickým proudem, požár a/nebo těžká poranění.
Tento návod k obsluze uchovejte k pozdějšímu použití.

1.3. Použití k určenému účelu

Tento přístroj se používá k upevňování kartónů, izolačního materiálu, textilií, fólií, kůže, dřeva a podobných nelámavých materiálů na dřevěné nebo dřevu podobné povrchy. Dbejte na vhodnou velikost obrobku.
Přístroj může být používán jen k výrobcem předepsanému účelu.

1.4. Bezpečnostní a výstražné pokyny

Tento přístroj byl zkonstruován a zkontrolován podle platných pravidel techniky. Výrobní závod opustil v bezpečnostně technickém perfektním stavu. K zachování tohoto stavu a zajištění bezpečného provozu, musí uživatel dodržovat pokyny a výstražné poznámky obsažené v návodu k obsluze.

- Tento přístroj není určen k průmyslovému využívání.
- Přístroj není hračka pro děti a je třeba zajistit, aby se k němu nedostaly děti.
- Před každým použitím zkontrolujte, zda je přístroj v dobrém stavu.
- Lze-li předpokládat, že již není možný bezpečný provoz, tak je třeba přístroj odstavit z provozu a zajistit proti neúmyslnému používání.
- Netahejte za kabel nebo jej nepoužívejte k nošení přístroje. S poškozeným síťovým kabelem nesmí být přístroj používán.
- Manipulace, jako je odstraňování nebo blokování dílů na přístroji, nejsou přípustné a vedou ke ztrátě záruky.
- Před zapnutím se podle technických parametrů přesvědčte, zda zdroj energie nepřekračuje dovolené hodnoty.
- Přístrojem nemiřte na sebe, jiné osoby nebo zvířata.
- Používejte jen originální spony NOVUS.
- Nebezpečí poranění o hroty a hrany spon, které jsou vloženy do zásobníku, ale nebyly úplně vtlačeny nebo jsou po poruše sevřeny v zásobníku.
- Přístroj byste měli po 30 úderech/min. nechat 30 minut ochlazovat, protože je dimenzován jen ke krátkodobému provozu.
- Chraňte jej před vlhkostí a mokrem.

- Po práci vytáhněte zástrčku. Přístroj nenechávejte bez dozoru, je-li připojen k elektrické síti.
- Vždy asi po 1000 úderech kapkou řídkého oleje namažte výstup spon.
- Přístroj v případě potřeby vyčistěte měkkým štětcem.
- Přístroj může otevírat jen vyškolený servisní personál.

1.5. Piktogramy

Přečíst uživatelské informace/ bezpečnostní pokyny.

POZOR

Přístroj odpojit od el. sítě.

Používat ochranu očí a sluchu.

Důležitá informace

Normální provoz

Pokyny k údržbě/odstraňování poruch

Připojit přístroj k el. síti.

Shoda s příslušnými rozhodujícími bezpečnostními směrnicemi EU

TÜV Nord potvrzuje, že výrobek odpovídá zákonu o bezpečnosti přístrojů a zařízení.

Třída ochrany II (dvojitá izolace, není zapotřebí uzemněné zástrčky)

Nelikvidovat s domácím odpadem.

H **Az eredeti Kezelési Utasítás fordítása**

Tartalomjegyzék

1. Általános tudnivalók 4
1.1. Megfelelőségi nyilatkozat 4
1.2. Műszaki adatok 56
1.3. Rendeltetésszerű használat 57
1.4. Biztonsági tudnivalók és figyelmeztetések 57
1.5. A piktogrammok magyarázata 58
1.6. Szállítási terjedelem 89
2. Normál üzem 89
2.1. A tár kinyitása 89
2.2. Tűzőanyag behelyezése 90
2.3. Ütőerő-beállítás 90
2.4. Akkumulátor behelyezése, LED bekapcsolása 91
2.5. Kibiztosítás, lövés elsütése 91
2.6. Akkumulátor töltése 92/93
3. Karbantartás/üzemzavar-elhárítás 94
3.1. Tisztítás 94
3.2. Üzemzavar-elhárítás 94
3.3. Alkatrészlista 96/97

1.2. Műszaki adatok

Akkumulátoros tűzőgép

- **Névleges feszültség:** 3,6 V DC
- **Impulzussorozat:** max. 30 lövés/perc, S2 30 perc
- **Hőmérséklet-tartomány:** 0°C-tól 40°C-ig
- **Méretek:** 196 mm magas, 196 mm hosszú, 53 mm széles
- **Súly:** 962 g
- **Zajkibocsátás:**
  A–korrigált hangnyomásszint L_{pA} = 85 dB(A);
  Bizonytalanság K_{pA} = 2,5 dB(A)
  A–korrigált hangteljesítményszint
  L_{WA} = 96 dB(A); Bizonytalanság K_{wa} = 2,5 dB(A)
- **Vibráció:**
  Az EN 60745 szerint meghatározott rezgési összérték
  Rezgéskibocsátási érték ah = 3,2 m/s^2;
  Bizonytalanság K = 1,5 m/s^2

Akkumulátor

- **Jelzőszámok:** 3,6 V DC; LI-Ion (lítium-ion); 1.300 mAh; 4,68 Wh

Töltőberendezés

- **Névleges feszültség:**
  Bemenő: 100V - 240V AC 50/60 Hz;
  Kimenő: 5 V DC 600 mA
- **Hőmérséklet-tartomány:** 0°C-tól 40°C-ig
- **Tömeg (hálózati adapter):** 61 g

Fenntartjuk a berendezéseink fejlődését szolgáló műszaki változtatások és javítások jogát.

FIGYELEM!

Olvassa el valamennyi biztonsági tudnivalót és utasítást!
A biztonsági tudnivalók és utasítások be nem tartása áramütést, tüzet és/vagy súlyos sérüléseket okozhat és következményekkel járhat.
Ezt a Kezelési útmutatót későbbi felhasználásra őrizze meg!

1.3. Rendeltetésszerű használat

A berendezés karton, szigetelőanyag, textiliák, fóliák, bőr, fa és hasonló, nem rideg anyagok fa- vagy fához hasonló felületekre történő rögzítésére használható. Ügyelni kell a munkadarab megfelelő méretére.
A berendezést csak a gyártó által tervezett célra szabad használni.

1.4. Biztonsági tudnivalók és figyelmeztetések

A berendezést az érvényes műszaki szabályok szerint készítették és ellenőrizték. A gyárat biztonságtechnikai szempontból kifogástalan állapotban hagyta el. Ahhoz, hogy ezt az állapotot fenntarhassa, és biztosíthassa a veszélytelen működést, a felhasználónak követnie kell az ebben a Kezelési útmutatóban található utasításokat és figyelmeztető megjegyzéseket.

- Ez a berendezés nem ipari felhasználásra készült.
- A berendezés nem játék és gyerekek hozzáférésétől óvni kell.
- Minden használatba vétel előtt ellenőrizni kell a berendezés megfelelő állapotát.
- Amennyiben feltételezhető, hogy a berendezés veszélytelenül nem üzemeltethető tovább, a berendezést ki kell kapcsolni, és nem szándékos használat ellen biztosítani kell.
- Nem szabad a kábelt meghúzni, vagy azt a berendezés hordozására használni. Sérült hálózati kábellel a berendezést nem szabad üzemeltetni.
- A módosítások, mint alkatrészek eltávolítása vagy azok mozgásának akadályozása nem megengedettek, és a garancia elvesztéséhez vezetnek.
- Bekapcsolás előtt gondoskodni kell róla, hogy az energiaforrás a megengedett értékeket, a Műszaki adatoknak megfelelően, ne lépje túl.
- A berendezést ne irányítsa önmagára, más személyekre vagy állatokra.
- Csak eredeti Novus tűzőanyagot használjon.
- A tárba helyezett, nem teljesen behajtott vagy egy üzemzavar után a tárba ragadt tűzőanyag hegyei és élei balesetveszélyesek.
- A berendezést 30 lövés/perc teljesítmény esetén 30 perc után hagyni kell lehűlni, mert az csak rövid üzemenltetésre készült.
- Párától és nedvességtől óvni kell.

- Munka után húzza ki a villásdugót. Ne hagyja a berendezést felügyelet nélkül ha az csatlakoztatva van az elektromos hálózathoz.
- Kb. 1000 lövés után a kapocskilövő nyílást egy csepp híg olajjal meg kell kenni.
- A berendezést szükség esetén puha ecsettel kell tisztítani.
- A berendezést csak kiképzett szervizszemélyzet nyithatja ki.

1.5. A piktogrammok magyarázata

Olvassa el a felhasználó információkat/biztonsági tudnivalókat

FIGYELEM!

A berendezést válassza le az elektromos hálózatról

Használjon védőszemüveget és fülvédőt

Fontos információk

Normál használat

Karbantartási tudnivalók/ üzemzavar-elhárítás

A berendezést csatlakoztassa az elektromos hálózathoz

Megfelelés a mindenkor irányadó EU biztonsági irányelveknek

A TÜV Nord igazolja, hogy ez a termék megfelel a Berendezés- és gyártásbiztonsági törvénynek.

II. védelmi osztály (kettős szigetelés, földelt villásdugó nem szükséges.)

Nem dobható a háztartási szemétbe.

RO Traducere a instrucțiunilor de utilizare originale

Cuprins

1. Generalități 4
1.1. Declarație de conformitate 4
1.2. Date tehnice 59
1.3. Utilizare conformă cu destinația..... 60
1.4. Instrucțiuni de siguranță și avertizări..... 60
1.5. Semnificația pictogramelor 61
1.6. Conținutul pachetului livrat 89
2. Utilizare normală 89
2.1. Deschiderea magaziei 89
2.2. Introducerea capselor..... 90
2.3. Reglarea forței de percutare 90
2.4. Introducerea acumulatorilor, pornirea ledurilor 91
2.5. Deblocarea, declanșarea loviturii 91
2.6. Încărcarea acumulatorilor 92/93
3. Întreținere/Remedierea defecțiunilor ... 94
3.1. Curățare 94
3.2. Remedierea defecțiunilor 94
3.3. Lista cu piese de schimb 96/97

1.2. Date tehnice

Pistol de capsat cu acumulatori

- **Tensiune nominală:** 3,6 V DC
- **Succesiune de impulsuri:** maxim 30 percuții/ minut, S2 30 min.
- **Temperaturi:** între 0°C și 40°C
- **Dimensiuni:** înălțime: 196 mm, lungime: 196 mm, lățime: 53 mm
- **Greutate:** 962 g
- **Emisii de zgomot:**
  Nivel de zgomot înregistrat A L_{pA} = 85 dB(A);
  Nesiguranță K_{pA} = 2,5 dB(A)
  Nivel sonor înregistrat A L_{WA} = 96 dB(A);
  Nesiguranță K_{wa} = 2,5 dB(A)
- **Vibrații:**
  Nivel total de vibrații determinat conform normei EN 60745
  Valoare de emisie vibrații ah = 3,2 m/s^2;
  Nesiguranță K = 1,5 m/s^2

Acumulatori

- **Valori caracteristice:** 3,6 V DC; Li-Ion (Litiu-Ion); 1.300 mAh; 4,68 Wh

Încărcător

- **Tensiune nominală:**
  intrare: 100V - 240V AC 50/60 Hz;
  ieșire: 5 V DC 600 mA
- **Temperaturi:** între 0°C și 40°C
- **Greutate (încărcător):** 61 g

Ne rezervăm dreptul de a efectua modificări și ameliorări de ordin tehnic, care urmăresc îmbunătățirea performanțelor.

ATENȚIE

Citiți cu atenție toate instrucțiunile și indicațiile privind siguranța.
Nerespectarea indicațiilor și instrucțiunilor de siguranță poate duce la electrocutări, incendii și/sau la răniri și poate avea urmări grave.
Aceste instrucțiuni trebuie păstrate pentru consultări ulterioare.

1.3. Utilizare conformă cu destinația

Acest aparat se folosește pentru prinderea cartoanelor, materialelor izolatoare, materialelor textile, foliilor, pielii, lemnului sau a altor materiale similare necasante pe suprafețe din lemn sau similare lemnului. Se va avea în vedere o grosime adecvată a materialului.
Aparatul poate fi utilizat numai în scopurile prevăzute de producător.

1.4. Instrucțiuni de siguranță și avertizări

Acest aparat a fost construit și testat în conformitate cu toate regulile tehnice în vigoare. Aparatul a părăsit fabrica în stare ireproșabilă din punct de vedere tehnic și al siguranței. Pentru a menține această stare și pentru a asigura o utilizare fără pericole, utilizatorii trebuie să respecte indicațiile și semnele de avertizare cuprinse în aceste instrucțiuni de utilizare.

- Acest aparat nu este conceput pentru uz industrial.
- Aparatul nu este o jucărie și nu trebuie lăsat la îndemâna copiilor.
- Înainte de fiecare punere în funcțiune a aparatului, se va verifica dacă acesta este în perfectă stare.
- Dacă bănuiți că nu este posibilă o utilizare lipsită de pericole, aparatul trebuie scos din funcțiune și asigurat împotriva unei utilizări neintenționate.
- Nu trageți de cablu și nu folosiți cablul la transportul aparatului. Aparatul nu trebuie utilizat în cazul în care cablul de alimentare este deteriorat.
- Intervențiile precum îndepărtarea sau blocarea unor piese ale aparatului sunt interzise și duc la pierderea garanției.
- Înainte de conectare trebuie să vă asigurați că rețeaua de alimentare nu depășește valorile admise, prevăzute în datele tehnice.
- Nu îndreptați aparatul către dvs., către alte persoane sau către animale.
- Folosiți numai capse originale NOVUS.
- Pericol de rănire la muchiile sau vârfurile capselor care sunt introduse în magazie și care nu au avansat complet sau care s-au blocat în magazie în urma unei defecțiuni.
- Aparatul trebuie lăsat să se răcească după 30 de minute de funcționare la o cadență de 30 percuții /pe minut, deoarece este conceput doar pentru o utilizare de scurtă durată.
- A se feri de umezeală și de lichide.

- După terminarea lucrului, scoateți ștecherul din priză. Nu lăsați aparatul nesupravegheat când este conectat la priză.
- După fiecare cca. 1000 percuții, orificiul de ieșire a capselor trebuie uns cu o picătură de ulei foarte fluid.
- Dacă este cazul, aparatul trebuie curățat cu o pensulă moale.
- Deschiderea aparatului poate fi efectuată numai de personal de service calificat.

1.5. Semnificația pictogramelor

Citiți instrucțiunile de utilizare/ de siguranță

ATENȚIE

Scoateți aparatul din priză

Folosiți ochelari de protecție și antifoane

Informații importante

Utilizare normală

Indicații de întreținere/ remedierea defecțiunilor

Conectați aparatul la priză

Conformitate cu directivele relevante ale UE referitoare la siguranță

TÜV Nord certifică faptul că produsul corespunde legii siguranței produselor și aparatelor.

Clasa de protecție II (izolație dublă, nu e necesar ștecher cu pământare.)

A nu se arunca la gunoiul menajer.

SLO **Originalna navodila za uporabo**

Vsebina

1. Splošno 4
1.1. Izjava o skladnosti 4
1.2. Tehnični podatki 62
1.3. Namenska uporaba 63
1.4. Varnost in varnostni napotki 63
1.5. Legenda piktogramov 64
1.6. Obseg dobave 89
2. Običajno obratovanje 89
2.1. Odpiranje okvira 89
2.2. Vlaganje sponk 90
2.3. Uravnavanje moči udarca 90
2.4. Vstavljanje akumulatorja, vklop LED-lučke 91
2.5. Sprostitev varovala, sprožitev streljaja 91
2.6. Polnjenje akumulatorja 92/93
3. Vzdrževanje/odpravljanje motenj 94
3.1. Čiščenje 94
3.2. Odpravljanje motenj 94
3.3. Seznam nadomestnih delov 96/97

1.2. Tehnični podatki

Žebljalnik na baterije

- **Nazivna napetost:** 3,6 V DC
- **Sledenje impulzov:** maks. 30 streljajev/min, S2 30 min
- **Temperaturni razpon:** 0 °C do 40 °C
- **Mere:** 196 mm višine, 196 mm dolžine, 53 mm širine
- **Teža:** 962 g
- **Emisije hrupa:**
  A-ocenjen zvočni tlak L_{pA} = 85 dB(A);
  Negotovost K_{pA} = 2,5 dB(A)
  A-ocenjena zvočna moč L_{WA} = 96 dB(A);
  Negotovost K_{wa} = 2,5 dB(A)
- **Vibracije:**
  Ugotovljena skupna vrednost vibracij v skladu z EN 60745
  Raven emisije nihanj ah = 3,2 m/s^2;
  Negotovost K = 1,5 m/s^2

Akumulator

- **Značilnosti:** 3,6 V DC; Li-Ion (litijevi ioni); 1.300 mAh; 4,68 Wh

Polnilnik

- **Nazivna napetost:**
  input: 100V - 240V AC 50/60 Hz;
  output: 5 V DC 600 mA
- **Temperaturni razpon:** 0 °C do 40 °C
- **Teža (napajalnik):** 61 g

Pridržujemo si pravico do tehničnih sprememb in popravkov, ki so namenjeni izboljšavam naših naprav.

POZOR

Preberite vse varnostne napotke in navodila.
Neupoštevanje varnostnih napotkov in navodil lahko privede do električnega udara, požara in/ali težkih telesnih poškodb.
Navodila za uporabo shranite, saj jih boste v prihodnje morda še potrebovali.

1.3. Predvidena uporaba

Ta naprava je namenjena za pritrjevanje kartona, izolirnih materialov, blaga, folij, usnja, lesa in podobnih nekrhkih materialov na les in lesu podobne površine. Paziti je potrebno na ustrezno velikost obdelovancev.
Napravo se lahko uporablja le za namene, ki jih je predvidel proizvajalec.

1.4. Varnostni napotki in opozorila

Ta naprava je bila izdelana in testirana v skladu z ustaljenimi tehnološkimi standardi. Tovarno je zapustila v varnostno-tehnično brezhibnem stanju. Da bo naprava takšna tudi ostala in delovala brezhibno in varno, morate upoštevati napotke in opozorila proizvajalca, ki jih vsebujejo navodila za uporabo.

- Ta naprava ni namenjena za industrijsko rabo.
- Naprava ni igrača in jo je potrebno držati izven dosega otrok.
- Pred vsako uporabo preverite, ali je naprava v ustreznem stanju.
- Kadar obstaja verjetnost, da naprave ni več mogoče varno uporabljati, prenehajte z njeno uporabo in jo zaščitite pred nenamerno uporabo.
- Ne vlecite za kabel in naprave ne prenašajte s pomočjo kabla. Naprave s poškodovanim kablom ne smete uporabljati.
- Modifikacije, kot sta odstranjevanje ali blokiranje delov na napravi, niso dovoljene in lahko privedejo do izgube garancije.
- Pred vklopom naprave zagotovite, da vir ele-ktrične energije ne presega dovoljenih vrednosti, navedenih v tehničnih podatkih.
- Naprave ne usmerjajte v sebe, druge osebe ali živali.
- Uporabljajte izključno originalne sponke NOVUS.
- Nevarnost poškodb obstaja v primeru stika s konicami in robovi sponk, ki jih vstavljate v okvir, sponk, ki niso povsem zabite v obdelovanec, in sponk, ki so zataknjene v okvirju.
- Če ste jo uporabljali pri hitrosti 30 strelov/min., je napravo je potrebno po 30 minutah pustiti, da se ohladi, saj je namenjena le za krajšo uporabo.
- Napravo ščitite pred vlago in mokroto.

- Ko ste prenehali z delom, izvlecite vtikač iz el. vtičnice. Kadar je pod napetostjo, naprave ne puščajte nenadzorovane.
- Po pribl. 1000 strelih je mesto, kjer izstopajo sponke, vsakič potrebno podmazati s kapljico redkega, tekočega olja.
- Napravo po potrebi očistite z mehkim čopičem.
- Napravo lahko odpre samo kvalificiran serviser.

1.5. Legenda za slikovno gradivo

Preberite navodila za uporabo/ varnostne napotke

POZOR

Napravo odklopite od vira el. napajanja

Uporabite zaščito za oči in ušesa

Pomembne informacije

Normalna uporaba

Navodila za vzdrževanje/ odpravljanje motenj

Napravo priklopite na vir el. energije

Skladnost z zadevnimi varnostnimi smernicami EU

Certifikat TÜV Nord, ki potrjuje, da izdelek ustreza zakonodaji o varnosti naprav in proizvodov.

Razred zaščite II (dvojna izolacija, brez uporabe ozemljenega vtikača.)

Ne odlagajte med gospodinjske odpadke.

HR Prijevod originalnih uputa za uporabu

Sadržaj

1. Opće 4
1.1. Izjava o usklađenosti 4
1.2. Tehnički podaci 65
1.3. Namjensko korištenje 66
1.4. Sigurnosne napomene i upozorenja 66
1.5. Legenda piktograma 67
1.6. Sadržaj isporuke 89
2. Normalni rad 89
2.1. Otvaranje spremišta 89
2.2. Umetanje sredstava za spajanje 90
2.3. Regulacija udarne sile 90
2.4. Umetanje baterije, uključivanje LED-a 91
2.5. Deblokada, upucavanje 91
2.6. Punjenje baterije 92/93
3. Održavanje/Uklanjanje smetnji 94
3.1. Čišćenje 94
3.2. Uklanjanje smetnji 94
3.3. Popis rezervnih dijelova 96/97

1.2. Tehnički podaci

Baterijski pribijač

- **Nazivni napon:** 3,6 V DC
- **Impuls:** maks. 30 udaraca/min, S2 30 min
- **Temperaturno područje:** 0°C do 40°C
- **Dimenzije:** 196 mm visine, 196 mm dužine, 53 mm širine
- **Težina:** 962 g
- **Emisija buke:**
  Vrijednost A razine zvučnog tlaka
  L_{pA} = 85 dB(A); nesigurnost K_{pA} = 2,5 dB(A)
  Vrijednost A intenziteta buke
  L_{WA} = 96 dB(A); nesigurnost K_{wa} = 2,5 dB(A)
- **Vibracija:**
  ukupna vrijednost vibracija utvrđena prema EN 60745
  Vrijednost emisije vibracija ah = 3,2 m/s^2;
  Nesigurnost K = 1,5 m/s^2

Baterija

- **Karakteristike:** 3,6 V DC; Li-Ion (ioni litija); 1.300 mAh; 4,68 Wh

Uređaj za punjenje

- **Nazivni napon:**
  ulaz: 100V - 240V AC 50/60 Hz;
  izlaz: 5 V DC 600 mA
- **Temperaturno područje:** 0°C do 40°C
- **Težina (mrežni dio):** 61 g

Zadržavamo pravo na tehničke izmjene i poboljšanja koja služe za unapređenje naših proizvoda.

POZOR

Pročitajte sve sigurnosne napomene i upute.
Posljedica nepridržavanja sigurnosnih napomena i uputa može biti električni udar, požar i/ili teška ozljeđivanja.
Sačuvajte ove upute za uporabu kako biste ih i kasnije mogli koristiti.

1.3. Namjensko korištenje

Ovaj uređaj koristi se za pričvršćivanje kartona, izolacijskog materijala, tkanina, folija, kože, drva i sličnih žilavih materijala na drvene ili drvu slične površine. Treba obratiti pozornost na odgovarajuću veličinu radnog komada.
Uređaj se smije koristiti samo u svrhu koju je predvidio proizvođač.

1.4. Sigurnosne napomene i upozorenja

Ovaj uređaj je izrađen i ispitan prema važećim tehničkim propisima. Tvornicu je napustio u besprijekornom sigurnosno-tehničkom stanju. Da bi se takvo stanje održalo i osigurao bezopasan rad , korisnik se treba pridržavati napomena i upozorenja koja se nalaze u ovim uputama za uporabu.

- Ovaj uređaj nije namijenjen za uporabu u industriji.
- Uređaj nije igračka i zbog toga ne smije biti dostupan djeci.
- Prije svake uporabe provjerite ispravnost uređaja.
- Pretpostavite li da nije moguć bezopasan rad uređaja, treba ga isključiti iz strujne mreže i osigurati od slučajne uporabe.
- Ne vucite uređaj držeći ga za kabel i ne koristite kabel da biste nosili uređaj. Ako je strujni kabel oštećen, ne smijete koristiti uređaj.
- Nisu dopušteni zahvati na uređaju kao što je uklanjanje ili blokiranje dijelova jer se u tom slučaju gubi jamstvo.
- Prije uključivanja uređaja provjerite odgovaraju li vrijednosti izvora energije dopuštenim vrijednostima navedenima u Tehničkim podacima.
- Ne usmjeravajte uređaj prema sebi, drugim osobama ni životinjama.
- Za pričvršćivanje koristite samo originalne NOVUS spajalice.
- Postoji opasnost od ozljeđivanja vrhovima i rubovima spajalica koje se umeću u spremnik, koje nisu u cijelosti upotrijebljene ili su se nakon smetnje zaglavile u spremniku.
- Nakon 30 udaraca/min uređaj bi trebalo hladiti 30 minuta jer je izrađen samo za kratkotrajni pogon.
- Zaštitite od vlage i mokrine.

- Nakon rada izvucite utikač iz utičnice. Kad je uređaj priključen na strujnu mrežu, ne ostavljajte ga bez nadzora.
- Nakon oko 1000 udaraca izlazni otvor za spajalice podmažite s nekoliko kapi rijetkog ulja.
- Po potrebi očistite uređaj mekim kistom.
- Otvaranje uređaja dopušteno je samo servisnom osoblju.

1.5. Tumač piktograma

Informacija za korisnika/ Pročitajte sigurnosne napomene

POZOR

Isključite uređaj iz strujne mreže

Koristite zaštitu za oči i sluh

Važne informacije

Normalni rad

Napomene u vezi održavanja/ Uklanjanje smetnji

Priključite uređaj na strujnu mrežu

Usklađenost s mjerodavnim sigurnosnim odredbama Europske unije

TÜV Nord potvrđuje da ovaj proizvod odgovara Zakonu o sigurnosti uređaja i proizvoda.

Klasa zaštite II (dvostruka izolacija, nije potreban uzemljeni utikač.)

Nemojte baciti u kućno smeće.

EST **Originaalkasutusjuhendi tõlge**

Sisukord

1. Üldist 5
1.1. Vastavusdeklaratsioon 5
1.2. Tehnilised andmed 68
1.3. Sihtotstarbekohane kasutamine 69
1.4. Ohutus- ja hoiatusjuhised 69
1.5. Piktogrammide legend 70
1.6. Tarnekomplekt 89
2. Normaalrežiim 89
2.1. Magasini avamine 89
2.2. Klambrite sissepanemine 90
2.3. Löögijõu reguleerimine 90
2.4. Aku sisestamine, LEDi sisselülitamine 91
2.5. Lukust vabastamine, lasu vallandamine 91
2.6. Aku laadimine 92/93
3. Hooldus/rikete kõrvaldamine 94
3.1. Puhastamine 94
3.2. Rikete kõrvaldamine 94
3.3. Varuosade nimekiri 96/97

1.2. Tehnilised andmed

Akuklammerdaja

- **Nimipinge:** 3,6 V DC
- **Impulsside järjestus:** max 30 lasku/min, S2 30 min
- **Temperatuurivahemik:** 0°C kuni 40°C
- **Mõõtmed:** 196 mm kõrge, 196 mm pikk, 53 mm lai
- **Kaal:** 962 g
- **Müraemissioon:**
  A-hinnatud helirõhutase L_{pA} = 85 dB(A); ebakindlus K_{pA} = 2,5 dB(A)
  A-hinnatud helivõimsustase L_{WA} = 96 dB(A); ebakindlus K_{wa} = 2,5 dB(A)
- **Vibratsioon:**
  Võnkumiste koguväärtus määratud kindlaks EN 60745 järgi
  Võnkumiste emissiooniväärtus ah = 3,2 m/s^2; ebakindlus K = 1,5 m/s^2

Aku

- **Tunnusarvud:** 3,6 V DC; Li-ioon (liitiumioonid); 1300 mAh; 4,68 Wh

Laadija

- **Nimipinge:**
  Input: 100V - 240V AC 50/60 Hz;
  Output: 5 V DC 600 mA
- **Temperatuurivahemik:** 0°C kuni 40°C
- **Kaal (võrgualaldi):** 61 g

Me jätame endale õiguse teha meie seadmete edasiarendamise eesmärgil tehnilisi muudatusi ja täiendusi.

TÄHELEPANU

Lugege kõiki ohutusjuhised ja korraldusi.
Puudulik ohutusjuhistest ja korraldustest kinnipidamine võib tuua endaga kaasa elektrilöögi, tulekahju ja/või raskeid vigastusi ning tagajärgi.
Käesolev kasutusjuhend tuleb hilisemaks kasutamiseks alles hoida.

1.3. Sihtotstarbekohane kasutamine

Seadet kasutatakse papi, isolatsioonimaterjali, tekstiili, kilede, naha, puidu ja muude sarnaste mittehabraste materjalide kinnitamiseks puit- või puidusarnastele pindadele. Tuleb jälgida, et toorikud oleks sobiva suurusega.
Seadet tohib kasutada üksnes tootja poolt ettenähtud otstarbel.

1.4. Ohutus- ja hoiatusjuhised

Seade on ehitatud ja kontrollitud vastavalt kehtivatele tehnilistele reeglitele. See lahkus tehasest ohutustehniliselt laitmatus seisukorras. Eelnimetatud seisundi säilitamiseks ja ohutu käitamise tagamiseks peab kasutaja järgima kasutusjuhendis sisalduvaid juhised ning hoiatusmärkusi.

- Seade pole mõeldud tööstuslikuks kasutamiseks.
- Seade pole mänguasi ja seda tuleb hoida lastele kättesaamatult.
- Iga kord enne käikuvõtmist tuleb kontrollida seadme korrektset seisukorda.
- Kui on alust arvata, et ohutu käitamine pole enam võimalik, siis tuleb seade käigust võtta ning ettekavatsematu kasutamise vastu kindlustada.
- Ärge tõmmake kaablist või kasutage seda seadme kandmiseks. Kahjustatud võrgukaabli korral ei tohi seadet käitada.
- Manipulatsioonid nagu seadmeosade eemaldamine või blokeerimine on lubamatud ning toovad kaasa garantii kehtivuse lõpu.
- Enne sisselülitamist tuleb kindlaks teha, et energiaallikas ei ületaks tehnilistes andmetes esitatud lubatud väärtusi.
- Ärge suunake seadet enda, teiste isikute või loomade poole.
- Kasutage töötamisel üksnes NOVUS'e originaalklambreid.
- Magasini pandavatel, täielikult sisse löömata või pärast riket magasini kinni kiilunud klambrite tippudel ja servadel valitseb vigastusoht.
- Seadmel peaks laskma 30 lasku/min. puhul 30 minuti möödudes maha jahtuda, sest see on ette nähtud üksnes lühiajaliseks käitamiseks.
- Kaitske niiskuse ja märjaks saamise eest.

- Tõmmake pärast tööd pistik välja. Ärge jätke seadet järelevalveta, kui see on vooluvõrku ühendatud.
- Iga kord u 1000 lasu järel tuleb määrida klambrite väljumiskohta tilga vedela õliga.
- Seadet tuleb vastavalt vajadusele pehme pintsliga puhastada.
- Seadet on lubatud avada üksnes vastavava väljaõppega teeninduspersonalil.

1.5. Piktogrammide legend

Kasutajale mõeldud info/ ohutusjuhiste lugemine

TÄHELEPANU

Eraldage seade voolutoitest

Kasutage silma- ja kuulmekaitset

Tähtis informatsioon

Tavarežiim

Hooldusjuhised / rikete kõrvaldamine

Seadme ühendamine voolutoitega

Vastavus olulise tähtsusega ELi ohutusdirektiividele

TÜV Nord kinnitab, et toode vastab seadme- ja tootevastutuse seadusele.

Kaitseklass II (topeltisolatsioon, maandatud pistiku vajadus puudub.)

Ärge käidelge koos majapidamisprügiga.

LT Originalios naudojimo instrukcijos vertimas

Turinys

1. Bendroji informacija 5
1.1. Atitikties deklaracija 5
1.2. Techniniai duomenys 71
1.3. Naudojimas pagal paskirtį..... 72
1.4. Saugos ir įspėjamieji nurodymai..... 72
1.5. Piktogramų išaiškinimas 73
1.6. Komplektacija..... 89
2. Įprastas režimas 89
2.1. Dėklo atidarymas 89
2.2. Tvirtinamųjų sąsagų įdėjimas 90
2.3. Smūgio jėgos reguliavimas 90
2.4. Akumuliatoriaus įdėjimas, šviesos diodų įjungimas 91
2.5. Saugiklio atlaisvinimas, susegimas 91
2.6. Akumuliatoriaus įkrovimas 92/93
3. Techninė priežiūra / trikčių šalinimas ... 94
3.1. Valymas..... 94
3.2. Trikčių šalinimas 94
3.3. Atsarginių dalių sąrašas 96/97

1.2. Techniniai duomenys

Akumuliatorinis vinių pistoletas

- **Tinklo įtampa:** 3,6 V DC
- **Impulsų seka:** maks. 30 šūvių / min., S2 30 min.
- **Temperatūros diapazonas:** nuo 0 iki 40 °C
- **Matmenys:** 196 mm aukščio, 196 mm ilgio, 53 mm pločio
- **Svoris:** 962 g
- **Triukšmo emisija:**
  pagal A skalę įvertintas triukšmo slėgis L_{pA} = 85 dB(A); paklaida K_{pA} = 2,5 dB(A)
  pagal A skalę įvertintas triukšmo lygis L_{WA} = 96 dB(A); paklaida K_{wa} = 2,5 dB(A)
- **Vibracija:**
  bendroji vibracijų reikšmė nustatyta remiantis EN 60745
  Vibracijų emisijos reikšmė ah = 3,2 m/s^2; paklaida K = 1,5 m/s^2

Akumuliatorius

- **Techniniai duomenys:** 3,6 V DC; Li-Ion (ličio jonų); 1 300 mAh; 4,68 Wh

Kroviklis

- **Tinklo įtampa:**
  įvado: 100V - 240V AC 50/60 Hz;
  išvado: 5 V DC 600 mA
- **Temperatūros diapazonas:** nuo 0 iki 40 °C
- **Svoris (tinklo blokas):** 61 g

Pasiliekame teisę daryti techninius pakeitimus ir tobulinimus, kurie skatina mūsų prietaisų pažangą.

DĖMĖSIO

Perskaitykite visus saugos nurodymus ir instrukcijas.
Saugos nurodymų ir instrukcijų nesilaikymas gali sukelti elektros smūgį, gaisrą ir (arba) sunkius kūno sužalojimus ir turėti kitų pasekmių.
Išsaugokite šią instrukciją, kad galėtumėte pasinaudoti vėliau.

1.3. Naudojimas pagal paskirtį

Šis prietaisas skirtas kartonui, izoliacinėms medžiagoms, tekstilei, plėvelėms, odai, medienai ir kitoms panašioms netrūkinėjančioms medžiagoms tvirtinti ant medinių ar panašių paviršių. Atsižvelkite į tinkamą apdorojamo daikto dydį.
Prietaisą galima naudoti tik pagal gamintojo nurodytą paskirtį.

1.4. Saugos ir įspėjamieji nurodymai

Šis prietaisas pagamintas ir patikrintas remiantis galiojančiomis technikos taisyklėmis. Iš gamyklos jis buvo patiektas nepriekaištingos techninės būklės. Siekiant išlaikyti šią būklę ir užtikrinti saugų darbą, naudotojas turi laikytis nurodymų ir įspėjimų, pateiktų naudojimo instrukcijoje.

- Šis prietaisas neskirtas pramoniniam naudojimui.
- Prietaisas yra ne žaislas, jį reikia saugoti nuo vaikų.
- Prieš kiekvieną naudojimą patikrinkite, ar jo būklė tinkama.
- Jeigu manote, kad saugus eksploatavimas yra nebegalimas, nutraukite darbą ir apsaugokite prietaisą, kad juo negalėtų pasinaudoti kiti.
- Netraukite už laido ir nenaudokite laido prietaisui nešti. Prietaiso, kurio laidas sugadintas, naudoti negalima.
- Modifikavimas, pvz., prietaiso dalių nuėmimas arba blokavimas, yra draudžiamas – dėl to nustoja galioti garantija.
- Prieš įjungdami patikrinkite, ar energijos šaltinis neviršija leistinų reikšmių, kurios nurodytos techniniuose duomenyse.
- Nenukreipkite prietaiso į save, kitus žmones ar gyvūnus.
- Naudokite tik originalias NOVUS tvirtinamąsias sąsagas.
- Pavojus susižeisti į dedamų į dėklą tvirtinamųjų sąsagų galus ir kraštus, jeigu jos neįstatomos iki galo arba užstringa dėkle dėl trikties.
- Dirbant 30 šūvių / min. režimu po 30 minučių reikia leisti prietaisui atvėsti, kadangi jis skirtas eksploatuoti trumpo veikimo režimu.
- Saugokite nuo drėgmės.

- Baigę dirbti ištraukite kištuką. Jeigu prietaisas prijungtas prie elektros tinklo, nepalikite jo be priežiūros.
- Maždaug po 1000 šūvių sąsagų iššovimo vietą reikia sutepti lašu skystos alyvos.
- Prireikus prietaisą galima valyti minkštu teptuku.
- Atidaryti prietaisą gali tik apmokyti techninės priežiūros skyriaus darbuotojai.

1.5. Piktogramų išaiškinimas

Perskaitykite naudotojui skirtą informaciją / saugos nurodymus

DĖMESIO

Atjunkite prietaisą nuo elektros tinklo

Naudokite akių ir ausų apsaugos priemones

Svarbi informacija

Įprastas režimas

Techninės priežiūros nurodymai / trikčių šalinimas

Prijunkite prietaisą prie elektros tinklo

Atitikimas svarbioms atitinkamoms ES saugos direktyvoms

„TÜV Nord“ patvirtina, kad gaminys atitinka Prietaisų ir gaminių saugos įstatymą.

II saugos klasė (dvigubas izoliavimas, įžemintas kištukas nereikalingas.)

Nešalinkite su buitinėmis atliekomis.

LV **Oriģinālās lietošanas instrukcijas tulkojums**

Satura rādītājs

1. Vispārīga informācija 5
1.1. Atbilstības deklarācija 5
1.2. Tehniskie dati 74
1.3. Izmantošana atbilstoši paredzētajam mērķim 75
1.4. Drošības norādes un brīdinājumi..... 75
1.5. Piktogrammu nozīme 75
1.6. Piegādes komplekts..... 89
2. Normāls darba režīms..... 89
2.1. Magazīnas atvēršana 89
2.2. Skavu ielikšana..... 90
2.3. Sitiena spēka regulēšana 90
2.4. Akumulatora ielikšana, LED ieslēgšana ... 91
2.5. Atbloķēšana, šāviena izdarīšana 91
2.6. Akumulatora uzlādēšana 92/93
3. Apkope/traucējumu novēršana 94
3.1. Tīrīšana 94
3.2. Traucējumu novēršana 94
3.3. Rezerves detaļu saraksts 96/97

1.2. Tehniskie dati

Skavotājs ar akumulatoru

- **Nominālspriegums:** 3,6 V DC
- **Impulsu biežums:** maks. 30 šāvieni/min., S2 30 min.
- **Temperatūras diapazons:** 0°C līdz 40°C
- **Izmēri:** augstums 196 mm, garums 196 mm, platums 53 mm
- **Svars:** 962 g
- **Trokšņu emisija:**
  A-novērtētais skaņas spiediena līmenis
  L_{pA} = 85 dB(A); kļūda K_{pA} = 2,5 dB(A)
  A-novērtētais skaņas jaudas līmenis
  L_{WA} = 96 dB(A); kļūda K_{wa} = 2,5 dB(A)
- **Vibrācija:**
  svārstību kopējā vērtība noteikta atbilstoši EN 60745
  svārstību emisijas vērtība ah = 3,2 m/s^2;
  kļūda K = 1,5 m/s^2

Akumulators

- **Parametri:** 3,6 V DC; Li-Ion (litija jonu); 1300 mAh; 4,68 Wh

Uzlādes ierīce

- **Nominālspriegums:**
  ieeja: 100V - 240V AC 50/60 Hz;
  izeja: 5 V DC 600 mA
- **Temperatūras diapazons:** 0°C līdz 40°C
- **Svars (elektroapgāde):** 61 g

Mēs paturam tiesības veikt tehniskos pārveidojumus un uzlabojumus, kas kalpo mūsu ierīču progresam.

UZMANĪBU

Izlasiet visas drošības norādes un instrukcijas. Iespējamā nevērība attiecībā uz drošības norāžu un instrukciju ievērošanu var būt par cēloni elektriskās strāvas triecienam, ugunsgrēkam un/vai smagām traumām un sekām.
Uzglabājiet lietošanas instrukciju, lai vēlāk varētu to pārlasīt.

1.3. Izmantošana atbilstoši paredzētajam mērķim

Ierīce ir paredzēta kartona, izolācijas materiāla, tekstilizstrādājumu, plēves, ādas, koka un tamlīdzīgu nedrūpošu materiālu piestiprināšanai pie koka vai kokam līdzīgām virsmām. Jāpievērš uzmanība piemērotam detaļu izmēram.
Ierīci drīkst izmantot tikai ražotāja paredzētajam mērķim.

1.4. Drošības norādes un brīdinājumi

Ierīce ir konstruēta un pārbaudīta atbilstoši spēkā esošajiem tehniskajiem noteikumiem. Tā tika izlaista no rūpnīcas nevainojamā un tehniski drošā stāvoklī. Lai saglabātu šādu stāvokli un garantētu drošu ekspluatāciju, lietotājam ir jāievēro lietošanas instrukcijā sniegtās norādes un brīdinājumi.

- Ierīce nav paredzēta rūpnieciskai izmantošanai.
- Ierīce nav rotaļlieta, tā ir jāsargā no bērniem.
- Pirms katras lietošanas ir jāpārbauda ierīces stāvoklis.
- Konstatējot, ka droša ekspluatācija turpmāk vairs nav iespējama, ierīces izmantošana jāpārtrauc, un tā ir jāaizsargā pret nejaušu lietošanu.
- Nevilkt aiz kabeļa un nelietot kabeli ierīces pārnēsāšanai. Ja tīkla kabelis ir bojāts, ierīci nedrīkst izmantot.
- Nav atļautas tādas manipulācijas kā ierīces detaļu noņemšana vai bloķēšana, tādējādi tiek zaudēta garantija.
- Pirms ieslēgšanas pārliecināties, vai enerģijas avota parametri nepārsniedz tehniskajos datos norādītās pieļaujamās vērtības.
- Nevērsiet ierīci pret sevi, citiem cilvēkiem vai dzīvniekiem.
- Strādājiet tikai ar oriģinālajiem NOVUS skavošanas līdzekļiem.
- Ievainojumu gūšanas risks uz skavošanas līdzekļu smailēm un šķautnēm, kad tie tiek likti magazīnā, nav ievietoti pilnībā vai pēc kļūmes iesprūst magazīnā.
- Strādājot ar ātrumu 30 šāvieni/min., pēc 30 minūtēm ierīci vajadzētu atdzesēt, jo šāds ātrums ir paredzēts tikai īslaicīgam režīmam.
- Sargāt no mitruma un slapjuma.

- Pēc darba atvienojiet spraudni. Neatstājiet ierīci bez uzraudzības, kad tā ir pieslēgta strāvai.
- Apmēram pēc katriem 1000 šāvieniem ieeļļojiet skavu izeju ar vienu pilienu šķidras eļļas.
- Ja nepieciešams, ierīce ir jānotīra ar mīkstu otiņu.
- Ierīci atskrūvēt un atvērt drīkst vienīgi apmācīts servisa personāls.

1.5. Piktogrammu nozīme

Informācija lietotājam/ izlasiet drošības norādes

UZMANĪBU

Atvienot ierīci no strāvas

Lietot acu un ausu aizsarglīdzekļus

Svarīga informācija

Normāls darba režīms

Apkopes norādes / kļūmju novēršana

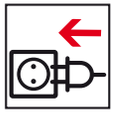
Pieslēgt ierīci pie strāvas

Atbilstība attiecīgajām ES drošības direktīvām

TÜV Nord apliecina, ka izstrādājums atbilst likumam par iekārtu un produktu drošumu.

Aizsardzības klase II (divkāršā izolācija, spraudnis nav jāiezemē.)

Neizmest pie mājsaimniecības atkritumiem.

RUS Перевод оригинального руководства по эксплуатации

Содержание

1. Общая информация. 5
1.1. Заявление о соответствии. 5
1.2. Технические данные 77
1.3. Применение по назначению 78
1.4. Указания по технике безопасности и предупреждения 78
1.5. Разъяснение пиктограмм 79
1.6. Объем поставки 89
2. Стандартный режим работы 89
2.1. Открытие магазина 89
2.2. Загрузка крепежных средств 90
2.3. Регулировка силы удара. 90
2.4. Установка аккумулятора, включение СИД . . 91
2.5. Деблокировка, запуск удара 91
2.6. Зарядка аккумулятора 92/93
3. Техническое обслуживание/ устранение сбоев 94
3.1. Очистка 94
3.2. Устранение сбоев. 94
3.3. Список запасных частей. 96/97

1.2. Технические данные

Аккумуляторные степлеры

- **Номинальное напряжение:** 3,6 В DC
- **Последовательность импульсов:** макс. 30 ударов/мин, S2 30 мин.
- **Температурный диапазон:** 0°C - 40°C
- **Габариты:** высота 196 мм, длина 196 мм, ширина 53 мм
- **Вес:** 962 г
- **Создаваемый шум:**
  уровень громкости звука, оценка A
  L_{pA} = 85 дБ(A); Погрешность K_{pA} = 2,5 дБ(A)
  уровень звуковой мощности, оценка A
  L_{WA} = 96 дБ(A); Погрешность K_{wa} = 2,5 дБ(A)
- **Вибрация:**
  Общее значение колебаний определено согласно EN 60745
  Значение создаваемых колебаний = 3,2 м/с^2;
  Погрешность K = 1,5 м/с^2

Аккумулятор

- **Показатели:** 3,6 В DC; Li-Ion (литиево-ионный); 1.300 мАч; 4,68 Втч

Зарядное устройство

- **Номинальное напряжение:**
  вход: 100 - 240 В / 50/60 Гц;
  выход: 5 В DC 600мА
- **Температурный диапазон:** 0°C - 40°C
- **Вес (блок питания):** 61 г

Фирма сохраняет за собой право на технические изменения и улучшения, которые служат для усовершенствования наших приборов.

ВНИМАНИЕ

Прочтите все указания по технике безопасности и инструкции.
Несоблюдение указаний по технике безопасности и инструкций может вызывать удар электрическим током, пожар и/или тяжелые травмы и другие последствия.
Сохраните это руководство по эксплуатации для дальнейшего использования.

1.3. Применение по назначению

Этот прибор служит для крепления картона, изоляционного материала, текстиля, пленки, кожи, дерева и подобных неломких материалов на дереве или подобных поверхностях. Следует следить за подходящим размером рабочего материала.
Прибор разрешается использовать только для целей, предусмотренных производителем.

1.4. Указания по технике безопасности и предупреждения

Этот прибор сконструирован и прошел проверку согласно действующим техническим правилам. Он был выпущен с завода в безупречном техническом состоянии. Чтобы сохранить это состояние и обеспечить безопасную эксплуатацию, пользователь должен соблюдать указания и предупреждения, которые содержатся в руководстве по эксплуатации.

- этот прибор не предназначен для промышленного использования.
- этот прибор - не игрушка. Его следует хранить в недоступном для детей месте.
- перед каждым вводом в эксплуатацию проверять корректность состояния прибора.
- если можно предположить, что безопасная работа больше невозможна, то следует вывести прибор из эксплуатации и принять меры против его случайного использования.
- не тянуть за кабель и не использовать его для переноски прибора. Запрещается эксплуатировать прибор при поврежденном сетевом кабеле.
- такие манипуляции, как удаление или блокировка частей прибора, не допустимы и ведут к утрате гарантии.
- перед включением следует обеспечить, что источник энергии не превышает допустимые значения согласно техническим характеристикам.
- не направлять прибор на самого себя, других людей или животных.
- работать только с оригинальными крепежными средствами NOVUS.
- Опасность травм из-за острых концов и кромок крепежных средств, которые вкладываются в магазин, если они были забиты не полностью или застряли после неполадки в магазине.
- давать прибору остыть после работы с 30 рабочими ударами/мин. в течение 30 минут, поскольку он рассчитан только для краткосрочной эксплуатации.
- защищать от влаги и сырости.

- вытащить штекер из розетки после работы. Не оставлять прибор без присмотра, когда он подключен к электросети.
- примерно после каждых 1000 рабочих ударов необходимо смазать выход скоб капелькой жидкого масла.
- при необходимости прибор следует очистить мягкой кистью.
- открывать прибор разрешается только обученному сервисному персоналу.

1.5. Расшифровка пиктограмм

Информация для пользователя / Прочесть указания по технике безопасности

ВНИМАНИЕ

Отключить прибор от электропитания

Использовать средства защиты глаз и органов слуха

Важная информация

Стандартный режим работы

Указания по техническому обслуживанию / устранение неполадок в работе

Подключить прибор к электропитанию

Соответствие с основополагающими директивами ЕС по технике безопасности

TÜV Nord подтверждает, что продукт соответствует закону о безопасности техники и продукции.

Класс защиты II (двойная изоляция, не требуется заземленный штекер.)

Не выбрасывать в бытовые отходы.

UKR **Оригінальне керівництво з експлуатації**

Зміст

1. Загальні відомості. 6
1.1. Декларація про відповідність 6
1.2. Технічні дані. 80
1.3. Використання за призначенням. 81
1.4. Інформація про безпеку та попередження. 81
1.5. Пояснення піктограм 82
1.6. Комплект постачання. 89
2. Звичайне використання 89
2.1. Відкривання магазину 89
2.2. Вкладання скоб 90
2.3. Регулювання сили удару. 90
2.4. Вставка акумулятора, ... ввімкнення світлодіода. 91
2.5. Розблокування, виконання скріплення. . . .91
2.6. Зарядка акумулятора 92/93
3. Технічне обслуговування/усунення . . . . . несправностей 94
3.1. Чищення 94
3.2. Усунення несправностей 94
3.3. Список запчастин. 96/97

1.2. Технічні дані

Акумуляторний степлер

- **Номінальна напруга:** 3,6 В постійного струму
- **Послідовність імпульсів:** макс. 30 імпульсів/хв, S2 30 хв
- **Температурний діапазон:** 0°C – 40°C
- **Габаритні розміри:** 196 мм висота, 196 мм довжина, 53 мм ширина
- **Вага:** 962 г
- **Шумність:** А-оцінений рівень тиску шуму L_{pA} = 85 дБ(А); непевність K_{pA} = 2,5 дБ(А) А-оцінений рівень шумності
- **Вібрація:** Загальний показник вібрації згідно з EN 60745 Показник емісії вібрації ah = 3,2 м/с2; непевність K = 1,5 м/с2

Акумулятор

- **Показники:** 3,6 В постійного струму, Li-Ion (літієво-іонний); 1300 мАг; 4,68 Втг

Зарядний пристрій

- **Номінальна напруга:** Вхід: 100-240 В / 50/60 Гц; вихід: 5 В DC 600 мА
- **Температурний діапазон:** 0°C – 40°C
- **Вага (блок живлення):** 61 г

Ми залишаємо за собою право на технічні зміни і покращення, які служать прогресу наших пристроїв.

УВАГА!

Прочитайте вказівки відносно безпеки та інструкції.
Недотримання вказівок щодо безпеки та інструкцій можуть призвести до удару електричним струмом, пожежі і/чи важких пошкоджень та мати наслідки.
Це керівництво з експлуатації потрібно зберігати, воно може знадобитися пізніше.

1.3. Використання за призначенням

Цей пристрій використовується для кріплення картону, ізоляційних матеріалів, текстильних матеріалів, плівки, шкіри, деревини та схожих некрихких матеріалів на дерев'яних чи схожих на дерев'яні поверхнях. Дотримуватися відповідних розмірів предметів.
Пристрій можна використовувати лише з передбаченою виробником метою.

1.4. Інформація про безпеку та попередження

Цей пристрій зроблено і перевірено згідно з діючими правилами техніки. Він був відвантажений з заводу в бездоганному з точки зору техніки безпеки стані. Щоб підтримувати цей стан і забезпечити безпечну експлуатацію, користувач повинен дотримуватися вказівок і попереджень, наведених в керівництві з експлуатації.

- Цей пристрій не призначений для промислової експлуатації.
- Цей пристрій не є іграшкою, він не повинен потрапляти до рук дітей.
- Перед кожним увімкненням перевіряти стан пристрою.
- Якщо можна рахуватися з тим, що безпечна експлуатація більше неможлива, пристрій не можна використовувати, потрібно забезпечити, щоб його не використовували випадково.
- Пристрій не можна використовувати з пошкодженим блоком живлення.
- Маніпуляції, наприклад, знімання чи блокування частин пристрою, не допускаються і призводять до втрати гарантії.
- Перед початком процесу зарядки забезпечити, щоб джерело енергії не перевищувало допустимі параметри згідно з технічними даними.
- Не направляти пристрій на себе, інших людей чи тварин.
- Використовувати лише оригінальні скоби NOVUS.
- Небезпека травмування кінчиками і краями скоб, які вкладаються в магазин, які були не повністю вбиті в матеріал чи застрягли в магазині.
- Пристрій при інтенсивності експлуатації 30 скоб/хвилину повинен охолоджуватися через 30 хвилин, тому що він сконструйований лише для короткочасної експлуатації.
- Вийняти штекер блока живлення після закінчення процесу зарядки. Не залишати блок живлення без нагляду, якщо він підімкнений до джерела живлення.
- Захищати від рідини і вологи.

- Приблизно через 1000 вбивань скоб змастити отвір для виходу скоби однією краплею нев'язкої олії.
- За потреби чистити пристрій м'яким пензликом.
- Допускається лише відкривання пристрою навченим сервісним персоналом.

1.5. Пояснення піктограм

Прочитати інформацію для користувача/вказівки щодо безпеки

УВАГА!

Від'єднати пристрій від подачі струму

Працювати з захистом очей і слуху

Важлива інформація

Звичайне використання

Інформація щодо технічного обслуговування/усунення несправностей

Під'єднати пристрій до подачі струму

Відповідність релевантним Директивам ЄС з техніки безпеки

ТЮВ Норд засвідчує, що виріб відповідає Закону про безпечність пристроїв та продукції.

Клас захисту II (подвійна ізоляція, заземлений штекер не потрібен.)

Не утилізувати з домашнім сміттям.

BG Оригинално ръководство за експлоатация

Съдържание

1. Обща информация 6
1.1. Декларация за съответствие 6
1.2. Технически данни 83
1.3. Употреба по предназначение 84
1.4. Сведения за безопасност и предупреждаваща информация 84
1.5. Легенда на пиктограмите 85
1.6. Съдържание на комплекта 89
2. Нормална експлоатация 89
2.1. Отваряне на пълнителя 89
2.2. Поставяне на кламерите 90
2.3. Регулиране на ударната сила 90
2.4. Поставяне на батерия, включване на LED .. 91
2.5. Освобождаване на предпазителя, изстрелване 91
2.6. Зареждане на батерия 92/93
3. Поддръжка/отстраняване на повреди 95
3.1. Почистване 95
3.2. Отстраняване на повреди 95
3.3. Списък с резервни части 96/97

1.2. Технически данни

Акумулаторен такер

- **Номинално напрежение:** 3,6 V DC
- **Импулсна поредица:** макс. 30 изстрела/мин, S2 30 мин
- **Температурен диапазон:** 0°C до 40°C
- **Размери:** 196 мм височина, 196 мм дължина, 53 мм широчина
- **Тегло:** 962 г
- **Емисии на шум:**
  Звуково налягане A LpA = 85 dB(A);
  Толеранс за грешка K_{pA} = 2,5 dB(A)
  Звукова мощност A
  L_{WA} = 96 dB(A); толеранс за грешка K_{wa} = 2,5 dB(A)
- **Вибрации:**
  Общата стойност на трептенията е определена според EN 60745
  Стойност на трептене ah = 3,2 м/с^2;
  толеранс за грешка K = 1,5 м/с^2

Батерия

- **Параметри:** 3,6 V DC; Li-Ion (литиево-йонна); 1300 mAh; 4,68 Wh

Зарядно устройство

- **Номинално напрежение:**
  вход: 100V - 240V AC 50/60 Hz;
  изход: 5 V DC 600 mA
- **Температурен диапазон:** 0°C до 40°C
- **Тегло (мрежов елемент):** 61 г

Запазваме си правото на промени и подобрения в интерес на усъвършенстването на нашите уреди.

ВНИМАНИЕ

Прочетете всички указания и разпоредби за безопасност.
Пропуски при спазване на условията и упътванията за безопасност могат да предизвикат електрически удар, пожар и/или тежки наранявания и последствия от тях.
Запазете това упътване за последваща употреба.

1.3. Употреба по предназначение

Този уред се използва за закрепване на картон, изолиращ материал, текстил, фолио, кожа, дърво и подобни материали върху дърво или подобни повърхности. Трябва да се подбира подходяща големина на работния материал.
Уредът може да бъде употребяван само за предвидените от производителя цели.

1.4. Сведения за безопасност и предупреждаваща информация

Този уред е конструиран и проверен според валидните правила на техниката. Той е напуснал завода в перфектно състояние по отношение на техниката и безопасността. За да се запази това състояние и да се осигури безопасна експлоатация, потребителят трябва да спазва сведенията и предупрежденията от упътването.

- Този уред не е предвиден за индустриална употреба.
- Уредът не е играчка и трябва да бъде защитен от достъп на деца.
- Преди всяка употреба уредът да се провери за повреди или други проблеми.
- Ако може да се предположи, че безопасна експлоатация не е възможна, уредът трябва да се изключи и да се предпази от нежелана употреба.
- Мрежовото захранване на трябва да се използва при наранен кабел.
- Манипулации, като отстраняване или блокиране на части по уреда, не са допустими и водят до загуба на гаранцията.
- Преди започване на зареждането трябва да се провери дали източникът на енергия отговаря на допустимите стойности, посочени в техническите данни.
- Не насочвайте уреда към себе си, други хора или животни.
- Използвайте само оригинални кламери NOVUS.
- Има опасност от наранявания от върхчета или кантове на кламери, които се поставят в пълнителя, които не са напълно забити в материала или които са блокирани в пълнителя поради повреда.
- Уредът трябва да се охлади след 30 минути, при 30 изстрела/мин., защото е предвиден само за кратка употреба.
- След приключване на зареждането издърпайте щепсела на зарядното устройство от контакта. Не оставяйте захранващия блок без надзор, когато е включен към електрическата мрежа.

- Да се пази от влага и мокро.
- След всеки около 1000 изстрела изходът на кламерите да се смаже с една капка масло.
- При необходимост уредът трябва да се почисти с мека четка.
- Отваряне на уреда е допустимо само от обучен сервизен персонал.

1.5. Легенда на пиктограмите

Прочетете информация за потребителя/инструкции за безопасност

ВНИМАНИЕ

Изключване на уреда от електрозахранването

Да се използва защита за очи уши

Важна информация

Нормална експлоатация

Инструкции за техн. поддръжка / отстраняване на повреди

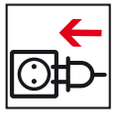
Свързване на уреда с електрозахранването

Съответствие на определящите ЕС-директиви за безопасност

ТÜV Nord удостоверява, че продуктът отговаря на Закона за безопасност на уредите и продуктите.

Защита клас II (двойна изолация, не е необходим заземен щепсел.)

Да не се изхвърля при общите отпадъци.

CN 原版操作说明书

目录

1. 概述 6
1.1. 一致性声明 6
1.2. 技术数据 86
1.3. 规定用途 87
1.4. 安全和警告提示 87
1.5. 图示插图 88
1.6. 供货范围 89
2. 常规操作 89
2.1. 打开枪槽 89
2.2. 装入射钉 90
2.3. 冲击力调节 90
2.4. 插入电池，打开 LED 91
2.5. 解除保险，射击 91
2.6. 给电池充电 92/93
3. 保养 / 故障排除 94
3.1. 清洁 94
3.2. 故障排除 94
3.3. 备件清单 96/97

1.2. 技术数据

电动射钉枪

- **额定电压：** 3.6 V DC
- **脉冲序列：** 最大 30 发/分钟，S2 30 分钟
- **温度范围：** 0°C 至 40°C
- **尺寸：** 196 mm 高，196 mm 长，53 mm 宽
- **重量：** 962 g
- **噪声级：**
  A 计权声压级 L_{pA} = 85 dB(A)；
  不安全 K_{pA} = 2.5 dB(A)
  A 计权声功率级
  L_{WA} = 96 dB(A)；不安全 K_{wa} = 2.5 dB(A)
- **振动：**
  根据 EN 60745 确定振动总值
  振动发射值 ah = 3.2 m/s^2；
  不安全 K = 1.5 m/s^2

电池

- **特征值：** 3.6 V DC；Li-Ion（锂离子电池）；1300 mAh；4.68 Wh

充电设备

- **额定电压：**
  输入：100V - 240V AC 50/60 Hz;
  输出：5 V DC 600 mA
- **温度范围：** 0°C 至 40°C
- **重量（电源）：** 61 g

我方保留对设备进行技术更改和改善的权利。

注意

请通读所有安全提示和说明。
如未遵守安全提示和说明可能导致电击、火灾和 / 或重伤后果。
请妥善保存本操作说明书，以供日后使用。

1.3. 规定用途

本设备用于固定纸箱、绝缘材料、纺织物、箔材、皮革、木材，以及在木质或类似木质表面上固定类似的非易碎材料。注意使用尺寸合适的构件。
设备仅限用于制造商规定的用途。

1.4. 安全和警告提示

本设备根据现行技术规范制造并测试。其可确保工作处于正常的安全技术状态。使用者必须注意操作说明书中包含的各项提示和警告标记，以保持上述状态并确保操作安全。

- 本设备并非设计用于工业用途。
- 设备非玩具，切勿让儿童触碰。
- 每次投入使用前，应检查设备状态是否正常。
- 一旦认为无法保障操作安全，则应停止使用设备并防止其被无意使用。
- 如果电源线受损，则切勿操作电源。
- 不得擅自改装，如拆除或封锁设备部件，否则将导致保修失效。
- 开始充电过程前，必须确保电源未超出技术数据规定的允许值。
- 切勿将设备指向自身、他人或动物。
- 仅限使用原装NOVUS射钉。
- 装入但未完全压入枪槽的射钉或故障后卡在枪槽中的射钉，在边缘和钉尖存在受伤危险。
- 由于设备的设计仅适用于短时操作，因此，使用每分钟 30 发的射速时应在 30 分钟后进行冷却。
- 充电过程结束后拔下电源插头。此外，连接电源时务必妥善看管。
- 防止受潮。
- 每发射 1000 次后，应在出钉口内滴少许非粘性油进行润滑。
- 必要时，使用软毛刷清洁设备。
- 仅可由经过培训的服务人员打开设备。

1.5. 图示插图

阅读用户信息 / 安全提示

注意

断开设备供电

佩戴护目镜和听力保护装置

重要信息

常规操作

警告提示 / 故障排除

连接设备供电

符合各项权威的欧盟安全指令

TÜV Nord 认证该产品符合设备及产品安全法。

防护等级 II（双重绝缘，无需接地插头）。

不得作为生活垃圾丢弃。

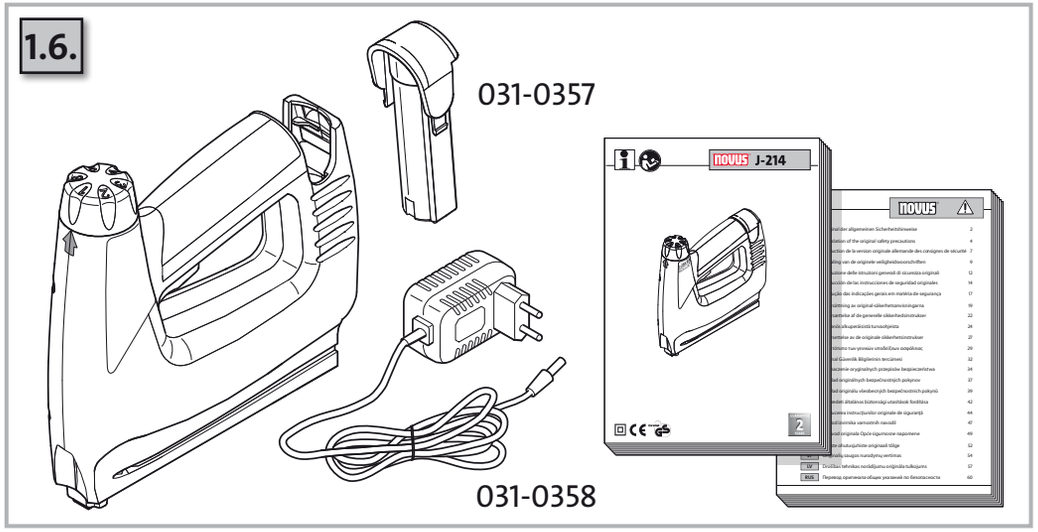

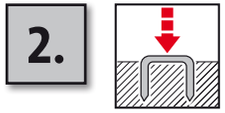

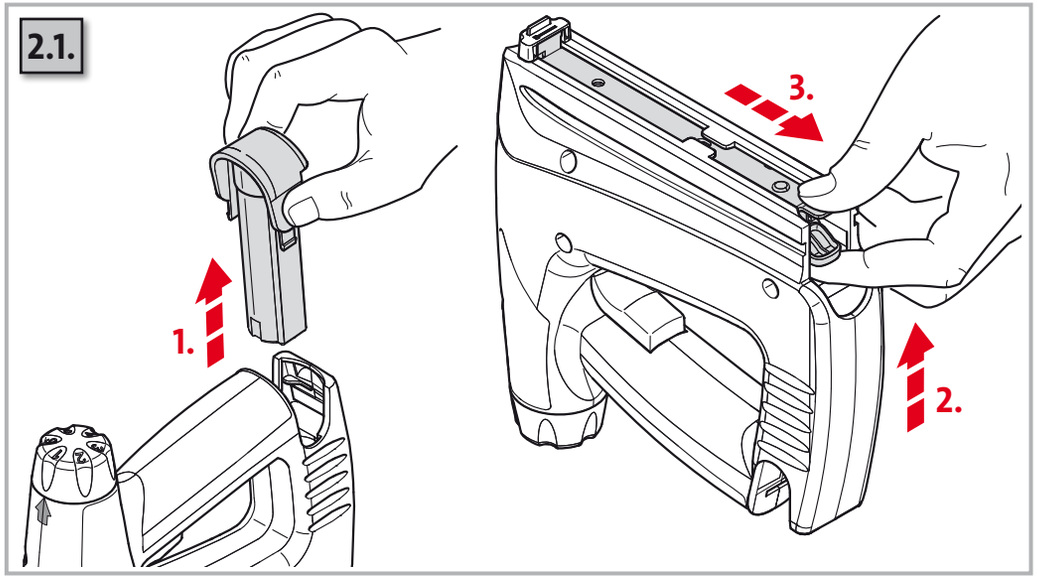

2.2.

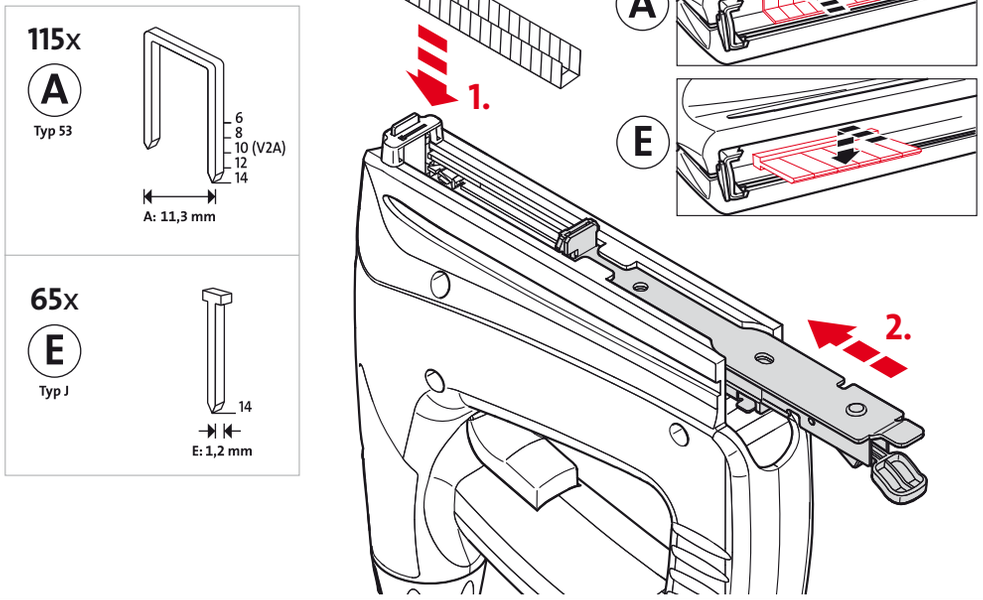
115x
A
Typ 53
6
8
10 (V2A)
12
14
A: 11,3 mm
65x
E
Typ J
14
E: 1,2 mm
1.
2.
A
E

2.3.

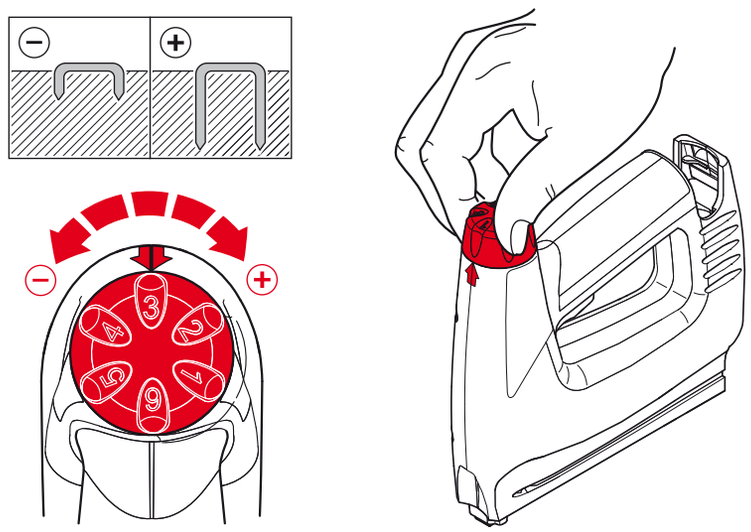
3
2
4
5
6
9

2.4.

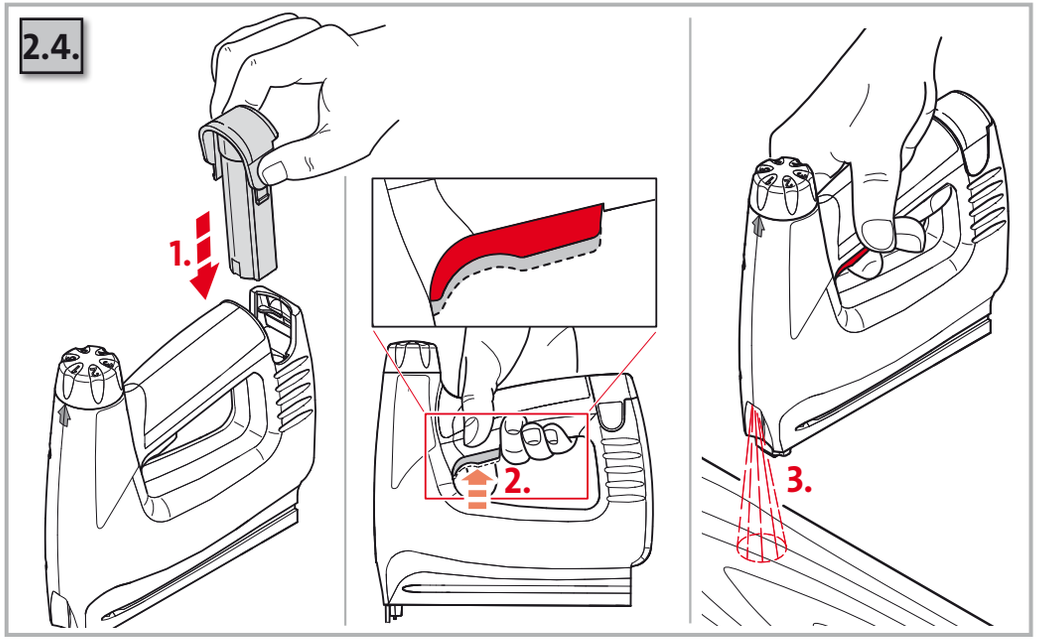
1.
2.
3.

2.5.

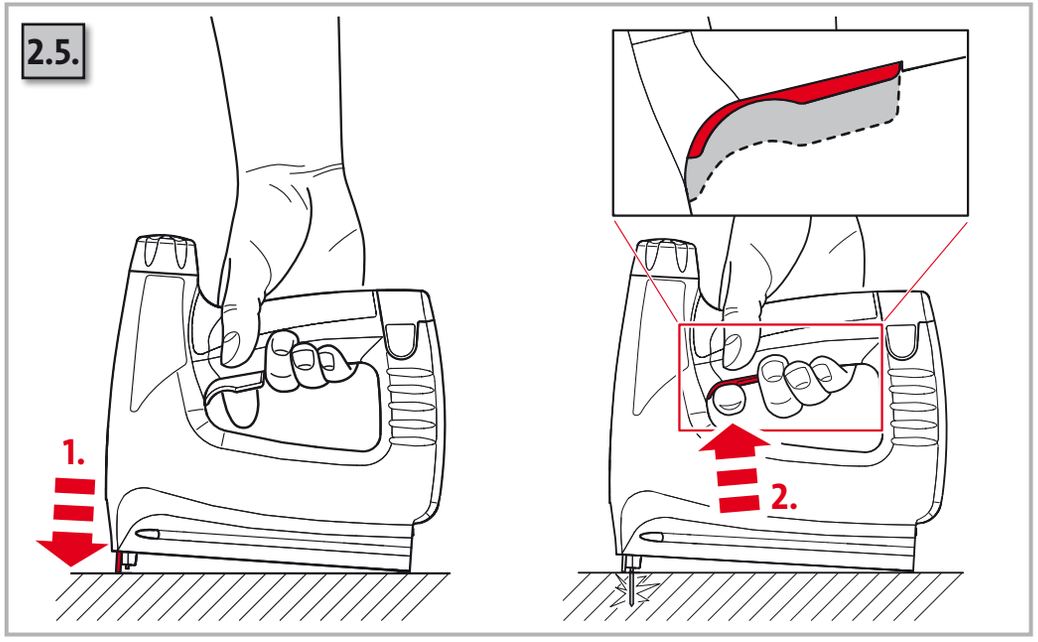
1.
2.

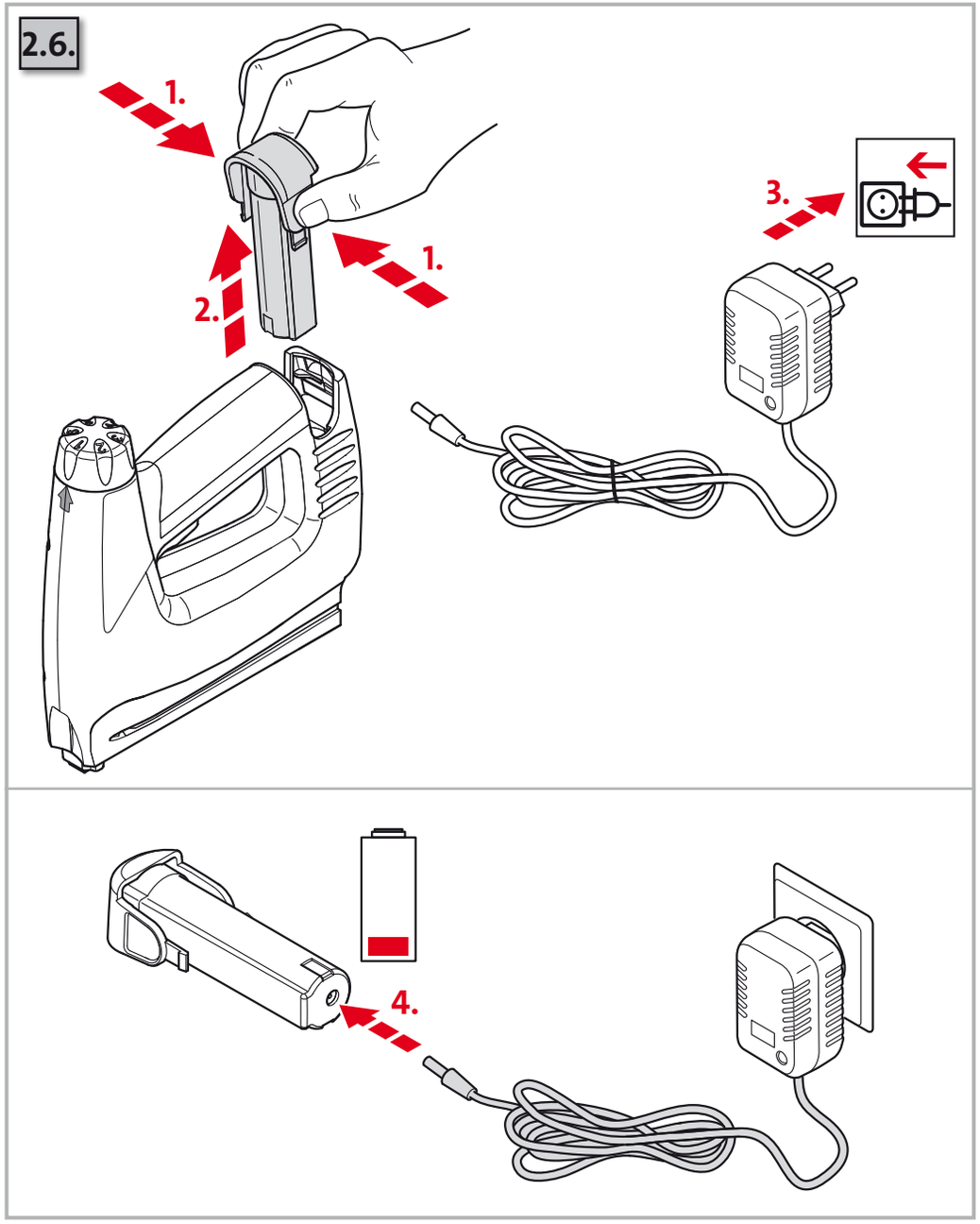
2.6.
1.
1.
2.
3.
4.

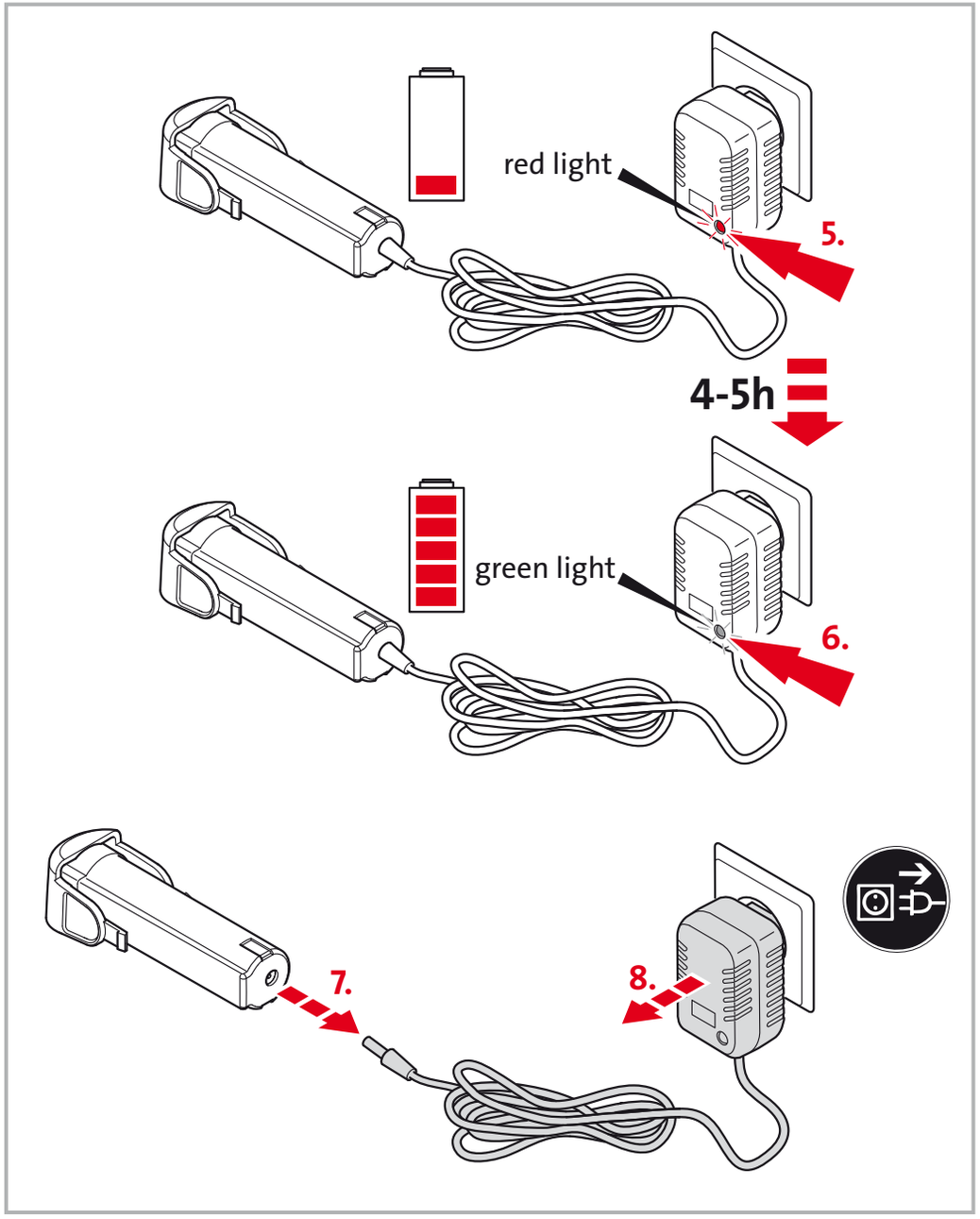
red light
5.
4-5h
green light
6.
7.
8.

3.1.

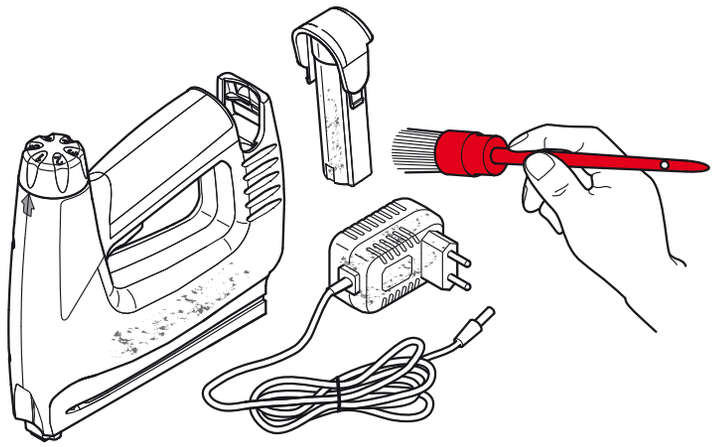

3.2.

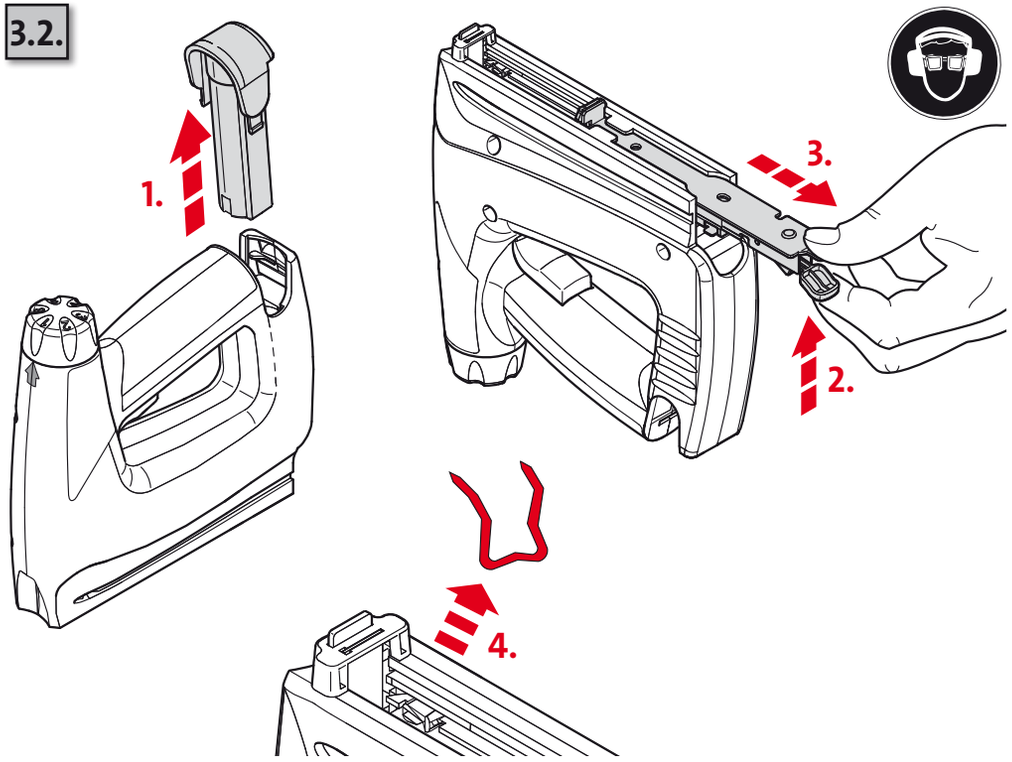

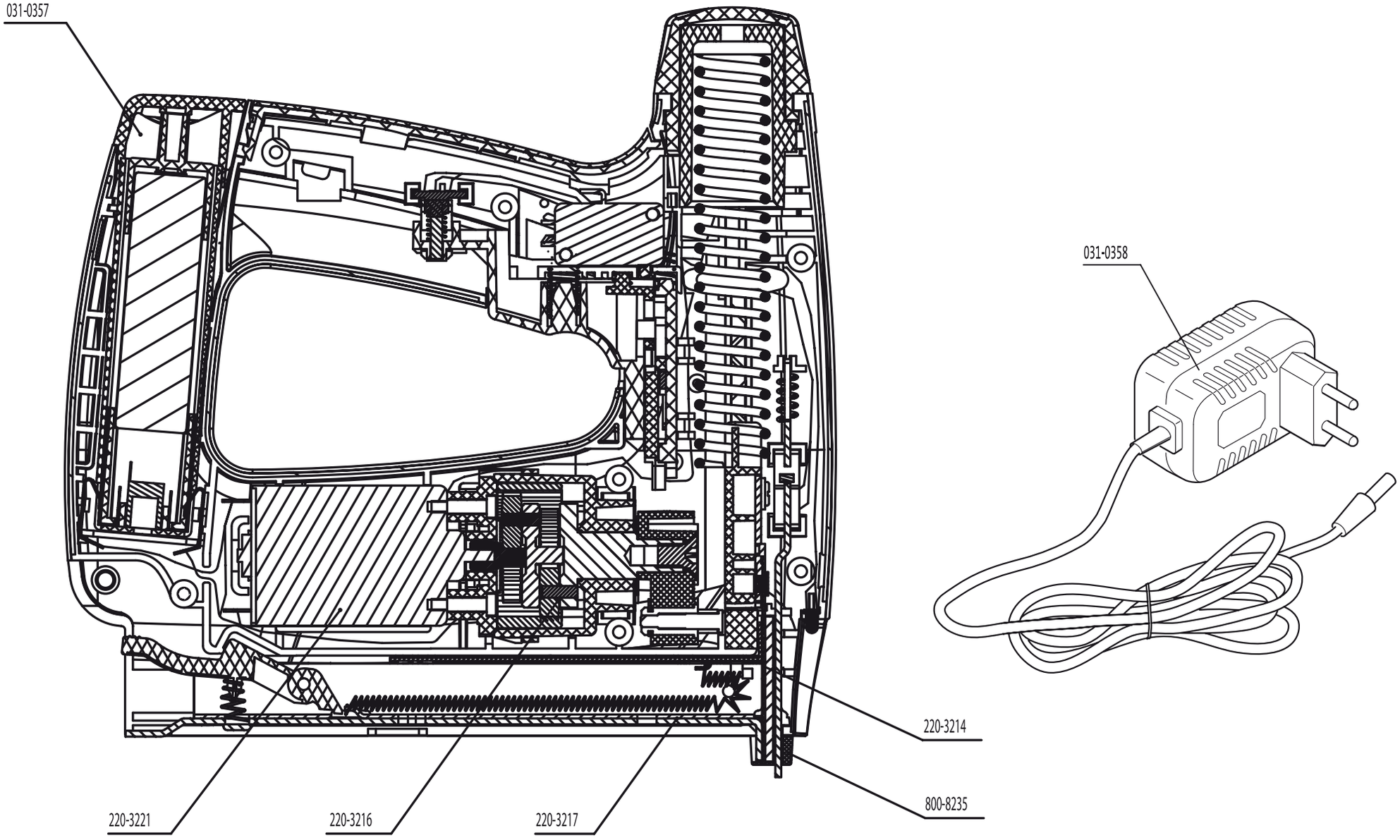
031-0357
031-0358
220-3214
800-8235
220-3221
220-3216
220-3217

Vertrieb – Sales

STEINEL Vertrieb GmbH
Dieselstraße 80-84
D-33442 Herzebrock-Clarholz

Tel.: +49 (0) 52 45 / 4 48 - 0
Fax: +49 (0) 52 45 / 4 48 - 197
Internet: www.steinel.de

Zentrale
e-mail: info@steinel.de

Service Kontakt - Service contact

Service

Tel.: +49 (0) 52 45 / 4 48 - 188

Alle Rechte vorbehalten.
Novus Dahle GmbH & Co. KG
Breslauer Straße 34-38
D-49808 Lingen
Germany
Tel.: +49 (0) 591/9140-0
Fax: +49 (0) 591/9140-841
E-Mail: info@novus.de
Web: www.novus.de

850-10284 Rev03-00

© Copyright 2013 by Novus Dahle GmbH & Co. KG