MAL 7195-016

(D) Montageanleitung
(E) Instrucciones de montaje
(FIN) Asennusohje
(SK) Návod na použitie
(P) Instruções de montagem
(RUS) Инструкция по монтажу
(MK) Упатството за монтирање
(GB) Mounting instructions
(DK) Montageanledning
(NL) Montageaanwijzing
(SLO) Montazno navodilo
(TR) Montaj talimati
(GR) Συναρμολογησης
(RKS) Udhëzim për instalim
(F) Instruction de montage
(S) Monteringsinstruktion
(PL) Instrukja montażu
(H) Szerelési utasítás
(LV) Montāžas instrukcija
(HR) Uputstvo za postavljanje
(I) Istruzioni di montaggio
(N) Montasjeveiledning
(CZ) ávod k montáži
(RO) Instrucţiunile de montaj
(BG) Ръководство за монтаж
(SRB) Uputstvo za montažu

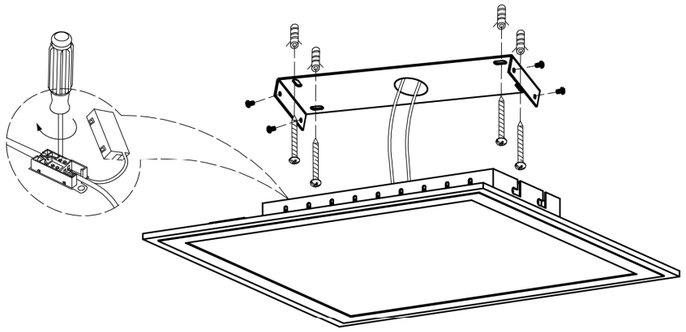

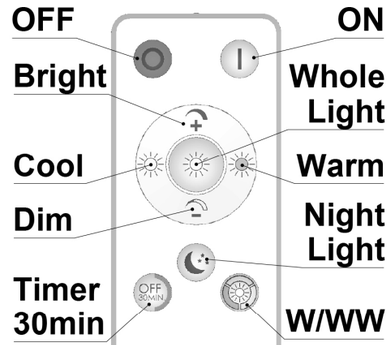

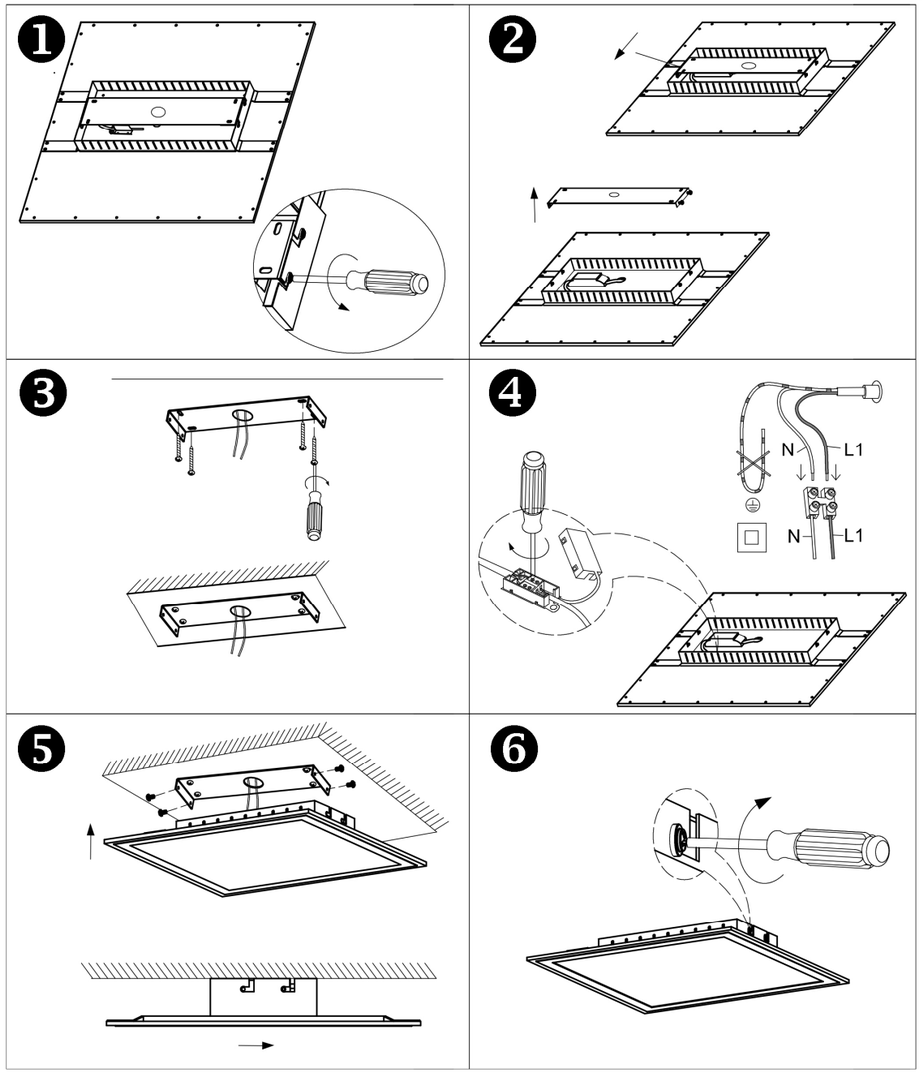

(D) Sicherheitshinweise / Bitte lesen Sie diese Informationen sorgfältig durch, bevor Sie mit der Installation oder Inbetriebnahme dieses Produkts beginnen. Heben Sie diese Gebrauchsanweisung für spätere Zwecke gut auf.

1. Die Leuchten dürfen nur von autorisiertem Fachpersonal nach den jeweils geltenden Elektro- Installationsvorschriften installiert werden.
2. Der Hersteller übernimmt keine Verantwortung für Verletzungen oder Schäden, die Folge eines unsachgemäßen Gebrauchs der Leuchte sind.
3. Die Pflege von Leuchten beschränkt sich auf die Oberflächen. Dabei darf keine Feuchtigkeit in Anschlussräume oder an Netzspannung führende Teile gelangen.
4. Achtung! Vor Beginn der Montagearbeiten die Netzleitung spannungsfrei schalten – Sicherungsautomat ausschalten bzw. Sicherung heraus drehen. Schalter auf “AUS”.
5. Achtung! Vergewissern Sie sich vor dem Bohren der Befestigungslöcher, dass an der Bohrstelle keine Gas-, Wasser- oder Stromleitungen angebohrt oder beschädigt werden können.
6. Bei der Montage der Wand- oder Deckenbefestigung ist darauf zu achten, dass das Befestigungsmaterial für den Untergrund geeignet ist und dass dieser entsprechend tragfähig ist. Für eine unsachgemäße Verbindung des Artikels mit dem jeweiligen Untergrund kann seitens des Herstellers keine Haftung übernommen werden.
7. Das Symbol der durchgestrichenen Mülltonne auf dem Produkt oder der Verpackung bedeutet, dass dieses Produkt nicht mit dem Hausmüll entsorgt werden darf. Das Produkt muss stattdessen am Ende seiner Lebensdauer zu einer Annahmestelle für das Recycling von elektrischen und elektronischen Geräten gebracht werden. Bitte erfragen Sie diese Stelle bei Ihrer zuständigen kommunalen Verwaltung.
8. Schutzklasse II ⧈. Diese Leuchte ist besonders isoliert und darf nicht an einen Schutzleiter angeschlossen werden.
9. Bezeichnung der Anschlussklemmen: L = Phase N = Neutralleiter ⏚ = Schutzleiter.
10. Abdeck- und Endkappen für Netzspannung führende Teile müssen grundsätzlich montiert werden.
11. Leuchte nicht auf feuchtem oder leitendem Untergrund montieren.
12. Stellen Sie sicher, dass Leitungen bei der Montage nicht beschädigt werden.
13. Anschlussart Typ Y: Zur Vermeidung von Gefährdungen darf eine beschädigte äußere flexible Leitung dieser Leuchte ausschließlich vom Hersteller, seinem Servicevertreter oder einer vergleichbaren Fachkraft ausgetauscht werden.
14. Achtung! Leuchtenteile und Leuchtmittel können während des Betriebs Temperaturen von >60°C erreichen und dürfen daher während des Betriebs nicht berührt werden.
15 Die Leuchte besitzt den Schutzgrad **“IP20“** und ist ausschließlich für den Einsatz im Innenbereich von privaten Haushalten vorgesehen.
16. Nicht direkt in die Lichtquelle (Leuchtmittel, LED etc.) hineinschauen.
17. Die Lichtquelle dieser Leuchte ist nicht ersetzbar. Wenn die Lichtquelle ihr Lebensdauerende erreicht hat, ist die gesamte Leuchte zu ersetzen.
18. Farbabweichungen bei LED´s verschiedener Chargen sind möglich. Die Lichtfarbe und Leuchtstärke von LED´s kann sich auch in Abhängigkeit von der Lebensdauer verändern.
19. Dieser LED-Artikel darf nur an dem beiliegenden Netzteil oder Vorschaltgerät betrieben werden.
20. Dieser Artikel ist nicht geeignet für den Betrieb in dimmbaren Stromkreisen. Er kann mit der beiliegenden Fernbedienung gesteuert werden.
21. Leuchte mit Fernbedienung: Hiermit erklärt **“Briloner Leuchten“**, dass der Funkanlagentyp **“7195-016“** der Richtlinie **“2014/53/EU“** entspricht. Der vollständige Text der EU-Konformitätserklärung ist unter der folgenden Internetadresse verfügbar: **www.briloner.com/984176-briloner-de-wAssets/img/konformitaetserklaerung/CE180323-d1.pdf**
22. Das beiliegende Produkt arbeitet mit einer Betriebsfrequenz von **“2,4 GHz“** und einer Sendeleistung von **“max. 10 mW“**.
23. Auswählbare Funktionen des Artikels:
24. Der Taster **“ON“** schaltet die Leuchte mit der zuletzt genutzten Schaltstellung ein. Der Taster **“OFF“** schaltet die Leuchte aus.
25. Der Taster **“Whole Light“** schaltet die Leuchte mit einer Farbtemperatur von ca. **“4000K / 100%“** ein.
26. Mit den Tastern **“Bright“** und **“Dim“** lässt sich die Leuchte in mehreren Stufen oder Stufenlos Auf- oder Abdimmen.
27. Mit den Tastern **“Cool“** und **“Warm“** lässt sich die Farbtemperatur der Leuchte in mehreren Stufen oder Stufenlos nach Kalt-Weiß oder Warm-Weiß verstellen.
28. Der Taster **“Night Light“** schaltet die Leuchte in einer sehr niedrigen Dimm-Stufe mit einer Farbtemperatur von ca. **“3000K“** ein.
29. Der Taster **“Timer“** schaltet die Leuchte nach ca. **“30“** Minuten aus.
30. Der Taster **“W/WW“** schaltet die Farbtemperatur der Leuchte zwischen Kalt-Weiß und Warm-Weiß um **(4000K – 6500K – 3000K)**.
31. Sollte die Ansteuerung des Artikels mit der Fernbedienung nicht möglich sein, dann kann es möglich sein, dass der Artikel neu angelernt werden muss.
32. Die beiliegende Fernbedienung lässt sich an beliebig vielen Artikeln der gleichen Serie anlernen.
    Der Funkempfänger (Leuchte) hat “**4**“ Speicherplätze zur Verfügung. Es lassen sich somit “**4**“ Fernbedienungen an einen Empfänger anlernen. Sollten an dem Funkempfänger vorher bereits **“4“** Fernbedienungen angelernt worden sein, wird bei zusätzlichen Speicherungen die erste der bestehenden wieder aus dem Speicher gelöscht. **a.** Anlernen: Leuchte mit dem Wandschalter einschalten und unmittelbar danach den Taster **“ON“** beginnend in einem Zeitfenster von **“30“** Sekunden **“5 x“** drücken. Die Leuchte bestätigt den Vorgang mit **“3 x“** Aufblitzen. **b.** Ablernen: Leuchte mit dem Wandschalter einschalten und unmittelbar danach den Taster **“ON“** beginnend in einem Zeitfenster von **“ 30“** Sekunden **“5 x“** drücken. Die Leuchte bestätigt den Vorgang mit **“6 x“** Aufblitzen.
33. Batterien oder Akkus dürfen nicht in den Hausmüll. Sie müssen gemäß den Bestimmungen der zuständigen Behörden als Sondermüll entsorgt werden. Benutzen Sie dazu die vorhandenen Sammelstellen.
34. Ansteuerung der Leuchte über einen externen Lichtschalter
35. Das Einschalten der Leuchte mit einem externen Lichtschalter nach einer Mindest-Ausschaltdauer von ca. **“5“** Sekunden erfolgt mit einer Farbtemperatur von **“4000K / 100%“**.
36. Diese Leuchte ist mit einem elektronischen Umschalter ausgerüstet.
37. Das heißt, dass sich die Farbtemperatur des Leuchtmittels durch das Ein- und Ausschalten der Netzspannung steuern lässt.
    a. 1 x Ein ➔ Es wird mit einer Farbtemperatur von “**4000K / 100%**“ eingeschaltet. b. 1 x Aus- und innerhalb 1 sec. erneut Ein ➔ Es wird auf eine Farbtemperatur von “**6000K**“ umgeschaltet. c. 1 x Aus- und innerhalb 1 sec. erneut Ein ➔ Es wird auf eine Farbtemperatur von “**3000K**“ umgeschaltet. d. Weiteres Aus- und wieder Einschalten durchläuft die einzelnen Stufen erneut. e. Nach einer Ausschaltdauer von mehr als ca.**“10“** Sekunden fängt der Zyklus jedes Mal wieder bei der ersten Stufe an.
38. Es ist es nicht von Belang, womit geschaltet wird (Aus-, Wechsel- oder Kreuzschaltung). Entscheidend für die Umschaltung ist das Verbinden und Trennen der Netzspannung vom Leuchtmittel.
39. Dieser LED-Artikel darf nur an dem beiliegenden Netzteil oder Vorschaltgerät betrieben werden.

Verehrter Kunde
Sollten sich trotz neuester Fabrikationsmethoden und genauesten Qualitätskontrollen wider Erwarten Mängel herausstellen, wenden Sie sich bitte unter Angabe des Kaufdatums, des Kaufortes und der Artikelnummer des Produktes an folgende kostenlose Hotline: **00800/BRILONER (00800/27456637)**
Briloner Leuchten / Im Kissen 2 / 59929 Brilon

GB Safety directions / Please read this information carefully before installing or using this product. Please keep this user manual for further reference.

1. The lamps may only be installed by authorized and qualified technicians according the valid regulations for electrical installation.
2. The manufacturer does not accept any responsibility for injuries or damage resulting from improper use of the light.
3. Maintenance of the lights is limited to the surfaces. When doing this, no moisture must come into contact with any areas of the terminal connections or mains voltage control parts.
4. Attention! Before starting the installation work, make sure that the mains power line is voltage-free – turn off safety cutout or unscrew the protection fuse. The switch must be "OFF".
5. Warning! Before drilling the mounting holes, make sure that no gas, water or electricity pipes and wires can be drilled through or damaged in your chosen mounting location.
6. When mounting the wall or ceiling fixture, ensure that the attachment material is suitable for the subsurface and that this surface is capable of carrying the weight of the fixture. The manufacturer is not liable for improper installation of the item on the relevant subsurface.
7. The symbol of the crossed-out garbage can on the product or the packaging means that the product must not be disposed with ordinary household waste. At the end of its useful life, the product must be returned to a point of acceptance for the recycling of electric and electronic device. Please ask your local municipality for the point of acceptance.
8. Safety class II ⧈. This light is specially insulated and must not be connected to an earthed conductor.
9. Description of the supply terminals: L = Phase N = Neutral conductor ⏚ = Earthed conductor.
10. Protective covers and end covers for mains voltage control parts must always be mounted.
11. Do not install the light on a damp or conductive subsurface.
12. Please make sure that no cables get damaged during the installation work.
13. Connection type Y: In order to eliminate any risks in case of damages, the outer flexible cable of this lamp may only be replaced by a special cable or by a cable exclusively available from the manufacturer, its service representative or a comparable qualified technician.
14. Attention! During operation, lamp parts and illuminants can reach temperatures of more than 60°C. Do not touch during operation!
15 The lights have a protection class rating of **"IP20"** and are solely intended for indoor use only of private households.
16. Do not look directly into the light source (illuminant, LED, etc.).
17. The light source of this lamp is not replaceable. If the light source has reached the end of its operational life, the entire lamp must be replaced.
18. LED colour deviation when using different chargers may occur. The light colour and luminous strength of the LED's can also change as a result of life span level from the lamp.
19. This LED product may only be operated with the enclosed power supply unit or control gear.
20. This article is not suitable for use with dimmable electric circuits. It can be controlled using the accompanying remote control.
21. Lamp with remote control: **"Briloner Leuchten"** hereby declares that the radio equipment type **"7195-016"** complies with the directive **"2014/53/EU"**.
    The complete text of the EU Declaration of Conformity is available at the following web address:
    www.briloner.com/984176-briloner-de-wAssets/img/konformitaetserklaerung/CE180323-d1.pdf
22. This product works with an operating frequency of **"2,4 GHz"** and a transmission power of **"max. 10 mW"**.
23. Available functions of the product:
24. The "**ON**" button switches the lights on with the last switch position to have been used. The "**OFF**" button switches the lights off.
25. The "**Whole Light**" button switches the lights on with a colour temperature of "**4000K / 100%**".
26. The "**Bright**" and "**Dim**" buttons brighten and dim the lights either in stages or continuously.
27. The "**Cool**" and "**Warm**" buttons move the colour temperature closer to cool white or warm white either in stages or continuously.
28. The "**Night Light**" button switches the lights to their dimmest setting with a colour temperature of approximately "**3000K**".
29. The "**Timer**" button switches the lights off after "**30**" minutes.
30. The "**W/WW**" button changes the light from cool white to warm white and vice versa **(4000K – 6500K – 3000K)**.
31. Should the control of the article by remote control not be possible, then it may be necessary to train the article once again.
32. The accompanying remote control can be connected to many different articles in the same series.
    The radio receiver (Lamp) has "**4**" storage spaces available. "**4**" remote controls can be programmed on the receiver. Should **"4"** remote controls already be trained for the signal receiver, then the first record of those available is deleted from the memory store with every additional recording. **a. C**onnect: Turn on the light at the wall switch and immediately after press the button **"ON" "5 x"**, beginning in a time window of **"30"** seconds. The light will confirm the process with a flash **"3 x"**. **b.** Disconnect: Turn on the light at the wall switch and immediately after press the button **"ON" "5 x"**, beginning in a time window of **"30"** seconds. The light will confirm the process with a flash **"6 x"**.
33. Batteries or rechargeable batteries are not permitted in domestic waste. They must be decontaminated according to the regulations of the responsible authorities as hazardous waste. Use the available collection points.
34. Light control via an external light switch
35. The lamp is switched on using an external light switch after a minimum off period of approx. **"5"** seconds with a colour temperature of **"4000K / 100%"**.
36. This light is fitted with an electronic changeover switch.
37. This means that the colour temperature of the lamp is controlled by switching the power supply on and off.
    a. 1 x on → It will be switched to a colour temperature of "**4000K / 100%**". b. 1 x off and within 1 sec. on again → It will be switched to a colour temperature of "**6000K**". c. 1 x off and within 1 sec. on again→ It will be switched to a colour temperature of "**3000K**". d. Further switching on and off of the lamp means having to run through the individual stages again. e. After an off period of more than approx.**"10"**seconds, the cycle begins again at the first stage each time.
38. It generally does not matter how the lamp is switched on (circuit-breaker, multi-switch connection or cross circuit). Essential for operation is the connection and disconnection of the lamp from the power supply.
39. This LED product may only be operated with the enclosed power supply unit or control gear.

F Consignes de sécurité / Merci de lire ces informations avec attention avant de commencer avec l'installation ou la mise en marche de ce produit. Conservez ce mode d'emploi pour pouvoir le consulter plus tard en cas de besoin.

1. Les lampes doivent être installées par un personnel spécialisé uniquement, en suivant les instructions d'installation électronique en vigueur.
2. Le fabricant n'est pas responsable des blessures ou des dommages résultant d'une utilisation incorrecte des lampes.
3. Le soin des lampes se limite aux surfaces. Il faut absolument éviter de mettre le secteur de branchements ou la tension du réseau des pièces conductrices en contact avec l'humidité.
4. Attention! Avant de commencer les travaux de montage, éteindre la tension du cordon d'alimentation– éteindre le disjoncteur ou dévisser les fusibles. Placer le commutateur sur „OFF".
5. Attention ! Avant le perçage des trous de fixation, assurez-vous qu'il n'y ait aucun dommage causé aux conduites de gaz, d'eau ou électriques à l'endroit du forage.
6. Lors de l'installation du montage au mur ou au plafond, veillez à ce que le matériel de fixation soit solide et adapté au sous-sol. Le fabricant décline toute responsabilité en cas de mauvaise connexion de l'article dans le sous-sol
7. Le symbole du bidon d'ordures rayé sur le produit ou l'empaquetage signifie que le produit ne doit pas être disposé avec le déchet ordinaire de ménage. À la fin de son vie utile, le produit doit être retourné à un point d'acceptation pour la réutilisation des appareils électroniques ou électriques. Veuillez demander votre municipalité locale pour le point d'acceptation.
8. Catégorie de protection II ⧈. La lampe est spécialement isolée et ne peut pas être raccordée à un câble de protection terre.
9. Description des bornes serre-fils : L = Phase N = Conducteur neutre ⏚ = Câble de protection terre.
10. Les caches et les embouts de finition pour la tension du réseau des pièces conductrices doivent obligatoirement être montés.
11. Ne pas monter la lampe sur un support humide ou conducteur.
12. Veuillez vous assurer que les cordons ne soient pas abîmés pendant le montage.
13. Type de connexion Y: afin d'éviter tout danger un fil abîmé extérieurement ne peut être remplacé que par le fabricant, le revendeur officiel ou un technicien spécialisé.
14. Attention! Les parties de la lampe et les parties qui éclairent peuvent atteindre des températures supérieures à 60°C pendant leur fonctionnement, et ne doivent donc pas être touchées pendant leur fonctionnement.
15 Le luminaire possède le degré de protection "**IP20"** et est exclusivement réservé à une utilisation dans la partie intérieure de domiciles privés.
16. Ne regardez pas directement la source lumineuse (illuminant, LED, etc.).
17. La source lumineuse de ce luminaire ne peut pas être remplacée. Dès que la source lumineuse arrive en fin de vie, la totalité du luminaire doit être remplacée.
18. Des écarts de couleur dans le cas de LED de différents lots sont possibles. La couleur de lumière et l'intensité lumineuse des LED peuvent également se modifier en fonction de la durée de vie.
19. Cet article LED ne doit fonctionner qu'avec le bloc d'alimentation fourni ou avec l'alimentation électronique fournie.
20. Cet article ne convient pas pour un usage en circuit électrique de régulation. Il peut être commandé à distance par télécommande.
21. Lampe avec télécommande: Par la présente, **"Briloner Leuchten"** affirme que les installations électriques **"7195-016"** sont conformes aux normes **"2014/53/EU"**.
    Consultez l'intégralité de la déclaration de conformité de l'UE en suivant ce lien :
    www.briloner.com/984176-briloner-de-wAssets/img/konformitaetserklaerung/CE180323-d1.pdf
22. Le produit fourni fonctionne avec une fréquence de service de **"2,4 GHz"** et une puissance de transmission de **"max. 10 mW"**.
23. Fonctionnalités sélectionnables de l'article:
24. Allumez la lampe avec la dernière position de commutation utilisée via le bouton **"ON"**. Le bouton **"OFF"** permet d'éteindre la lampe.
25. Lorsque la lampe est allumée à l'aide du bouton **"Whole Light"**, celle-ci s'allume avec une température de couleur d'environ **"4000K / 100%"**.
26. Vous pouvez augmenter ou réduire l'intensité lumineuse en plusieurs étapes ou de façon continue en utilisant les boutons **"Bright"** et **"Dim"**.
27. Vous pouvez régler la température de couleur de la lampe du blanc froid au blanc chaud en plusieurs étapes ou de façon continue en utilisant les boutons **"Cool"** et **"Warm"**.
28. Lorsque la lampe est allumée à l'aide du bouton **"Night Light"**, celle-ci s'allume avec un degré de luminosité très faible et une température de couleur d'environ **"3000K"**.
29. La lumière s'éteint automatiquement au bout d'environ **"30"** minutes grâce au bouton **"Timer"**.
30. Le bouton **"W/WW"** commute la température de couleur de la lumière entre le blanc froid et le blanc chaud **(4000K – 6500K – 3000K)**.
31. Si l'article ne peut pas être mis en marche à l'aide de la télécommande, il est possible que l'article doive être resynchronisé.
32. La télécommande fournie s'adapte à de nombreux autres articles de la série.
    Le récepteur radio (Lampe) dispose de "**4**" places de mémorisation. Il est ainsi possible de programmer "**4**" télécommandes vers un récepteur. Si des télécommandes **"4"** ont déjà été resynchronisées auparavant sur le récepteur radio, un nouvel enregistrement aura pour conséquences d'effacer le premier enregistrement existant de la mémoire.
    a. Programmation : Allumez la lampe avec l'interrupteur mural et appuyez immédiatement **"5 x"** sur le bouton **"ON"** pendant **"30"** secondes. La liason est confirmée lorsque la lampe clignote **"3 x"**. **b.** Déprogrammation : Allumez la lampe avec l'interrupteur mural et appuyez immédiatement **"5 x"** sur le bouton **"ON"** pendant **"30"** secondes. La déconnexion est confirmée lorsque la lampe clignote **"6 x"**.
33. Les piles et accus ne doivent pas être éliminés avec les déchets ménagers. Ils doivent être éliminés comme déchets spéciaux conformément aux directives définies par les autorités compétentes. N'utilisez pour ceci que les points de collecte prévus à cet effet.
34. Commande lumière par l'intermédiaire d'un commutateur lumière externe
35. La lampe s'allume avec un interrupteur externe après un temps d'arrêt minimal de **"5"** secondes, et produit une température de couleur de **"4000K / 100%"**.
36. Cette lampe est équipée d'un interrupteur électronique.
37. Cela signifie que la température de couleur de l'ampoule peut être commandée par la mise en marche et la mise à l'arrêt de la tension secteur.
    a. 1 x Marche → La mise en marche est effectuée avec une température de couleur de "**4000K / 100%**". b. 1 x Arrêt et de nouveau Marche en l'espace de 1 s → La commutation à une température de couleur de "**6000K**" est effectuée. c. 1 x Arrêt et de nouveau Marche en l'espace de 1 s → La commutation à une température de couleur de "**3000K**" est effectuée. d. Une nouvelle mise en marche/à l'arrêt permet de repasser par les différents niveaux. e. Après une durée d'arrêt de plus de **"10"** secondes environ, le cycle recommence à chaque fois à partir du premier niveau.
38. La manière dont la commutation est effectuée (arrêt, commutation va-et-vient ou en croix) est sans importance. Concernant la commutation, il est absolument nécessaire que la tension secteur soit connectée à l'ampoule et déconnectée de celle-ci.
39. Cet article LED ne doit fonctionner qu'avec le bloc d'alimentation fourni ou avec l'alimentation électronique fournie.

I Consigli di Sicurezza / Leggere attentamente le presenti informazioni prima di installare o attivare questo prodotto. Conservare le istruzioni per l'uso per l'ulteriore impiego.

1. Le luci possono essere installate solo da personale specializzato secondo le vigenti norme di installazione elettrica.
2. Il produttore non si assume alcuna responsabilità per danni o incidenti che si dovessero verificare se non vengono rispettate le corrette istruzioni d'uso.
3. La manutenzione della lampada si limita alle superfici esterne. Pertanto assicurarsi che non ci sia umidità nei punti di collegamento o nella tensione di rete dei fili di trasmissione.
4. Attenzione! Prima di procedere al montaggio, assicurarsi che non vi sia tensione in rete. Disinserire il dispositivo di sicurezza mettendo l'interruttore in posizione „OFF".
5. Attenzione! Prima di procedere a trapanare i fori per il fissaggio, assicurarsi che nell'area da perforare non vi siano condutture di gas, acqua o corrente che potrebbero venire perforate o danneggiate.
6. Durante il montaggio su parete o soffitto fare attenzione all'idoneità del materiale di fissaggio al sottofondo e alla solidità di quest'ultimo. Il produttore non può assumersi alcuna responsabilità a seguito di un'applicazione scorretta dell'articolo al sottofondo corrispondente.
7. Il simbolo del bidone dell'immondizia cancellato applicato sul prodotto o sulla confezione significa che questo prodotto non deve essere smaltito nei rifiuti domestici. Deve essere invece portato ad un punto di raccolta dedito al riciclaggio di apparecchi elettrici ed elettronici. Richiedere l'indirizzo presso l'amministrazione comunale competente.
8. Classe di sicurezza II ⧈. Questa lampada è isolata e non può essere collegata al cavo di presa a terra.
9. Denominazione dei morsetti di collegamento: L = Fase N = Neutro ⏚ = Terra
10. E' indispensabile applicare le coperture per i fili di trasmissione della tensione di rete.
11. La lampada non deve essere installata in zone umide o in condutture semiinterrate.
12. Assicurarsi che i cavi non vengano danneggiati in fase di installazione.
13. Tipo di allacciamento. Tipo Y: Per evitare pericoli è necessario che una linea esterna danneggiata di questa lampada venga sostituita esclusivamente dal produttore, dal suo servizio di assistenza o da una persona specializzata in materia.
14. Attenzione! I pezzi delle lampade e i dispositivi d'illuminazione possono raggiungere temperature superiori a 60°C durante il funzionamento, per cui non devono essere toccati.
15 La lampada dispone di un grado di protezione **"IP20"** ed è pensata esclusivamente per interni e per l'uso privato.
16. Non guardare mai direttamente nella sorgente luminosa (lampadine, LED eccetera etc.).
17. La sorgente luminosa di questa lampada non è sostituibile. Quando la sorgente luminosa avrà raggiunto il termine del suo ciclo vitale, va sostituita l'intera lampada.
18. Sono possibili differenze di colore nel caso in cui le cariche dei LED siano differenti. Il colore luminoso dei LED può anche differire a seconda della durata in servizio.
19. Questo prodotto a LED può essere utilizzato solamente con il trasformatore o ballast in dotazione.
20. Questo articolo non è adatto alla messa in funzione in circuiti regolabili. È possibile controllarlo con il telecomando annesso.
21. Lampada telecomandata: Con la presente **"Briloner Leuchten"** dichiara che il tipo di impianto radio **"7195-016"** è conforme alla direttiva **"2014/53/EU"**.
    Il testo completo della dichiarazione di conformità UE è disponibile al seguente sito Internet:
    www.briloner.com/984176-briloner-de-wAssets/img/konformitaetserklaerung/CE180323-d1.pdf
22. Il prodotto in dotazione funziona con una frequenza di esercizio pari a **"2,4 GHz"** e una potenza di trasmissione pari a **"max. 10 mW"**.
23. Funzioni selezionabili dell'articolo:
24. Il tasto **"ON"** accende la lampada riattivandola sull'ultima impostazione di accensione utilizzata. Il tasto **"OFF"** spegne la lampada.
25. Il tasto **"Whole Light"** accende la lampada con una temperatura di colore di circa **"4000K / 100%".**
26. Con i tasti **"Bright"** e **"Dim"** è possibile regolare l'illuminazione più chiara o più scura della lampada con diversi gradi o in modalità continua.
27. Con i tasti **"Cool"** e **"Warm"** è possibile modificare la temperatura di colore della lampada con diversi gradi o in modalità continua , portandola a bianco freddo o bianco caldo.
28. Il tasto **"Night Light"** accende la lampada attivando un grado di illuminazione molto bassa con una temperatura di colore di circa **"3000K"**.
29. Il tasto **"Timer"** spegne la lampada dopo circa **"30"** minuti.
30. Il tasto **"W/WW"** modifica la temperatura di colore della lampada tra bianco freddo e bianco caldo **(4000K – 6500K – 3000K)**.
31. Potrebbe essere necessaria una riconfigurazione dell'articolo qualora non fosse possibile comandare l'articolo con il telecomando.
32. È possibile registrare il telecomando annesso associandolo a molti articoli a piacere della stessa serie.
    Il ricevitore (Lampada) ha "**4**" spazi di memoria disponibili. Possono essere quindi configurati **"4"** telecomandi su un ricevitore. Qualora siano già stati configurati **"4"** telecomandi sul ricevitore radio, il primo di questi verrà eliminato di nuovo dalla memoria nel caso in cui se ne salvino altri. **a.** Registrazione: accendere la lampada con l'interuttore a parete e premere subito dopo per **"5 x"** volte il pulsante **"ON"** nell'arco di **"30"** secondi. La lampada lampeggia **"3 x"** a conferma della procedura.
    b. Eliminare registrazione: accendere la lampada con l'interuttore a parete e premere subito dopo per **"5 x"** volte il pulsante **"ON"** nell'arco di **"30"** secondi. La lampada lampeggia **"6 x"** a conferma della procedura.
33. Batterie e accumulatori non fanno parte dei rifiuti domestici. Sono rifiuti tossici e devono essere smaltiti secondo le normative locali vigenti. Recarsi quindi negli appositi centri di raccolta.
34. Comando della lampada tramite interruttore luce esterno
35. L'accensione della lampada con un interruttore esterno dopo un intervallo minimo di interruzione di ca. "**5**" secondi avviene con una temperatura del colore pari a **"4000K / 100%".**
36. Questa lampada dispone di un commutatore elettronico.
37. Ciò significa che la temperatura di colore della lampada può essere controllata inserendo e disinserendo la tensione di rete.
    a. 1 x ON→ viene attivata con una temperatura di colore di "**4000K / 100%**". b. 1 x OFF e nel giro di 1 s di nuovo ON→ si passa ad una temperatura di colore di "**6000K**".
    c. 1 x OFF e nel giro di 1 s di nuovo ON→ si passa ad una temperatura di colore di "**3000K**". d. Spegnendo e riaccendendo di nuovo vengono ripercorsi i singoli livelli.
    e. Dopo un periodo di spegnimento di più di "**10**" secondi il ciclo ricomincia ogni volta dal primo livello.
38. Non è importante come viene azionata (interrotta, deviata, invertita), determinante per la commutazione è l'inserimento e disinserimento della tensione di rete dalla lampada.
39. Questo prodotto a LED può essere utilizzato solamente con il trasformatore o ballast in dotazione.

Advertencias de seguridad / Por favor lea atentamente esta información antes de comenzar con la instalación o la puesta en marcha de este producto. Guarde las instrucciones.

1. Las lámparas sólo pueden ser instaladas por personal especializado autorizado, y siguiendo las indicaciones de instalación vigentes.
2. El fabricante no asume ninguna responsabilidad por heridas o daños materiales ocurridos como consecuencia de un uso inadecuado de las luces.
3. Para el cuidado de las luces sólo deben limpiarse las superficies externas. No deben quedar restas de humedad en las cajas de conexiones o las piezas conductoras de corriente.
4. ¡Atención! Antes de iniciar los trabajos de montaje, desconecte la alimentación de corriente – Desconecte el cortacircuito automático o haga girar el seguro. Ponga el interruptor en “AUS”.
5. ¡Atención! Antes de realizar el agujero de sujeción, asegúrese de que el punto de perforación no atraviese o dañe ningún conducto de gas, de agua o toma de corriente.
6. Para montar la fijación de pared o techo hay que tener en cuenta que el material de fijación sea el adecuado para el fondo y que este sea resistente. El fabricante no asumirá ninguna responsabilidad en caso de efectuarse una fijación inadecuada del artículo con el fondo correspondiente.
7. El símbolo con el cubo de basura tachada sobre el producto o sobre el embalaje significa que no debe ser desechado con la basura doméstica. Por el contrario, el producto debe ser llevado a una oficina de registro para el reciclaje de aparatos eléctricos o electrónicos al final de su tiempo de duración. Por favor, infórmase con su administración minicipal donde se encuentra una oficina de registro.
8. Clase de protección II ⧈. Esta lámpara está especialmente aislada y no es preciso conectarla a un conductor de protección.
9. Identificación de los bornes de conexión: L = fase N = conductor neutro ⏚ = conductor de protección.
10. Las tapas de cobertura y terminación para las piezas con conducción eléctrica deben montarse incondicionalmente.
11. No montar la lámpara en zonas subterráneas húmedas o conductivas.
12. Asegúrese de que las líneas no resulten dañadas durante el montaje.
13. Tipo de conexión Y: Para evitar riesgos, un conductor flexible exterior dañado de esa lámpara podrá ser sustituido exclusivamente por el fabricante, por el servicio de asistencia encargado o por especialistas similares.
14. ¡Atención! Los componentes de la lámpara y la bombilla pueden alcanzar temperaturas de > 60°C. Por eso no se pueden tocar mientras esté encendida.
15 La lámpara posee el grado de protección **“IP20“** y está destinada exclusivamente al uso doméstico en el interior.
16. No mire jamás directamente en la fuente de la luz (alumbrantes, LED etc.).
17. La fuente de iluminación de la lámpara no es reemplazable. Cuando la fuente de iluminación llegue al final de su vida útil, deberá reemplazarse toda la lámpara.
18. Pueden darse desviaciones de color en LEDs procedentes de diferentes lotes de fabricación. El color y la luminosidad de los LEDs pueden variar también en función de su vida.
19. Este artículo LED debe usarse únicamente con el cargador o balasto que se incluye.
20. Este artículo no está diseñado para funcionar en circuitos de corriente regulables. Se puede controlar con el mando a distancia suministrado.
21. Lámpara con control remoto: Por la presente, **“Briloner Leuchten“** declara que el tipo de equipo radioeléctrico **“7195-016“** cumple con la directiva **“2014/53/EU“**. Encontrará el texto de la declaración de conformidad UE en la siguiente dirección web: **www.briloner.com/984176-briloner-de-wAssets/img/konformitaetserklaerung/CE180323-d1.pdf**
22. El producto en cuestión funciona con una frecuencia operacional de **“2,4 GHz“** y con una potencia de transmisión de **“max. 10 mW“**.
23. Funciones seleccionables del artículo:
24. El botón **“ON”** enciende la lámpara con el último ajuste utilizado. El botón **“OFF”** apaga la lámpara.
25. El botón **“Whole Light”** enciende la lámpara con una temperatura de color de aprox. **“4000K / 100%”**.
26. Con los botones **“Bright”** y **“Dim”** se puede regular la lámpara con varios niveles o sin niveles.
27. Con los botones **“Cool”** y **“Warm”** se puede ajustar la lámpara con varios niveles o sin niveles según blanco-frío o blanco-cálido.
28. El botón **“Night Light”** enciende la lámpara con un nivel de regulación muy bajo a una temperatura de color de aprox. **“3000K”**.
29. El botón **“Timer”** apaga la lámpara tras unos **“30”** minutos.
30. El botón **“W/WW”** cambia la temperatura de color de la lámpara entre blanco-frío y blanco-cálido **(4000K – 6500K – 3000K)**.
31. Si no es posible controlar el artículo con el mando a distancia, puede que haya que programar de nuevo el artículo.
32. El mando a distancia suministrado se puede emplear con otros muchos artículos de la misma serie.
    El receptor de radio (Lámpara) dispone de **”4”** espacios de almacenamiento. De este modo, es posible vincular **”4”** mandos a distancia a un receptor. Si en el receptor de radio ya se han programado **”4”** mandos a distancia, al grabar nuevas memorias las primeras de las ya existentes se borrarán. **a.** Configurar: Encienda la luz con el interruptor de pared y seguidamente pulse la tecla **“ON“** comenzando en un plazo de **“30“** segundos**“5 x“** veces. La luz confirma el proceso iluminándose **"3 x"**. **b.** Desvincular: Encienda la luz con el interruptor de pared y seguidamente pulse la tecla **“ON“** comenzando en un plazo de **“30“** segundos **“5 x“** veces. La luz confirma el proceso iluminándose **"6 x"**.
33. No tire pilas ni baterías a la basura doméstica. Deben desecharse como residuos peligrosos de acuerdo con las disposiciones de las autoridades competentes. Utilice para ello los puntos de recogida destinados al efecto.
34. Activación de la lámpara por medio de un interruptor externo
35. La conexión de la lámpara con un interruptor externo tras un tiempo mínimo de inactivdad de aprox. **“5“** segundos se produce con una temperatura cromática de **“4000K / 100%“**.
36. La lámpara cuenta con función de interruptor integrada.
37. Esto significa que la temperatura de color de la bombilla se puede controlar al encender y apagar la corriente.
    a. 1 x encendido ➔ Se conecta con una temperatura de color de “**4000K / 100%**”. b. 1 x apagado y en 1 seg. de nuevo encendido ➔ Se conecta con una temperatura de color de “**6000K**”. c. 1 x apagado y en 1 seg. de nuevo encendido ➔ Se conecta con una temperatura de color de “**3000K**”. d. Si se sigue pulsando el botón de apagado y encendido volverán a pasar todos los niveles. e. Tras una duración de desconexión de aprox.**“10”** segundos el ciclo vuelve a empezar desde el primer nivel.
38. No es relevante con qué botón se realiza la regulación (interruptor de apagado, de cambio o intermedio). Lo que resulta decisivo para la inversión es la conexión y desconexión de la corriente de la bombilla.
39. Este artículo LED debe usarse únicamente con el cargador o balasto que se incluye.

Sikkerhedshenvisninger / Vær venlig at læse de følgende informationer nøje, før du starter med installationen eller idriftsættelsen af dette produkt. Denne driftsvejledning skal opbevares, så du kan bruge den på et senere tidspunkt.

1. Lygterne skal monteres af autoriseret fagpersonale i henhold til de gældende installationsforskrifter for elektronik.
2. Producenten overtager ikke ansvar for kvæstelser eller beskadigelser, som følger ud af uhensigtsmæssig brug af lygten.
3. Vedligeholdelse af lygterne begrænses på overfladerne. Herved må der ikke komme fugt i tilslutningernes område, eller ved dele, som fører strøm.
4. Giv agt! Før monteringen påbegyndes skal strømmen frakobles - sikringsautomat frakobles hhv. sikringen drejes ud. Kontakt på "OFF".
5. OBS! Sørg inden boringen af fastgørelseshullerne for, at der ikke kan påbores eller beskadiges gas- vand-, eller strømledninger på borestedet.
6. I forbindelse med montagen af væg- eller loftfastgørelsen, så skal man være opmærksom på, at fastgørelsesmaterialet til undergrunden er egnet og at denne tilsvarende kan bære. I forbindelse med artiklens uhensigtsmæssige forbindelse med den enkelte undergrund, kan der fra producentens side ikke overtages nogen garanti.
7. Symbolet (skraldespand med streg over) på produktet eller emballagen betyder, at produktet ikke må deponeres sammen med husholdningsaffald. Produktet skal bringes til en genbrugsstation, som er autoriseret til recycling af elektriske apparater. Spørg din kommune efter den nærmeste genbrugsstation.
8. Beskyttelsesklasse II ⧈. Denne lygte har en ekstra isolering og må ikke tilsluttes til en jordledning.
9. Tilslutningsklemmernes betegnelse: L = fase N = nulleder ⏚ = jordledning.
10. Skærm- og endekapper til dele, som leder strøm, skal altid monteres.
11. Lygten må ikke monteres på fugtig eller ledende undergrund.
12. Giv agt på, at ledningerne ikke beskadiges ved monteringen.
13. Tilslutningsmetode type Y: For at undgå farekilder, må den udvendige fleksible ledning i tilfælde af beskadigelser udelukkende erstattes af producenten, autoriserede repræsentanter, e.l. fagmænd.
14. Lygtens dele kan ved brug opnå en temperatur på optil > 60°C og må derfor ikke berøres mens de er i brug.
15 Lampen har kapslingsklasse **“IP20“** og er udelukkende beregnet til anvendelse inden døre i private husholdninger.
16. Se aldrig direkte ind i lyskilden (lyspære, LED, etc.)
17. Denne lampes lyskilde kan ikke erstattes. Når lyskilden har opnået dens levetids slutning, så skal hele lampen erstattes.
18. Der kan forekomme afvigelser ved LED fra forskellige leveringer. LED-lysets farve og intensitet kan også ændre sig alt efter dens levetid.
19. Denne LED-artikel må kun drives i forbindelse med den vedlagte netdel eller forkoblingsenhed.
20. Denne artikel er ikke egnet til driften i dæmpningsbare strømkredse. Den kan styres med den vedlagte fjernbetjening.
21. Lygte med fjernbetjening: Hermed erklærer **“Briloner Leuchten“**, at radioanlægstypen **“7195-016“** svarer til **“2014/53/EU“** retningslinjen.
    Den fuldstændige EU-konformitetserklæring er under følgende internetadresse til rådighed:
    www.briloner.com/984176-briloner-de-wAssets/img/konformitaetserklaerung/CE180323-d1.pdf
22. Det medfølgende produkt arbejder med en driftfrekvens af **“2,4 GHz“** og en sendeeffekt af **“max. 10 mW“**.
23. Artiklens valgbare funktioner:
24. Tasten **“ON“** tænder lampen med den sidst benyttede kontaktindstilling. Tasten **“OFF“** slukker for lampen.
25. Tasten **“Whole Light“** tænder for lampen med en farvetemperatur på ca. **“4000K / 100%“**.
26. Med **“Bright“** og **“Dim“** lader lampen sig lysdæmpe i flere trin eller trinløs, op- eller neddæmpning.
27. Med tasterne **“Cool“** og **“Warm“** lader lampens farvetemperatur sig indstille i flere trin eller trinløs iht. kold-hvid eller varm-hvid.
28. Tasten **“Night Light“** tænder for lampen på et meget lavt dæmpnings-trin med en farvetemperatur på ca. **“3000K“**.
29. Tasten **“Timer“** slukker for lampen efter ca. **“30“** minutter.
30. Tasten **“W/WW“** skifter lampens farvetemperatur mellem kold-hvid og varm-hvid **(4000K – 6500K – 3000K)**.
31. Hvis det ikke er muligt at få kontakt med produktet via fjernbetjeningen, er det nødvendigt, at produktet skal instrueres på ny.
32. Den vedlagte fjernbetjenings funktion kan læres ved vilkårligt mange artikler af den samme serie.
    Radiosignalmodtageren (Lygte) har “**4**“ hukommelsespladser til rådighed. Dermed lader sig “**4**“ fjernbetjeninger, i forbindelse med en modtager, oplære. Hvis der ved radiomodtageren allerede tidligere er instrueret “4“ fjernbetjeninger, bliver den første af disse fjernbetjeninger slettet ved en ny lagring. **a.** Oplæring: Tænd lampe med vægkontakten og tryk umiddelbart derefter tasten **“ON“** begyndende indenfor et tidsrum af **“30“** sekunder **“5 x“.** Lampen bekræfter foregangen idet den lyser op med et glimt **"3 x"**. **b.** Læring: Tænd lampe med vægkontakten og tryk umiddelbart derefter tasten **“ON“** begyndende indenfor et tidsrum af **“30“** sekunder **“5 x“.** Lampen bekræfter foregangen idet den lyser op med et glimt **"6 x"**.
33. Batterier og akumulatorer må ikke bortskaffes sammen med normalt husholdningsaffald. Disse skal bortskaffes i henhold til kommunens bestemmelser omkring farligt affald. Benyt dertil venligst de stedlige genbrugsstationer.
34. Betjening af lygte via ekstern kontakt
35. Tændingen af lampen med en ekstern lyskontakt efter en mindste-slukningstid på ca. **“5“** sekunder, sker med en farvetemperatur af **“4000K / 100%“.**
36. Lygten er udstyret med en elektronisk omskifter.
37. Det betyder at lyskildens farvetemperatur lader sig styre gennem tændingen og slukningen af netspændingen.
    a. 1 x tænd ➔ Der tændes med en farvetemperatur på “**4000K / 100%**“. b. 1 x sluk- og tændes indenfor 1 sek. pånу ➔ Der skiftes om til en farvetemperatur på “**6000K**“. c. 1 x sluk- og tændes indenfor 1 sek. pånу ➔ Der skiftes om til en farvetemperatur på “**3000K**“. d. Yderligere slukning og gentænding gennemløber de enkelte trin pånу. e. Efter en slukningstid på mere end ca.**“10“** sekunder starter cyklussen hver gang igen ved det første trin.
38. Det er ikke af betydning, med hvad der skiftes (sluk-, veksel- eller krydsskiftning). Afgørende for omskiftningen er forbindelsen og adskillelsen af netspændingen fra lyskilden.
39. Denne LED-artikel må kun drives i forbindelse med den vedlagte netdel eller forkoblingsenhed.

Säkerhetsföreskrifter / Var god och läs den här informationen noggrant innan du börjar med att installera den här produkten eller ta den i drift. Förvara den här bruksanvisningen för senare ändamål.

1. Lyktorna får enbart installeras av auktoriserade specialister enligt de gällande föreskrifterna för elinstallationer.
2. Tillverkaren har inget ansvar för skador, som uppstått när belysningen använts på ett icke fackmässigt sätt.
3. Skötseln av belysning inskränker sig till utsidorna. Ingen fukt får då komma in där anslutningarna finns eller till delar, som leder till nätspänningen.
4. Observera! Stäng av strömmen på hela nätet före monteringsarbetet - koppla bort säkringarna resp. skruva ur säkringen. Ställ kontakten på "AV".
5. OBS! Innan du borrar fästhålen måste du förvissa dig om, att det inte finns några gas-, vatten- eller elledningar som kan skadas där du borrar.
6. Vid montering av vägg- eller takfästet måste du se till, att monteringsmaterialet är lämpligt för underlaget och att detta har motsvarande bärkraft. Tillverkaren ansvarar inte för en icke fackmässig koppling av artikeln med resp. underlag.
7. Symbolen med den överstreckade soptunnan på produkten eller förpackningen betyder att denna produkt inte får hanteras med hushållsavfallet. Produkten behöver istället efter livslängdens slut tas till en uppsamlingsstation där elektriska och elektroniska apparater återvinns. Adressen får du hos din kommunalförvaltning.
8. Skyddsklass II ⧈. Denna belysning har en speciell isolering och får inte anslutas till en skyddsledare.
9. Anslutningsklämmornas beteckning L = Fas N = Neutralledare ⏚ = Skyddsledare
10. Täck- och ändkåpa för ledande delar för nätspänning måste principiellt monteras.
11. Montera inte belysningen på fuktigt eller ledande underlag.
12. Se noga till att ledningarna inte skadas vid monteringen.
13. Anslutningssätt typ Y: För att undvika risker får en utvändig, böjlig ledning till den här lyktan vid skada enbart bytas av tillverkaren, den som tar hand om kundtjänsten på hans vägnar eller någon jämförlig specialist.
14. Varning! Lyktdelar och belysningsmedel kan få temperaturer av >60°C under driften och får därför ej röras under driften.
15 Lampan är försedd med skyddsgraden **“IP20“** och är endast avsedd för användning inomhus i privata hushåll.
16. Titta inte direkt in ljuskällan (belysningsmedel, LED mm.).
17. Ljuskällan i denna lampa är inte utbytbar. När ljuskällan nått slutet på sin livslängd, måste hela lampan bytas ut.
18. Färgavvikelser på lysdioder från olika partier är möjliga. Lysdioders färg och ljusstyrka kan även förändras beroende på livslängden.
19. Denna LED-artikel får endast användas med medföljande nätdel eller driftdon.
20. Denna artikel är inte lämplig att användas i dimbara strömkretsar. Den kan styras med den medföljande fjärrkontrollen.
21. Lykta med fjärrkontroll: Härmed försäkrar **“Briloner Leuchten“**, att radioanläggningen av typ **“7195-016“** motsvarar direktivet **“2014/53/EU“**.
    Den kompletta texten till denna EU-försäkran om överensstämmelse är tillgänglig på följande webbadress:
    www.briloner.com/984176-briloner-de-wAssets/img/konformitaetserklaerung/CE180323-d1.pdf
22. Den medföljande produkten arbetar med en driftfrekvens på **”2,4 GHz”** och en sändningseffekt på **”max. 10 mW”**.
23. Valbara funktioner för produkten:
24. Knappen **“ON“** tänder lampan med det läge på strömbrytaren, som användes sist. Knappen **“OFF“** släcker lampan.
25. Knappen **“Whole Light“** tänder lampan med en färgtemperatur på ca **“4000K / 100%“**.
26. Med knapparna **“Bright“** och **“Dim“** kan man dimma lampan upp eller ner i flera steg eller steglöst.
27. Med knapparna **“Cool“** och **“Warm“** kan man ställa in lampans färgtemperatur efter kall-vit eller varm-vit i flera steg eller steglöst.
28. Knappen **“Night Light“** tänder lampan med en mycket låg dimningsnivå med en färgtemperatur på ca **“3000K“**.
29. Knappen **“Timer“** släcker lampan efter ca **“30“** minuter.
30. Knappen **“W/WW“** kopplar om lampans färgtemperatur mellan kall-vit och varm-vit **(4000K – 6500K – 3000K)**.
31. Om det inte är möjligt att styra produkten med fjärrkontrollen kan det hända att inlärningen av produkten måste upprepas.
32. Inlärning av den medföljande fjärrkontrollen är möjlig på ett valfritt antal artiklar i samma serie.
    Radiomottagaren (Lykta) är utrustad med “4“ minnesplatser. Det är därmed möjligt att lära in “4“ fjärrkontroller på en mottagare. Om redan “4“ inlärningar med fjärrkontroller har utförts på radiomottagaren kommer den ytterligare lagringen att radera den första av de redan befintliga i minnet. **a.** Inlärning: Slå på lampan med väggkontakten och tryck därefter omedelbart på knappen **“ON“** och börja i ett tidsfönster på **“30“** sekunder **“5 x“**. Lampan bekräftar proceduren genom att **"3 x"** blixtra till. **b.** Avlärning: Slå på lampan med väggkontakten och tryck därefter omedelbart på knappen **“ON“** och börja i ett tidsfönster på **“30“** sekunder **“5 x“**. Lampan bekräftar proceduren genom att **"6 x"** blixtra till.
33. Batterier eller batteripack får inte kastas i hushållsavfallet. Enligt behörig myndighets bestämmelser måste de vid avfallshanteringen behandlas som farligt avfall. Använd befintliga återvinningsstationer.
34. Styrning av lyktan med extern ljusströmbrytare
35. Påslagning av lampan med en extern belysningsströmbrytare efter en minsta avstängningstid på ca **”5”** sekunder sker med en färgtemperatur på **”4000K / 100%”**.
36. Denna lampa är försedd med en elektronisk omkopplare.
37. Detta innebär att ljuskällans färgtemperatur kan styras genom påslagning och avstängning av nätspänningen.
    a. 1 x Till ➔ Påslagning utförs med en färgtemperatur på “**4000K / 100%**“. b. 1 x Från- och inom 1 sek. på nytt Till ➔ Omkoppling till en färgtemperatur på “**6000K**“. c. 1 x Från- och inom 1 sek. på nytt Till ➔ Omkoppling till en färgtemperatur på“**3000K**“. d. Genom ytterligare påslagning och avstängning går man igenom de enskilda nivåerna igen. e. Vid avstängning längre än ca **“10“** sekunder börjar cykeln varje gång på första nivån.
38. Det spelar ingen roll hur omkoppling sker (avstängning, omkoppling eller korskoppling). Avgörande för omkopplingen är anslutning och frånkoppling av nätspänningen från ljuskällan.
39. Denna LED-artikel får endast användas med medföljande nätdel eller driftdon.

(N) Sikkerhetsmerknader / Vennligst les denne informasjon meget nøye før De installerer eller tar dette produktet i bruk. Ta godt vare på denne bruksanvisningen for senere bruk.

1. Lampene må kun installeres av autorisert fagfolk etter de aktuelle forskriftene for installasjon av elektriske apparater.
2. Produsenten overtar intet ansvar for materiell- eller personskader som måtte oppstå som følge av feil bruk av lampen.
3. Kun overflatene til lampene trenger pleie. Under pleien får fuktighet ikke trenge inn i tilkoplingsrom eller ledende deler som fører nettspenning.
4. Obs! Før montering påbegynnes må strømforsyningen koples spenningsfritt – slå av sikringsautomaten hhv. skru ut sikringen. Still bryteren på "AV".
5. Advarsel! Før du borer festehullene må du sjekke at hullene ikke kan komme borti eller perforere gass-, vann- eller strømledninger.
6. Ved montering av vegg- og takfeste må du passe på at festematerialet er egnet for underlaget og at underlaget har tilstrekkelig bæreevne. Ved feil festing av produktet til underlaget fraskriver produsenten seg alt ansvar.
7. Symbolet med en gjennomstrøket søppelbøtte på produktet eller emballasjen betyr at dette produktet ikke kan kastes sammen med husholdningsavfallet. I stedet må produktet, når det er utbrukt, leveres til et mottak for resirkulering av elektriske og elektroniske apparater. Vennligst spør i din kommune etter nærmeste miljøstasjon.
8. Verneklasse II ⧈. Denne lampen er isolert spesielt og får ikke koples til en jordledning.
9. Betegnelse til tilkoplingsklemmene: L = fase N = nøytral ledning ⏚ = jordledning.
10. Prinsipielt skal det monteres dekk- og endehetter til ledende deler som fører nettspenning.
11. Lampen må ikke installeres på fuktig eller ledende underlag.
12. Sørg for at ledningene ikke skades ved monteringen.
13. Tilkoblingmåte type Y: For å unngå fare, må en skadet ytre fleksibel ledning på denne lampen kun skiftes ut av produsenten, dens representant eller en tilsvarende fagmann.
14. Obs! Ved bruk kan lampedeler og lyselementer oppnå en temperatur på >60°C. Disse må derfor ikkebe røres mens de er i bruk.
15 Lampen er i beskyttelsesklassen **"IP20"** og er utelukkende ment for bruk innendørs i private husholdninger.
16. Ikke se rett inn i lyskilden (belysningsmiddel, LED etc.).
17. Lyskilden i denne lykta kan ikke byttes ut. Når lyskilden er oppbrukt må hele lykta byttes ut.
18. Det er muligheter for fargeavvik hos LED-lys av ulik farge. Lysfargen og lysstyrken hos LED-lys kan også forandre seg avhengig av levetiden.
19. Dette LED-produktet må kun brukes med vedlagte strømadapter eller transformator.
20. Denne artikkelen er ikke egnet for drift i strømkretser som kan dimmes. Den kan styres med den vedlagte fjernkontrollen.
21. Lampe med fjernkontroll: Herved erklærer **"Briloner Leuchten"** at radiosendertypen **"7195-016"** tilsvarer direktivet **"2014/53/EU"**.
    En kopi av EU-samsvarserklæringen er tilgjengelig på følgende internettadresse:
    www.briloner.com/984176-briloner-de-wAssets/img/konformitaetserklaerung/CE180323-d1.pdf
22. Det vedlagte produktet arbeider med en båndbredde på **"2,4 GHz"** og en sendeeffekt på **"max. 10 mW"**.
23. Artikkelens valgbare funksjoner:
24. Tasten **"ON"** kobler lampen på med den bryterstillingen som sist ble brukt. Tasten **"OFF"** skrur lampen av.
25. Tasten **"Whole Light"** skrur lampen på med en fargetemperatur på ca. **"4000K / 100%"**.
26. Med tastene **"Bright"** og **"Dim"** kan lampen dimmes i flere trinn eller trinnløst.
27. Med tastene **"Cool"** og **"Warm"** kan lampens fargetemperatur justeres mot kaldhvit eller varmhvit i flere trinn eller trinnløst.
28. Med **"Night Light"** tasten skrus lampen på et meget lavt dimmer-trinn med en fargetemperatur på ca. **"3000K"**.
29. Tasten **"Timer"** skrur lampen av etter ca. **"30"** minutter.
30. Med tasten **"W/WW"** bytter man mellom lampens fargetemperaturer kaldhvit og varmhvit **(4000K – 6500K – 3000K)**.
31. Om det inte är möjligt att styra produkten med fjärrkontrollen kan det hända att inlärningen av produkten måste upprepas.
32. Den vedlagte fjernkontrollen kan programmeres på en rekke artikler i samme serie.
    Fjernkontrollen (Lampe) har "4" lagringsplasser til disposisjon. Derfor kan "4" fjernkontroller tilkobles til én mottaker. Om redan "4" inlärningar med fjärrkontroller har utförts på radiomottagaren kommer den ytterligare lagringen att radera den första av de redan befintliga i minnet. **a.** Programmering: Bruk bryteren på veggen til å skru på lampen og trykk deretter umiddelbart **"5 x"** på knappen **"ON"** som starter i et tidsvindu på **"30"** sekunder. Lampen bekrefter at programmeringen med **"3 x"** lysglimt. **b.** Nullstille programmering: Bruk bryteren på veggen til å skru på lampen og trykk deretter umiddelbart **"5 x"** på knappen **"ON"** som starter i et tidsvindu på **"30"** sekunder. Lampen bekrefter at programmeringen med **"6 x"** lysglimt.
33. Batterier skal ikke kastes med vanlig søppel. De må deponeres som spesialavfall i samsvar med bestemmelsene fra ansvarlige myndigheter. Bruk de dertil tiltenkte innsamlingsstedene.
34. Styring av lampen via en ekstern lysbryter
35. Når lampen settes på med en ekstern bryter etter å ha vært avstengt i minst ca. **"5"** sekunder skjer det med en fargetemperatur på **"4000K / 100%".**
36. Denne lampen er utstyrt med en elektronisk omkobler.
37. Det betyr at lyspærens fargetemperatur lar seg styre ved å slå av og på nettspenningen.
    a. 1 x på → det slås på fargetemperatur på "**4000K / 100%**". b. 1 x av – og innen 1 sek. én gang til på → det byttes til en fargetemperatur på "**6000K**" . c. 1 x av - og innen 1 sek. én gang til på → det byttes til en fargetemperatur på "**3000K**". d. De enkelte trinnene kjøres gjennom på nytt dersom bryteren blir slått av og på en ytterligere gang. e. Etter en av-tilstand på mer enn ca.**"10"** sekunder begynner syklusen hver gang på nytt ved det første trinnet.
38. Det er irrelevant hva som brukes til å skifte med (av-, veksel- eller krysskopling). Avgjøende for koplingen er å forbinde eller skille nettspenningen fra lyspæren.
39. Dette LED-produktet må kun brukes med vedlagte strømadapter eller transformator.

(FIN) Turvaohjeet / Lue nämä tiedot huolellisesti ennen kuin aloitat tämän tuotteen asennuksen tai käyttöönoton. Säilytä tämä käyttöohje huolellisesti myöhempää käyttöä varten.

1. Vain valtuutetut ammattihenkilöt saavat asentaa lamput kulloistenkin voimassa olevien sähköasennusmääräysten mukaan.
2. Valmistaja ei vastaa loukkaantumisista eikä vahingoista, jotka ovat seurausta valaisimen epäasiallisesta käytöstä.
3. Valaisimien hoito rajoittuu pintoihin. Tällöin kosteutta ei saa päästää liitäntätiloihin tai verkkojännitteen johtaviin osiin.
4. Huomio! Ennen asennustöiden aloittamista verkkojohto on kytkettävä jännitteettömäksi - kytke sulakeautomaatti pois päältä tai kierrä sulake ulos. Aseta kytkin asentoon "POIS".
5. Huomio! Varmista ennen reikien poraamista, että porauskohdassa ei ole kaasu-, vesi- tai sähköjohtoja, jotka voisivat vaurioitua porauksesta.
6. Seinään tai kattoon asennettaessa tulee huomioida, että kiinnitysmateriaali soveltuu kiinnityspintaan ja että se kestää kiinnityksen. Valmistaja ei ota vastuuta tuotteen virheellisestä kiinnityksestä valittuun pintaan.
7. Yliviivatun roskakorin symboli tuotteen tai pakkauksen päällä merkitsee, että tätä tuotetta ei saa hävittää yhdessä talousjätteen kanssa. Sen sijaan tuote on toimitettava käyttöikänsä loputtua sähkö- tai elektronisille laitteille tarkoitettuun kierrätyksen keräilypisteeseen. Tiedustele paikkaa asianomaiselta kunnan viranomaiselta.
8. Suojaluokka II ⧈. Tällä valaisimella on erikoiseristys, valaisinta ei saa liittää maadoitusjohtimeen.
9. Liittimien nimet: L = vaihe N = nollajohdin ⏚ = maadoitusjohdin.
10. Verkkojännitettä johtavien osien peite- ja päätelevyt tulee aina asentaa.
11. Älä asenna valaisinta kostean tai johtavan pohjan päälle.
12. Kiinnitä huomiota siihen, etteivät johdot vaurioidu asennuksessa.
13. Tyypin Y liitäntätapa: Vaaratilanteiden välttämiseksi ainoastaan valmistaja, valmistajan huoltoedustaja tai verrattavissa oleva ammattihenkilö saa vaihtaa tämän lampun vaurioituneen ulomman joustavan johdon uuteen.
14. Huomio! Lampun osien ja valaistusvälineiden käyttölämpötila saattaa nousta >60°C:een, tästä syystä niitä ei saa koskea käytön aikana.
15 Valaisimeen on merkitty suojausluokka **"IP20"** ja se on tarkoitettu käytettäväksi ainoastaan sisätiloissa yksityistalouksissa.
16. Älä katso suoraan valolähteeseen (valaistusväline, LED jne.).
17. Valaisimen valonlähde ei ole vaihdettavissa. Kun valonlähde on tullut elinkaarensa päähän, koko valaisin täytyy korvata uudella.
18. LEDien värit saattavat hieman poiketa toisistaan erästä riippuen. LEDin valonvärin ja -voimakkuuden muutokset ovat riippuvaisia myös sen käyttöiästä.
19. Tätä LED-tuotetta saa käyttää vain toimitukseen sisältyvällä verkkolaitteella tai virranrajoittimella.
20. Tämä artikkeli ei sovellu käytettäväksi himmennettävissä virtapiireissä. Sitä voidaan käyttää toimitukseen sisältyvällä kaukosäätimellä.
21. Kaukosäätimellä toimiva lamppu: **"Briloner Leuchten"** vakuuttaa, että radiolaitetyyppi **"7195-016"** vastaa direktiiviä **"2014/53/EU"**.
    EU-vaatimustenmukaisuusvakuutus on saatavilla kokonaisuudessaan seuraavassa internetosoitteessa:
    www.briloner.com/984176-briloner-de-wAssets/img/konformitaetserklaerung/CE180323-d1.pdf
22. Tuote toimii **"2,4 GHz"** :n käyttötaajuudella ja **"max. 10 mW"** :n lähetysteholla.
23. Funksionet e zgjedhëshme të artikullit :
24. **"ON"**-painike kytkee valaisimen päälle viimeksi käytetyssä kytkentäasennossa. **"OFF"**-painike kytkee valaisimen pois päältä.
25. **"Whole Light"**-painike kytkee valaisimen päälle värilämpötilan ollessa n. **"4000K / 100%"**.
26. **"Bright"**- ja **"Dim"**-painikkeilla valaisinta voidaan himmentää ja kirkastaa usean tason verran tai portaattomasti.
27. **"Cool"**- ja **"Warm"**-painikkeilla valaisimen värilämpötilaa voidaan säätää kylmän valkoisen ja lämpimän valkoisen välillä usean tason verran tai portaattomasti.
28. **"Night Light"**-painike säätää valaisimen erityisen himmeäksi värilämpötilan ollessa **"3000K"**.
29. **"Timer"**-painike kytkee valaisimen pois päältä n. **"30"** minuutin kuluttua.
30. **"W/WW"**-painike vaihtaa valaisimen värilämpötilan kylmän valkoisen ja lämpimän valkoisen välillä **(4000K – 6500K – 3000K)**.
31. Jos tuotetta ei voida käyttää kaukosäätimellä, se täytyy mahdollisesti ohjelmoida uudelleen.
32. Toimitukseen sisältyvä kaukosäädin voidaan ohjelmoida moniin muihin saman sarjan artikkeleihin.
    Radiovastaanottimessa (lamppu) on "4" muistipaikkaa. Näin yhteen vastaanottimeen voidaan yhdistää "4" kaukosäädintä. Jos langattomaan vastaanottimeen on ohjelmoitu aiemmin **"4"** kaukosäädintä, ensimmäinen niistä poistetaan muistista lisätallennuksia tehtäessä. **a.** Ohjelmointi: Kytke valaisin päälle seinäkytkimellä ja paina sitten välittömästi **"ON"**-painiketta **"30"** sekuntia jälkeen **"5 x"**. Valaisin vahvistaa toiminnon **"3 x"** välähdyksellä. **b.** Ohjelmoinnin poisto: Kytke valaisin päälle seinäkytkimellä ja paina sitten välittömästi **"ON"**-painiketta **"30"** sekuntia jälkeen **"5 x"**. Valaisin vahvistaa toiminnon **"6 x"** välähdyksellä.
33. Paristoja ja akkuja ei saa heittää talousjätteeseen. Ne täytyy hävittää ongelmajätteenä viranomaisten määräysten mukaisesti. Vie ne lähimpään keräyspisteeseen.
34. Lampun aktivoiminen ulkopuolisella valokatkaisimella
35. Kun valaisin kytketään päälle ulkoisella kytkimellä poiskytkentätauon ollessa vähintään n. **"5"** sekuntia, värin lämpötila on **"4000K / 100%"**.
36. Tämä lamppu on varustettu elektronisella vaihtokytkimellä.
37. Tämä tarkoittaa, että lampun värilämpötilaa voidaan ohjata kytkemällä verkkojännite päälle ja pois päältä.
    a. 1 x päälle → Värilämpötila "**4000K / 100%"** kytketään päälle. b. 1 x pois ja 1 sekunnin sisällä uudelleen päälle → Värilämpötila vaihdetaan "**6000K**". c. 1 x pois ja 1 sekunnin sisällä uudelleen päälle → Värilämpötila vaihdetaan "**3000K**". d. Himmennysasteet vaihtuvat uudelleen, jos pois- ja päällekytkemistä jatketaan.
    e. Jos katkaisuajasta on kulunut enemmän kuin n.**"10"** sekuntia, kierros alkaa uudelleen aina ensimmäisestä asteesta.
38. Tärkeää ei ole se, millä kytketään (katkaisin, vaihto- tai välikytkin). Vaihtamisessa on ratkaisevaa verkkojännitteen yhdistäminen ja katkaiseminen lampusta.
39. Tätä LED-tuotetta saa käyttää vain toimitukseen sisältyvällä verkkolaitteella tai virranrajoittimella.

(NL) Veiligheidsaanwijzingen / Leest u alstublieft deze informatie zorgvuldig door, alvorens u met de installatie of ingebruikneming van dit produkt begint. Bewaart U deze gebruiksaanwijzing voor een later gebruik goed.

1. De lampen mogen alleen door geautoriseerd geschoold personeel naar de telkens geldende elektro-installatievoorschriften worden geïnstalleerd.
2. De producent neemt geen verantwoording voor verwondingen of schade, die het gevolg van een ondeskundig gebruik van de lanp zijn, op zich.
3. Het onderhoud van lampen is tot de oppervlakken beperkt. Daarbij mag geen vochtigheid in aansluitingsruimtes of aan netspanning voerende delen geraken.
4. Opgelet! Voor het begin van de montagewerkzaamheden de netleiding spanningsvrij schakelen – contactverbreker uitschakelen resp. zekering eruit draaien. Schakelaar op "UIT".
5. Waarschuwing! Controleer voor het boren van de bevestigingsgaten dat op de boorplek geen gas-, water- of stroomleidingen worden aangeboord of beschadigd kunnen raken.
6. Tijdens de montage van de wand- of plafondbevestiging dient u erop te letten, dat het bevestigingsmateriaal geschikt is voor de ondergrond en dat de ondergrond een dienovereenkomstige draagkracht bezit. De fabrikant is niet aansprakelijk voor een ondeskundige verbinding van het artikel met de desbetreffende ondergrond.
7. Het symbool van de doorgestreepte vuilniston op het product of de verpakking betekent, dat dit product niet met het huisvuil mag afgevoerd worden. Dit product moet daarom op het einde van de levensduur naar een depot voor recycling van electrische en electronischen apparaten gebracht worden. A.U.B aan de bevoegde gemeentelijke administratie vragen waar het depot zich bevinden kan.
8. Beschermklasse II ⧈. Deze lamp is bijzonder geïsoleerd en mag niet aan een beschermleider worden aangesloten.
9. Aanduiding van de aansluitklemmen: L = Fase N = Neutraalgeleider ⏚ = Beschermleider.
10. Afdek- en eindkappen voor netspanning voerende delen moeten principieel worden gemonteerd.
11. Lamp niet op een vochtige of leidende ondergrond monteren.
12. Zorgt U ervoor, dat leidingen gedurende de montage niet worden beschadigd.
13. Aansluitingsaard typ Y: Om gevaren te vermijden mag de beschadigde flexibele buitenleiding van deze lamp uitsluitend door de producent , zijn servicevertegenwoordiger of een vergelijkbaar vakman uitgewisseld worden.
14. Opgelet! Lampdelen en lampen kunnen gedurende het bedrijf temperaturen van >60°C bereiken en mogen daarom gedurende het bedrijf niet worden aangeraakt.
15 De lamp heeft beschermingsklasse **"IP20"** en is uitsluitend bedoeld voor het gebruik binnenshuis in privéhuishoudens.
16. Niet direct in de lichtbron (lichtmiddel, LED enz.) kijken.
17. De lichtbron van deze lamp kan niet worden vervangen. Als de lichtbron het einde van zijn levensduur heeft bereikt, dient de complete lamp te worden vervangen.
18. Kleurafwijkingen zijn bij LEDs van een verschillende charge mogelijk. De lichtkleur en de lichtsterkte van LEDs kan ook afhankelijk van de levensduur veranderen.
19. Dit LED-artikel mag slechts bediend worden via de ingesloten voedingseenheid of het voorschakelapparaat.
20. Dit artikel is niet geschikt voor het gebruik in dimbare stroomcircuits. Hij kan met de meegeleverde afstandsbediening worden bediend.
21. Lamp met afstandsbediening : Hiermee verklaart **"Briloner Leuchten"**, dat het draadloze installatietype **"7195-016"** voldoet aan de richtlijn **"2014/53/EU"**.
    De volledige tekst van de EU-conformiteitsverklaring staat ter beschikking via het volgende internetadres:
    www.briloner.com/984176-briloner-de-wAssets/img/konformitaetserklaerung/CE180323-d1.pdf
22. Het meegeleverde product werkt met een werkfrequentie van **"2,4 GHz"** en een zendvermogen van **"max. 10 mW"**.
23. Selecteerbare functies van het artikel:
24. De schakelaar **"ON"** schakelt de lamp in met de laatst gebruikte schakelpositie. De knop **"OFF"** schakelt de lamp uit.
25. De schakelaar **"Whole Light"** schakelt de lamp in met een kleurtemperatuur van ca. **"4000K / 100%"**.
26. Met de schakelaars **"Bright"** en **"Dim"** kan de lamp in meerdere fasen of traploos helderder worden gemaakt of gedimd.
27. Met de schakelaars **"Cool"** en **"Warm"** kan de kleurtemperatuur van de lamp in meerdere fasen of traploos op koud wit of warm wit worden ingesteld.
28. De schakelaar **"Night Light"** schakelt de lamp in met een zeer lage dimstand met een kleurtemperatuur van ca. **"3000K"**.
29. De schakelaar **"Timer"** schakelt de lamp uit na ca. **"30"** minuten.
30. De schakelaar **"W/WW"** schakelt de kleurtemperatuur van de lamp om tussen koud wit en warm wit **(4000K – 6500K – 3000K)**.
31. Mocht de bediening van het artikel niet mogelijk zijn met de afstandsbediening dan kan dit worden veroorzaakt, omdat het artikel nog nieuw moet worden aangeleerd.
32. De meegeleverde afstandsbediening kan met een willekeurig aantal artikelen van dezelfde serie worden gekoppeld.
    De draadloze ontvanger (Lamp) heeft **"4"** geheugenplaatsen. Er kunnen zodoende **"4"** afstandsbedieningen voor één ontvanger worden geprogrammeerd. Mocht aan de draadloze ontvanger eerder reeds "4" afstandsbedieningen zijn aangeleerd, wordt bij het extra opslaan de eerste van de bestaande afstandsbedieningen weer gewist uit het geheugen. **a.** Koppelen: Lamp met de wandschakelaar inschakelen en direct daarna de knop **"ON"** beginnend in een tijdsbestek van **"30"** seconden **"5 x"** drukken. De lamp bevestigt het proces door te **"3 x"** flitsen. **b.** Ontkoppelen: Lamp met de wandschakelaar inschakelen en direct daarna de knop **"ON"** beginnend in een tijdsbestek van **"30"** seconden **"5 x"** drukken. De lamp bevestigt het proces door te **"6 x"** flitsen.
33. Batterijen of accu's mogen niet via het normale huisvuil worden verwijderd. U dient deze volgens de bepalingen van de desbetreffende instantie als chemisch afval te verwijderen. Maak hiervoor gebruik van de aanwezige verzamelpunten.
34. Het aansturen van de lamp over een externe lichtschakelaar
35. Het inschakelen van de lamp met een externe schakelaar na een minimum uitschakeltijd van ca.**"5"** seconden geschiedt met een kleurtemperatuur van **"4000K / 100%"**.
36. Deze lamp is met een elektronische omschakelaar uitgerust.
37. Dat wil zeggen, dat de kleurtemperatuur van het verlichtingsmiddel door het in- en uitschakelen van de netspanning kan worden bediend.
    a. 1 x aan → er wordt ingeschakeld met een kleurtemperatuur van "**4000K / 100%"**. b. 1 x uit en binnen 1 sec. opnieuw aan → er wordt omgeschakeld op een kleurtemperatuur van "**6000K**". c. 1 x uit en binnen 1 sec. opnieuw aan → er wordt omgeschakeld op een kleurtemperatuur van "**3000K**". d. Door opnieuw uit- en weer aan te schakelen begint u weer bij het begin van de standen. e. Na een uitschakelduur van meer dan ca. "10" seconden begint de cyclus iedere keer weer bij de eerste stand.
38. Het is het niet van belang, waarmee wordt geschakeld (uit-, wissel- of kruisschakeling). Doorslaggevend voor het omschakelen is het verbinden en scheiden van de netspanning van het verlichtingsmiddel.
39. Dit LED-artikel mag slechts bediend worden via de ingesloten voedingseenheid of het voorschakelapparaat.

PL Bezpieczeństwo podczas montażu i eksploatacji / Przed instalacją lub uruchomieniem produktu proszę przeczytać dokładnie poniższe informacje. Instrukcję należy przechowywać do późniejszego wykorzystania.

1. Oprawy oświetleniowe mogą instalować tylko specjaliści z odpowiednimi uprawnieniami, stosując się do aktualnie obowiązujących przepisów dotyczących wykonywania instalacji elektrycznych.
2. Producent nie ponosi odpowiedzialności za zranienia lub uszkodzenia będące skutkiem niewłaściwego posługiwania się świetlówką.
3. Konserwacja świetlówek ogranicza się do ich powierzchni. Podczas konserwacji do przestrzeni, w której znajdują się przewody, ani do elementów będących pod napięciem nie może przedostać się żadna wilgoć.
4. Uwaga! Przed rozpoczęciem prac montażowych należy wyłączyć przewód sieciowy, skrzynkę bezpiecznikową lub wykręcić bezpieczniki. Wyłącznik powinien być ustawiony na "aut" ("AUS"/"OFF").
5. Uwaga! Przed wywierceniem otworów do zamocowania należy upewnić się, że w miejscu wiercenia nie można przebić lub uszkodzić rur z gazem i wodą lub przewodów elektroenergetycznych.
6. Przy montażu zamocowania ściennego lub sufitowego należy zwrócić uwagę, aby materiał mocujący był przeznaczony do i odpowiednio nośny. Za nieodpowiednie połączenie artykułu z danym podłożem producent ze swojej strony nie może przejąć odpowiedzialności.
7. Symbol przekreślonego pojemnika na śmieci na produkcie czy opakowaniu oznacza, że nie wolno tego produktu usuwać razem z odpadami z gospodarstwa domowego. Zamiast tego należy po zakończeniu użytkowania oddać produkt do punktu recyklingu sprzętu elektrycznego i elektronicznego. Informacji o takim punkcie należy zasięgnąć we właściwym zarządzie gospodarki komunalnej.
8. Klasa ochrony II ⧈. Ta lampa jest bardzo dobrze izolowana i nie może być łączona z przewodem ochronnym.
9. Oznaczenie zacisków przyłączeniowych: L = faza, N = przewód neutralny, ⏚ = przewód ochronny.
10. Należy zamontować pokrywy na elementy będące pod napięciem.
11. Nie należy montować lampy na wilgotnym podłożu, ani też na podłożu przewodzącym elektryczność.
12. Należy się upewnić, że przewody nie zostały uszkodzone podczas montażu.
13. Rodzaj podłączenia typ Y: aby uniknąć zagrożeń uszkodzony zewnętrzny ruchomy przewód lampy może zostać wymieniony wyłącznie przez producenta lub jego partnera serwisowego, lub specjalistę o podobnych kompetencjach.
14. Uwaga! Elementy konstrukcji oprawy oświetleniowej oraz elementy świecące mogą w czasie eksploatacji osiągać temperaturę przekraczającą 60°C i dlatego nie wolno ich wtedy dotykać.
15 Lampa posiada stopień ochrony **"IP20"** i jest przeznaczona wyłącznie do zastosowania w pomieszczeniach w prywatnych domach.
16. Nie kierować wzroku bezpośrednio na źródło światła (żarówka, dioda LED itp.).
17. Nie można wymienić źródła światła w tej lampie. Jeśli źródło światła osiągnie swoją żywotność, to należy wymienić całą lampę.
18. Możliwe są różnice w kolorach diod LED różnych szarż. Kolor światła i siła świetlna diod LED może się zmieniać również w związku z żywotnością.
19. Ten artykuł LED działa tylko z załączonym zasilaczem sieciowym albo statecznikiem.
20. Artykuł ten nie jest przeznaczony do pracy ze ściemnianymi obwodami prądu. Może on być sterowany przy pomocy dołączonego pilota.
21. Lampa ze zdalnym sterowaniem: Niniejszym **"Briloner Leuchten"** oświadcza, że typ instalacji radiowej **"7195-016"** odpowiada dyrektywie **"2014/53/EU"**. Pełen tekst deklaracji zgodności WE jest dostępny pod następującym adresem internetowym: **www.briloner.com/984176-briloner-de-wAssets/img/konformitaetserklaerung/CE180323-d1.pdf**
22. Załączony produkt działa z częstotliwością roboczą wynoszącą **"2,4 GHz"** i mocą transmisji wynoszącą **"max. 10 mW"**.
23. Funkcje artykułu z możliwością wyboru:
24. Przycisk **"ON"** włącza lampę z ostatnio wykorzystaną pozycją włączenia. Przycisk **"OFF"** wyłącza lampę.
25. Przycisk **"Whole Light"** włącza lampę z temperaturą światła wynoszącą ok. **"4000K / 100%"**.
26. Przy pomocy przycisków **"Bright"** i **"Dim"** lampę można ściemnić i rozjaśnić w kilku poziomach lub płynnie.
27. Przy pomocy przycisków **"Cool"** i **"Warm"** temperaturę barwy lampy można przestawić z zimnej białej na ciepłą białą w kilku poziomach lub płynnie.
28. Przycisk **"Night Light"** włącza lampę w bardzo niskim poziomie ściemnienia z temperaturą barwy wynoszącą ok. **"3000K"**.
29. Przycisk **"Timer"** wyłącza lampę po ok. **"30"** minutach.
30. Przycisk **"W/WW"** przełącza temperaturę barwy pomiędzy zimną białą a ciepłą białą **(4000K – 6500K – 3000K)**.
31. Jeśli sterowania przedmiotem za pomocą pilota zdalnego sterowanie nie jest możliwe, być może konieczne okaże się ponowne jego przypisanie.
32. Dołączony pilot można przyuczyć do dowolnej ilości artykułów tej samej serii.
Odbiornik radiowy (Lampa) posiada dostępne "4" miejsca do zapisu. Tym samym można przyporządkować "4" piloty do jednego odbiornika. Jeśli w odbiorniku radiowym zostały wcześniej przypisane "4" piloty zdalnego sterowania przy zapisywaniu dodatkowych pilotów pierwszy z zapisanych pilotów zostanie usunięty. **a.** Przyuczanie: Lampę włączyć przyciskiem naściennym i bezpośrednio po tym nacisnąć **"5 x"** przycisk **"ON"** rozpoczynając w ciągu **"30"**. Lampa potwierdzi proces poprzez **"3 x"** błyśnięcie.
b. Oduczanie: Lampę włączyć przyciskiem naściennym i bezpośrednio po tym nacisnąć **"5 x"** przycisk **"ON"** rozpoczynając w ciągu **"30"**. Lampa potwierdzi proces poprzez **"6 x"** błyśnięcie.
33. Baterii lub akumulatorów nie można wyrzucać do domowego śmietnika. Muszą być usuwane jako odpady szczególne zgodnie z przepisami odpowiednich władz. Korzystać w tym przypadku z istniejących miejsc skupu.
34. Sterowanie lampą poprzez zewnętrzny wyłącznik oświetlenia
35. Włączenie lampy za pomocą zewnętrznego przełącznika światła po minimalnym czasie wyłączenia wynoszącym ok. **"5"** odbywa się z temperaturą barwy wynoszącą **"4000K / 100%"**.
36. Lampa jest wyposażona w przełącznik elektroniczny.
37. Oznacza to, że przez włączanie i wyłączenie napięcia można sterować temperaturą barwy.
a. 1 x wł. ➔ włącza się temperaturę barwy wynoszącą "**4000K / 100%**". b. 1 x wył. i w przeciągu 1 sek. ponownie wł. ➔ przełącza się na temperaturę barwy wynoszącą "**6000K**". c. 1 x wył. i w przeciągu 1 sek. ponownie wł. ➔ przełącza się na temperaturę barwy wynoszącą "**3000K**". d. Ponowne wyłączenie i włączenie na nowo przebiega pojedyncze stopnie. e. Po czasie wyłączenia wynoszącym dłużej nić ok. "**10**" sekund to cykl rozpoczyna się ponownie na pierwszym stopniu.
38. Nie jest istotne czym się włącza (wł./wył., przełącznik zmienny lub krosowy). Decydującym dla przełączenia jest podłączenie i odłączenie napięcia żarówki.
39. Ten artykuł LED działa tylko z załączonym zasilaczem sieciowym albo statecznikiem.

CZ Bezpečnostní pokyny / Přečtěte si, prosím, pozorně tyto informace, dříve než začnete s instalací nebo s uvedením do provozu. Uchovejte tyto pokyny k obsluze pro pozdější reference.

1. Svítidla smí instalovat jen autorizovaný odborný personál dle příslušných elektroinstalačních předpisů.
2. Výrobce neodpovídá za zranění či škody, které vzniknout důsledkem neodborného používání svítidel.
3. Údržba svítidel je omezena jen na povrchy. Přitom se do okolí míst připojení nebo k součástem pod napětím nesmí dostat vlhkost.
4. Pozor! Před zahájením montáže vypněte síťové vedení – vypněte jistič pojistek popř. vyšroubujte pojistku. Spínač uveďte do polohy „VYP".
5. Pozor! Před vrtáním otvorů se přesvědčte, že se v těchto místech nenachází plynové nebo vodovodní trubky ani vedení elektrického proudu.
6. Při montáži na stěnu nebo strop dbejte na použití vhodného připevňovacího materiálu, který zaručuje potřebnou nosnost. Výrobce neručí za škody způsobené neodborným připevněním artiklu na použitý podklad.
7. Symbol přeškrtnuté nádoby na odpadky na výrobku nebo na obalu znamená, že výrobek se nesmí likvidovat v odpadu z domácnosti. Tento výrobek je místo toho třeba na konci jeho životnosti předat sběrně pro recyklaci elektrických a elektronických přístrojů. Zjistěte si prosím tuto sběrnu dotazem u své příslušné místní samosprávy.
8. Třída ochrany II ⧈. Toto svítidlo má zvláštní izolaci a nesmí být připojeno na ochranný vodič.
9. Označení připojovacích svorek: L = fáze N = neutrální vodič ⏚ = ochranný vodič.
10. Na součásti pod napětím je nutno vždy namontovat ochranné a koncové krytky.
11. Nemontujte svítidlo na vlhký nebo vodivý podklad.
12. Dbejte na to, aby se vedení při montáži nepoškodila.
13. Způsob připojení typ Y: V zájmu bezpečnosti může poškozené vnější pružné vedení tohoto svítidla vyměňovat výhradně výrobce, jeho servisní zástupce nebo obdobně kompetentní odborník.
14. Pozor! Díly svítidla mohou během provozu dosáhnout teplot >60°C, a proto je zakázáno se jich během provozu dotýkat.
15 Světlo má stupeň ochrany **"IP20"** a je určené jen pro privátní použití v domácnosti a ve vnitřních prostorech.
16. Nedívat se přímo na zdroj světla (osvětlovací prostředky, světelné diody atd.).
17. Osvětlovací prostředek tohoto světla nelze vyměnit. Po výpadku osvětlovacího prostředku se musí celé světlo vyměnit.
18. Odchylky barev LED různých šarží jsou možné. Barva světla a intenzita LED se může změnit v závislosti na délce životnosti.
19. Tento LED artikl se smí provozovat jen s přiloženým síťovým adaptérem nebo předřadníkem.
20. Tento artikl je vhodný k provozu v tlumitelných proudových obvodech. Může se řídit přiloženým dálkovým ovládáním.
21. Svítidlo s dálkovým ovládáním: Tímto prohlašuje **"Briloner Leuchten"**, že typ rádiového zařízení **"7195-016"** odpovídá směrnici **"2014/53/EU"**. Úplný text EU prohlášení o konformitě je k dispozici na následující internetové adrese: **www.briloner.com/984176-briloner-de-wAssets/img/konformitaetserklaerung/CE180323-d1.pdf**
22. Přiložený výrobek pracuje s provozní frekvencí **"2,4 GHz"** a přenosovým výkonem **"max. 10 mW"**.
23. Volitelné funkce artiklu:
24. Tlačítko **"ON"** zapíná svítidlo ve stavu posledního nastavení před vypnutím. Tlačítko **"OFF"** svítidlo vypíná.
25. Tlačítko **"Whole Light"** zapíná svítidlo se světlem s barevnou teplotou cca **"4000K / 100%".**
26. Tlačítky **"Bright"** a **"Dim"** je možné intenzitu svícení svítidla plynule nebo stupňovitě tlumit nebo zesilovat.
27. Tlačítky **"Cool"** a **"Warm"** je možné plynule nebo stupňovitě přestavovat barevnou teplotu světla na studenou bílou nebo teplou bílou.
28. Tlačítko **"Night Light"** zapíná světlo ve velmi nízkém stupni tlumení s barevnou teplotou cca **"3000K".**
29. Tlačítko **"Timer"** vypíná svítidlo po cca **"30"** min..
30. Tlačítko **"W/WW"** mění barevnou teplotu světla mezi studenou bílou a teplou bílou **(4000K – 6500K – 3000K)**.
31. Není-li možné zboží obládat pře dálkové ovládání, pak je možné, že musí být zboží nově naučeno.
32. Přiložené dálkové ovládání lze zaučit s libovolným počtem artiklů stejné série.
Přijímač rádiového signálu (Svítidlo) má "4" paměti. Tím je možné na jednom přijímači zaučit funkce **"4"** dálkových ovládání. Pokud už byly na radiovém příjmači dříve "4" naučena dálková ovládání, vymaže se z paměti při dalším uložení první ze stávajících. **a.** Zaučení: Zapněte svítidlo nástěnným vypínačem a bezprostředně potom během **" 30"** vteřiny **"5 x"** stisknutým tlačítkem **"ON"**. Svítidlo potvrdí proces **"3 x"** bliknutím. **b.** Odnaučení: Zapněte svítidlo nástěnným vypínačem a bezprostředně potom během **" 30"** vteřiny **"5 x"** stisknutým tlačítkem **"ON"**. Svítidlo potvrdí proces **"6 x"** bliknutím.
33. Baterie nebo akumulátory se nesmí odhazovat do domácího odpadu. Musí se odstraňovat do odpadu podle nařízení příslušných úřadů jako zvláštní odpad. Používejte k tomu služby příslušných sběren.
34. Ovládání svítidla externím spínačem světla
35. Po zapnutí svítidla externím vypínačem, po době vypnutí nejméně cca **"5"** vteřin, svítí světlo s teplotou barvy **"4000K / 100%"**.
36. Svítidlo má elektronický přepínač.
37. Tím se dá, zapnutím a vypnutím síťového napětí, řídit barevná teplota osvětlovacího prostředku.
a. 1 x zapnout ➔ Zapne se barevná teplota "**4000K / 100%**". b. 1 x vypnout a během 1 vteřiny znovu zapnout ➔ Přepne se na barevnou teplotu "**6000K**". c. 1 x vypnout a během 1 vteřiny znovu zapnout ➔ Přepne se na barevnou teplotu "**3000K**". d. Dalším vypnutím a novým zapnutím probíhají znovu jednotlivé stupně.
e. Po době vypnutí delší než cca **"10"** vteřin začne cyklus zase od prvního stupně.
38. Není důležité čím se spíná (vypínáním, střídavým spínáním nebo křížem). Rozhodující pro přepínání je připojení nebo odpojení síťového napětí pro osvětlovací prostředek.
39. Tento LED artikl se smí provozovat jen s přiloženým síťovým adaptérem nebo předřadníkem.

SK Bezpečnostné pokyny / Prečítajte si, prosím, starostlivo tieto informácie, pred tým než začnete s inštaláciou alebo s uvedením do prevádzky. Uchovajte tieto pokyny k obsluhe pre neskoršie referencie.

1. Lampy smú byť inštalované len schválenými odborníkmi podľa práve teraz platných elektroinštalačných predpisov.
2. Výrobca nie je zodpovedný za poranenia či škody, ktoré vzniknú dôsledkom neodborného používania svietidiel.
3. Údržba svietidiel je obmedzená len na ich povrchy. Do okolia miest pripojenia či k súčastiam pod napätím sa pritom nesmie dostať vlhkosť.
4. Pozor! Pred začatím montáže vypnite sieťové vedenie - vypnite istič poistiek prípadne vyskrutkujte poistku. Spínač nastavte na „VYP".
5. Upozornenie! Skôr ako začnete vŕtať upevňovacie otvory, sa uistite, či v mieste vŕtania nenavŕtate alebo nepoškodíte plynové, vodovodné alebo elektrické vedenia.
6. Pri montáži na stenu alebo na strop dbajte na to, aby bol upevňovací materiál vhodný pred daný podklad, a aby mal primeranú nosnosť. Výrobca neručí za neodborné spojenie produktu s príslušným podkladom.
7. Symbol prečiarknutej nádoby na odpad na výrobku alebo na obalu znamená, že výrobok sa nesmie likvidovať v odpadu z domácnosti. Tento výrobok treba namiesto toho na konci jeho životnosti predať zberni pre recykláciu elektrických a elektronických prístrojov. Zistite si prosím túto zberňu dotazom u svojej príslušnej miestnej samosprávy.
8. Trieda ochrany II ⧈. Toto svietidlo má zvláštnu izoláciu a nesmie byť pripojené na ochranný vodič.
9. Označenie pripojovacích svoriek: L = fáza N = neutrálny vodič ⏚ = ochranný vodič.
10. Na súčasti pod sieťovým napätím musia byť vždy namontované ochranné a koncové krytky.
11. Svietidlo nemontujte na vlhký či vodivý podklad.
12. Zaistite, aby pri montáži nedošlo k poškodeniu vedenia.
13. Typ pripojenia Y: Aby sa zabránilo poškodeniu, môže byť vonkajšie ohybné vedenie týchto svietidiel nahradené výlučne výrobcom, jeho zmluvným servisným partnerom, alebo odborným pracovníkom.
14. Pozor! Časti svietidiel a žiarovky môžu v prevádzke dosahovať teplotu >60°C a preto sa ich v prevádzke nemožno dotýkať.
15 Svietidlo je vybavené stupňom ochrany **"IP20"** a je určené výlučne na použitie v interiéroch súkromných domácností.
16. Nepozerať priamo na zdroj svetla (osvetlovacie prostriedky, svetelné diódy atd.).
17. Svetelný zdroj svietidla nie je možné vymeniť. Keď je svetelný zdroj na konci svojej životnosti, je potrebné nahradiť celé svietidlo.
18. Rôzne šarže LED diód môžu vykazovať farebné odchýlky. Farba a intenzita svetla LED diód sa môže zmeniť aj v závislosti od ich doby životnosti.
19. Tento LED produkt sa smie používať v spojení s priloženým modulom sieťového zdroja alebo predradeným prístrojom.
20. Tento výrobok nie je vhodný na prevádzku v stmievateľných prúdových obvodoch. Môže byť riadený priloženým diaľkovým ovládaním.
21. Svietidlo s diaľkovým ovládaním: Týmto **"Briloner Leuchten"** vyhlasuje, že typ rádiového zariadenia **"7195-016"** zodpovedá smernici **"2014/53/EU"**. Úplný text EÚ konformitného vyhlásenia je k dispozícii na nasledujúcej internetovej adrese: **www.briloner.com/984176-briloner-de-wAssets/img/konformitaetserklaerung/CE180323-d1.pdf**
22 Priložený výrobok pracuje s prevádzkovou frekvenciou **"2,4 GHz"** a vysielacím výkonom **"max. 10 mW"**.
23. Voliteľné funkcie produktu:
24. Tlačidlom **"ON"** zapnete lampu len z naposledy použitej spínacej polohy. Tlačidlom **"OFF"** sa lampa vypne.
25. Tlačidlom **"Whole Light"** lampu zapnete pri teplote chromatickosti cca **"4000K / 100%"**.
26. Tlačidlami **"Bright"** a **"Dim"** môžete jas lampy vo viacerých stupňoch alebo aj plynule zvýšiť alebo znížiť.
27. Tlačidlami **"Cool"** a **"Warm"** môžete teplotu chromatickosti lampy zmeniť v mnohých stupňoch alebo plynule podľa studenej bielej alebo teplej bielej.
28. Tlačidlom **"Night Light"** sa lampe zapne na veľmi nízkom stupni tlmenia s teplotou chromatickosti **"3000K"**.
29. Tlačidlom **"Timer"** sa lampa vypne cca po **"30"** minútach.
30. Tlačidlo **"W/WW"** slúži na prepnutie teploty chromatickosti lampy medzi studenou bielou a teplou bielou **(4000K – 6500K – 3000K)**.
31. Ak nie je možné ovládanie výrobku pomocou diaľkového ovládania, je možné, že výrobok je nutné nanovo zaučiť.
32. Priložené diaľkové ovládanie možno naprogramovať na ľubovoľne veľa výrobkov rovnakej série.
Rádiový prijímač (Svietidlo) má k dispozícii "4" pamäťové miesta. Tým je možné zapojiť a nastaviť "4" diaľkové ovládania na jeden prijímač. Ak sa na rádiovom prijímači už vopred "4" zaučili diaľkové ovládače, vymaže sa prvý z existujúcich zápisov z pamäte, ak je do pamäte uložený dodatočný zápis. **a.** Naprogramovania: Zapnite svietidlo pomocou nástenného spínača a bezprostredne potom stlačte **"5 x"** tlačidlo **"ON"** začínajúc v časovom období **"30"** sekundy. Svietidlo potvrdí proces **"6 x"** zažiarením.
b. Zrušenie naprogramovania: Zapnite svietidlo pomocou nástenného spínača a bezprostredne potom stlačte **"5 x"** tlačidlo **"ON"** začínajúc v časovom období **"30"** sekundy. Svietidlo potvrdí proces **"6 x"** zažiarením.
33. Batérie alebo akumulátory nepatria do komunálneho odpadu. Tieto je nutné zlikvidovať v súlade s ustanoveniami príslušných úradov ako separovaný odpad. Odovzdajte ich v príslušných zberniach.
34. Ovládanie svietidla externým spínačom svetla
35. Zapnutie svietidla pomocou externého svetelného spínača po minimálnej vypínacej dobe cca. **"5"** sekúnd prebehne s farebnou teplotou **"4000K / 100%"**.
36. Toto svietidlo má elektronický prepínač.
37. To znamená, že farebné odtiene osvetľovacieho prostriedku možno riadiť za- a vypínaním sieťového napätia.
a. 1 x zapnúť ➔ Zapnutie s teplotou chromatickosti "**4000K / 100%**". b. 1 x vypnúť a v priebehu 1 sekundy znova zapnúť ➔ Prepnutie na teplotu chromatickosti "**6000K**".
c. 1 x vypnúť a v priebehu 1 sekundy znova zapnúť ➔ Prepnutie na teplotu chromatickosti "**3000K**". d. Ďalšie vypnutie a znovazapnutie spustí jednotlivé stupne odznova.
e. Po dobe vypnutia dlhšej ako cca.**"10"** sekúnd začne cyklus zakaždým opäť pri prvom stupni.
38. Nie je dôležité, čím spínate (zapínanie, prepínanie alebo krížové prepínanie). Pre prepínanie je rozhodujúce zapájanie a odpájanie sieťového napätia od osvetľovacieho prostriedku.
39. Tento LED produkt sa smie používať v spojení s priloženým modulom sieťového zdroja alebo predradeným prístrojom.

SLO Navodila glede varnosti / Pred instalacijo ali uporabo tega izdelka skrbno preberite te informacije. Navodila za uporabo skrbno shranite, lahko jih boste potrebovali kdaj kasneje.

1. Svetilke lahko v skladu s trenutno veljavnimi predpisi za električne instalacije instalirajo le pooblaščeni strokovnjaki.
2. Proizvajalec ne prevzame nikakršne odgovornosti za poškodbe ali škode, ki so posledica nestrokovne uporabe svetila.
3. Nega svetil je omejena na površine. Pri tem ne sme priti vlaga v priključitvene prostore ali na dele, ki so pod omrežno napetostjo.
4. Pozor! Pred začetkom montaže je potrebno odklopiti omrežje z napetosti – izklopiti instalacijski odklopnik oziroma odviti varovalko. Stikalo postaviti na "izklop" ("AUS"/ "OFF").
5. Pozor! Preden začnete vrtati odprtine za pritrdilne odprtine, se prepričajte, da na mestu vrtanja ni plinske, električne napeljave, vodovodne cevi, ki bi jo lahko prevrtali ali poškodovali.
6. Pri pritrditvi na steno ali strop pazite na to, da bo pritrdilni material primeren za podlago in da bo imel ustrezno nosilnost. Za nestrokovno pritrditev izdelka na podlago proizvajalec ne more prevzeti odgovornosti.
7. Simbol prekrižanega smetnjaka na izdelku ali embalaži pomeni, da se tega izdelka ne sme odstraniti s hišnimi odpadki. Namesto tega je potrebno izdelek na koncu njegove življenjske dobe odnesti v sprejemni center za recikliranje električnih in elektronskih naprav. O takšnem centru se pozanimajte pri vaši pristojni komunalni upravi.
8. Varnostni razred II ⧈. To svetilo je posebej izolirano in ne sme biti priključeno na zaščitni prevodnik.
9. Opis priključne oprijemalke: L = stopnja N = nevtralni prevodnik ⏚ = zaščitni prevodnik.
10. Zaščitni in končni pokrovi za dele, ki prevajajo omrežno napetost, morajo biti v načelu montirani.
11. Svetila se ne sme nomtirati na vlažno ali prevodno podlago.
12. Zagotoviti je potrebno, da se kabli pri montaži ne poškodujejo.
13. Način priklopa tip Y:Da bi se izognili ogrožanju, sme poškodovan zunanji fleksibilni vodnik tega svetila zamenjati izključno izdelovalec, njegov servisni zastopnik ali primerljiv strokovnjak.
14. Pozor! Deli svetilke in žarnice se lahko med delovanjem segrejejo na >60°C, zato se jih med delovanjem ne sme dotikati.
15 Svetilka ima zaščitno stopnjo **"IP20"** in je predvidena za osebno uporabo v notranjih prostorih.
16. Ne glejte direktno v vir svetlobe (v žarnico, LED itn.).
17. Vira svetlobe te svetilke ni mogoče zamenjati. Če je vir svetlobe dosegel konec življenjske dobe, je treba zamenjati celotno svetilko.
18. Razlike v barvnih odtenkih LED žarnic so mogoče. Do razlike v barvi svetlobe in jakosti svetlobe LED žarnic se lahko spreminjajo s starostjo naprave.
19. To LED napravo smete uporabljati samo s priloženim napajalnikom ali predvklopno napravo.
20. Ta izdelek ni primeren za obratovanje v tokokrogih z možnostjo zatemnitve. Krmilite ga lahko s priloženim daljinskim upravljalnikom.
21. Svetilka z daljinskim upravljalnikom: S tem izjavlja družba **"Briloner Leuchten"**, da vrsta radijske naprave **"7195-016"** ustreza direktivi **"2014/53/EU"**.
    Celotno besedilo EU izjave o skladnosti je na voljo na naslednjem spletnem naslovu:
    www.briloner.com/984176-briloner-de-wAssets/img/konformitaetserklaerung/CE180323-d1.pdf
22. Priloženi izdelek deluje s frekvenco **"2,4 GHz"** in oddajno močjo **"max. 10 mW"**.
23. Razpoložljive funkcije izdelka:
24. Tipka **"ON"** vključi svetilko z nazadnje uporabljeno nastavljenim položajem stikala. Tipka **"OFF"** izključi svetilko.
25. Tipka **"Whole Light"** vključi svetilko z barvno temperaturo pribl. **"4000K / 100%"**.
26. S tipkama **"Bright"** in **"Dim"** lahko pri svetilki v več stopnjah ali brezstopenjsko povečate ali zmanjšate moč svetenja.
27. S tipkama **"Cool"** in **"Warm"** lahko barvno temperaturo v več stopnjah ali brezstopenjsko nastavite na hladno-belo ali toplo-belo.
28. Tipka **"Night Light"** vključi svetilko v nizko moč svetenja z barvno temperaturo pribl. **"3000K".**
29. Tipka **"Timer"** izključimsvetilko po pribl. **"30"** minutah.
30. Tipka **"W/WW"** preklopi barvno temperaturo svetilke med hladno-toplo in toplo-toplo **(4000K – 6500K – 3000K)**.
31. Če krmiljenje izdelka z daljinskim upravljalnikom ni mogoče, je treba verjetno izdelek le priučiti.
32. Priloženi daljinski upravljalnik lahko priučite na poljubno število izdelkov iste serije.
    Brezžični sprejemnik (Svetilka) ima na voljo "4" spominski mesti. Na en sprejemnik lahko tako priučite "4" daljinska upravljalnika. Če sta na radijskem sprejemniku predhodno že priučena "4" daljinska upravljalnika, bo pri naslednjem shranjevanju prvi znova izbrisan iz pomnilnika. **.** Priučitev: Svetilko vključite s stenskim stikalom in takoj nato tipko **"ON"** v roku **"30"** sekunde pritisnite **"5 x"**. Svetilka potrdi postopek tako, da **"3 x"** poblisne. **b.** Preklic priučitve: Svetilko vključite s stenskim stikalom in takoj nato tipko **"ON"** v roku **"30"** sekunde pritisnite **"5 x"**. Svetilka potrdi postopek tako, da **"6 x"** poblisne.
33. Baterije ali napolnjive baterije ne sodijo med gospodinjske odpadke. V skladu z določili pristojnih organov je z njimi treba ravnati kot s posebnimi odpadki. Oddajte jih na zbirnih mestih.
34. Krmiljenje svetilke preko eksternega stikala za luč
35. Ob vklopu svetilke z zunanjim svetlobnim stikalom po najmanj pribl. **"5"** sekundah izklopa se svetilka vklopi s temperaturo barve **"4000K / 100%"**.
36. Ta svetilka je opremljena z elektronskim preklopnikom.
37. To pomeni, da lahko z vklapljanjem in izklapljanjem omrežne napetosti krmilite tudi barvno temperaturo svetila.
    a. 1 x vklop ➔ Svetilo se vklopi z barvno temperaturo "**4000K / 100%**". b. 1 x izklop in v roku 1 sekunde ponovno vklop ➔ Svetilo preklopi na barvno temperaturo "**6000K**".
    c. 1 x izklop in v roku 1 sekunde ponovno vklop ➔ Svetilo preklopi na barvno temperaturo "**3000K**". d. Nadaljnji vklopi in izklopi ponovno zakrožijo skozi posamezne stopnje.
    e. Po vsakem izklopu, daljšem od pribl.**"10"** sekund, se cikel ponovno začne pri prvi stopnji.
38. Ni pomembno, s čem se preklaplja (izklopno, izmenično ali križno stikalo). Bistvenega pomena za preklapljanje sta priklop in odklop omrežne napetosti od svetila.
39. To LED napravo smete uporabljati samo s priloženim napajalnikom ali predvklopno napravo.

HU Biztonsági előírások / Kérjük olvassa át alaposan ezeket az információkat, mielőtt ezen termék felszerelését vagy üzembevételét megkezdi.

1. A világító berendezés felszerelését csak szakképzet személy végezheti a érvényes villanyszerelési előírások szerint.
2. A gyártó nem vállal felelősséget olyan sérülésekre vagy károkra, amelyek a világítótest nem megfelelő használatából adódnak.
3. A világító testek ápolása a felületekre korlátozódik. Ügyelni kell, hogy közben a csatlakozó és a hálózati feszültségű részekbe nedvesség ne jusson.
4. Figyelem! A szerelési munkálatok előtt a hálózati vezetéket feszültségmentesíteni kell – a biztosíték automata lekapcsolásával ill. a biztosíték kicsavarásával. A kapcsoló legyen „KI" állásban.
5. Figyelem! A rögzítő-lyukak fúrása előtt bizonyosodjon meg róla, hogy a fúrás helyén a gáz-, víz-, vagy áram- vezetéket ne tudja átfúrni, vagy megsérteni.
6. A fali-, vagy mennyezeti rögzítés szerelésekor ügyelni kell arra, hogy a rögzítő-anyag az alaphoz megfelelő legyen és hogy az megfelelő teherbírással rendelkezzen. A terméknek az alaphoz történő szakszerűtlen rögzítéséért a gyártó nem tud felelősséget vállalni.
7. A terméken, vagy a csomagoláson található áthúzott hulladéktároló azt jelenti, hogy ez a termék nem ártalmatlanítható a házi hulladékkal együtt. Ehelyett a terméket az élettartama végén az elektromos és elektronikus készülékek újrahasznosításának egy átvevő helyéhez kell vinni. Kérjük, érdeklődjön ez iránt az illetékes kommunális igazgatóságán.
8. II érintésvédelmi osztály ⧈. Ez a világítótest külön szigetelt és tilos a földvezetékre csatlakoztatni.
9. A csatlakozások jelölései: L = Fázis N = Nulla ⏚ = Föld.
10. A hálózati feszültség alatt lévő részek fedeleit és lezáróit minden esetben fel kell szerelni.
11. Ne szerelje a világítótestet nedves vagy elektromosan vezető felületre.
12. Győződjön meg, hogy a szerelésnél a vezetékek nem sérültek meg.
13. Y tipusú csatlakozás: Az esetleges balesetek elkerülése érdekében a világító berendezés megsérült külső flexibilis vezetékét csak a gyártó, annak szervízképviselete vagy hasonló szakember cserélheti ki.
14. Figyelem! A világító berendezés alkatrészei és a világító testek hőmérséklete üzem közben meghaladhatja a 60°C-ot, ezért üzem közben nem szabad érinteni azokat.
15 A lámpa **"IP20"** védelmi fokozattal rendelkezik és kizárólag magánháztartásokban történő beltéri használatra alkalmas.
16. A fényforrásba (világítóeszközbe, LED lámpába stb.) közvetlenül belenézni tilos.
17. A lámpaizzó nem cserélhető. Élettartama végén a teljes lámpát ki kell cserélni.
18. Különböző töltöttségeknél a LED-ek színeltérései előfordulhatnak. A LED-ek színe és fényereje az élettartam változásával is változhat.
19. Ezt a LED terméket csak a mellékelt hálózati egységgel vagy előtéttel szabad üzemeltetni.
20. A jelen termék fényerő-szabályozással rendelkező áramkörökben nem használható. Ez az opcionálisan kapható távirányítóval vezérelhető.
21. Távirányítású lámpa: A **"Briloner Leuchten"** cég ezennel kijelenti, hogy a/az **"7195-016"** típusú rádióberendezés megfelel a **"2014/53/EU"** irányelvnek.
    Az EU - megfelelőségi nyilatkozat teljes szövege az interneten a következő címen áll rendelkezésre:
    www.briloner.com/984176-briloner-de-wAssets/img/konformitaetserklaerung/CE180323-d1.pdf
22. A csomagban lévő termék **"2,4 GHz"** üzemi feszültségen és **"max. 10 mW"** küldő teljesítménnyel működik.
23. A termék kiválasztható funkciói:
24. Az **"ON"** gomb az utoljára használt kapcsolási teljesítménnyel kapcsolja be a lámpát. Az **"OFF"** kapcsoló lekapcsolja a lámpát.
25. A **"Whole Light"** gomb kb. **"4000K / 100%"** erősségű színhőmérséklettel kapcsolja be a lámpát.
26. A **"Bright"** és **"Dim"** gombokkal a lámpa több fokozattal, vagy fokozatok nélkül homályosítható, vagy erősíthető.
27. A **"Cool"** és **"Warm"** gombokkal a lámpa színhőmérséklete több fokozattal, vagy fokozatok nélkül állítható hideg-fehérről meleg-fehérre.
28. A **"Night Light"** gomb egy nagyon homályos fokozatban, kb. **"3000K"** mértékű színhőmérséklettel kapcsolja be a lámpát.
29. A **"Timer"** gomb kb. **"30"** perc elteltével kikapcsolja a lámpát.
30. A **"W/WW"** kapcsoló átkapcsolja a lámpát hideg- fehérről meleg- fehérre és fordítva **(4000K – 6500K – 3000K)**.
31. Ha az árucikk távirányítóval nem irányítható, elképzelhető, hogy az árucikket újra be kell tanítani.
32. A mellékelt távirányítóval egy sorozat tetszőleges darabszámú terméke tanítható be.
    A rádióvevő (lámpa) "4" tárhellyel rendelkezik. Ezáltal "4" távirányító tanítható be egy vevőhöz. Ha a vevőkészülékhez előtte már "4" távirányítót csatlakoztattak, a további mentéseknél a meglévők közül az első törlődik a tárolóból. **a.** Betanítás: Kapcsolja be a lámpát a fali kapcsoló útján, majd közvetlenül ezt követően nyomja meg az **"ON"** gombot **"30"** másodperc időtartamon belül kezdve **"5 x"**. A lámpa egy felvillanással igazolja vissza a folyamatot **"3 x"**. **b.** Betanítás törlése: Kapcsolja be a lámpát a fali kapcsoló útján, majd közvetlenül ezt követően nyomja meg az **"ON"** gombot **"30"** másodperc időtartamon belül kezdve **"5 x"**. A lámpa egy felvillanással igazolja vissza a folyamatot **"6 x"**.
33. Az akkukat és az elemeket nem szabad a háztartási szemétbe dobni. Ezeket az illetékes hivatalok előírásai szerint különleges hulladékként kell megsemmisíteni. Erre használja a rendelkezésre álló gyűjtőhelyeket.
34. Külső villanykapcsolón keresztül történő lámpavezérlés
35. A lámpa külső lámpakapcsolóval (pl. kapcsolható csatlakozóval) történő bekapcsolásával, egy minimum **"5"** másodperces kikapcsolt állapot után **"4000K / 100%"** színhőmérséklettel világít.
36. Ez a lámpa elektronikus átkapcsolóval van felszerelve.
37. Ez azt jelenti, hogy az izzó színhőmérséklete a hálózati feszültség be- és kikapcsolásával vezérelhető.
    a. 1 x be ➔"**4000K / 100%**" színhőmérséklet bekapcsolása. b. 1 x ki, majd 1 mp-en belül újra be ➔ Átkapcsolás "**6000K**" színhőmérsékletre. c. 1 x ki, majd 1 mp-en belül újra be ➔ Átkapcsolás"**3000K**" színhőmérsékletre. d. A további ki-, majd visszakapcsolások után az egyes szintek újra ismétlődnek. e. A kb.**"10"** másodperces kikapcsolási időtartamot követő visszakapcsoláskor a folyamat mindig az első szintnél kezdődik.
38. Annak nincsen jelentősége, hogy a bekapcsolás mivel történik (ki-, váltó-, vagy rövid kapcsolás). Az átkapcsolás szempontjából a hálózati feszültségnek az izzóhoz való kapcsolása és annak megszakítása a döntő.
39. Ezt a LED terméket csak a mellékelt hálózati egységgel vagy előtéttel szabad üzemeltetni.

RO Instrucţiuni de protecţie a muncii / Vă rugăm să citiţi cu atenţie aceste informaţii, înainte să începeţi instalarea sau utilizarea acestui produs. Păstraţi cu grijă aceste instrucţiuni pentru utilizare ulterioară.

1. Iluminatoarele trebuie instalate numai de personal de specialitate autorizat, în conformitate cu prevederile în vigoare pentru instalaţiile electrice.
2. Producătorul nu îşi asumă nici o responsabilitate pentru accidentări sau pagube care sunt urmarea unei utilizări inadecvate ale corpului de iluminat.
3. Îngrijirea corpurilor de iluminat se rezumă numai la suprafaţa acestora. Nu este permisă pătrunderea umidităţii în spaţiile de racordare sau în părţile care conduc tensiunea de reţea.
4. Atenţie! Înainte de începerea lucrărilor de montaj, se asigură absenţa tensiunii din cablul de alimentare – siguranţa automată se deconectează, respectiv se deşurubează siguranţa. Întrerupătorul se poziţionează pe poziţia „OPRIT".
5. Atenţie! Înainte de a realiza găurile pentru găurile de fixare, asiguraţi-vă că în locurile care urmează să fie găurite, nu pot fi perforate sau deteriorate conducte de gaz, apă sau de curent electric.
6. La montajul fixării pentru perete sau pentru tavan trebuie să vă asiguraţi că materialul pentru fixare este adecvat pentru fundament şi că acesta rezistă în mod corespunzător. Producătorul nu îşi asumă nicio responsabilitate pentru conectarea neadecvată a produsului cu fundamentul respectiv.
7. Simbolul tomberonului de gunoi tăiat cu două linii încrucişate, aplicat direct pe produs sau pe ambalajul acestuia, înseamnă că acest produs nu are voie să fie aruncat la gunoiul menajer. La sfârşitul perioadei sale de serviciu, produsul trebuie să fie predat în vederea reciclării unui punct autorizat de colectare a produselor electrice si electronice scoase din uz. Adresa unor asemenea puncte de colectare o puteţi afla de la administraţia comunală, în a cărei zonă de competenţă domiciliaţi.
8. Clasa de protecţie II ⧈. Acest corp de iluminat este izolat în mod special şi este interzisă legarea sa la un cablu de legare la pământ.
9. Denumirea bornelor de conectare: L = Faza N= Nul ⏚ = Cablul de legare la pământ.
10. Capacele de acoperire şi capacele de capăt pentru componentele de reţea sub tensiune trebuie temeinic montate.
11. Corpul de iluminat nu se montează pe un suport umed sau conducător de curent electric.
12. Asiguraţi-vă că în timpul montajului cablurile nu sunt deteriorate.
13. Tip de conexiune Y: Pentru evitarea pericolelor, un cablu exterior flexibil deteriorat pentru acest corp de iluminat poate fi înlocuit exclusiv de către producător, de reprezentantul de service al acestuia sau de un specialist similar.
14. Atenţie: Părţile iluminatorului şi becul pot atinge în timpul funcţionării temperaturi de peste 60°C şi din acest motiv nu trebuie atinse în timpul funcţionării.
15 Lampa are gradul de protecţie **"IP20"** şi este prevăzută exclusiv pentru uzul intern în gospodăriile private.
16. Nu trebuie să se privească niciodată nemijlocit şi direct în sursa de lumină (bec, LED, etc.).
17. Sursa de lumină a acestei lămpi nu poate fi înlocuită. Atunci când sursa de lumină a ajuns la sfârşitul perioadei sale de viaţă, trebuie înlocuită toată lampa.
18. Este posibilă apariţia modificărilor de culoare în cazul încărcărilor diferite. Culoarea şi intensitatea luminii LED-urilor se poate modifica şi în funcţie de durata de viaţă.
19. Acest produs cu LED poate fi acţionat numai la componentul de reţea anexat sau la un balast.
20. Acest produs nu este adecvat pentru funcţionare în circuite electrice cu intensitate reglabilă. Acesta poate fi controlat cu telecomanda livrată împreună cu produsul.
21. Corp de iluminat cu telecomandă: Prin prezenta, **"Briloner Leuchten"** declară, că tipul de echipament radio **"7195-016"** corespunde directivei **"2014/53/EU"**.
    Textul complet al Declaraţiei de conformitate UE este disponibil la următoarea adresă de internet:
    www.briloner.com/984176-briloner-de-wAssets/img/konformitaetserklaerung/CE180323-d1.pdf
22. Produsul din pachet funcţionează cu o frecvenţă de lucru de **"2,4 GHz"** şi cu o putere de transmisie de **"max. 10 mW"**.
23. Funcţiuni selectabile ale produsului :
24. Butonul **"ON"** conectează lampa cu ultima reglare utilizată. Butonul **"OFF"** deconectează lampa.
25. Butonul **"Whole Light"** conectează lampa cu o temperatură de culoare de cca. **"4000K / 100%"**.
26. Cu ajutorul butoanelor **"Bright"** şi **"Dim"**, lămpile îşi pot amplifica sau scădea intensitatea luminoasă în mai multe etape sau în mod continuu.
27. Cu ajutorul butoanelor **"Cool"** şi **"Warm"**, temperatura de culoare a lămpii se poate regla în mai multe etape sau în mod continuu după alb-rece sau alb-cald.
28. Butonul **"Night Light"** conectează lampa la un nivel foarte redus al intensităţii luminoase cu o temperatură de culoare de cca. **"3000K"**.
29. Butonul **"Timer"** deconectează lampa dupa cca. **"30"** minute.
30. Butonul **"W/WW"** comută temperatura de culoare a lămpii între alb-rece şi alb-cald **(4000K – 6500K – 3000K)**.
31. Dacă nu este posibil controlul articolului prin telecomandă, atunci poate fi necesară programarea nouă a articolului.
32. Telecomanda din pachet poate fi configurată pentru numeroase produse cu aceeaşi serie.
    Receptorul radio (lampa) are la dispoziţie "2" spaţii de memorare. Astfel la un receptor pot fi programate"**4**" telecomenzi. În cazul în care, la receptorul radio au fost programate deja "4" telecomenzi, atunci în cazul unor memorări suplimentare, va fi ştearsă din memorie prima din cele existente. **a.** Configurare: Porniţi lampa cu întrerupătorul de perete şi apăsaţi **"5 x"** imediat după aceea butonul **"ON"** incepand cu un interval de timp de **"30"** secundă. Lampa confirmă procedura printr **"3 x"** aprindere scurtă. **b.** Resetare: Porniţi lampa cu întrerupătorul de perete şi apăsaţi **"5 x"** imediat după aceea butonul **"ON"** incepand cu un interval de timp de **"30"** secundă. Lampa confirmă procedura printr **"6 x"** aprindere scurtă.
33. Bateriile sau acumulatorii nu trebuie aruncaţi la gunoiul menajer. Aceştia trebuie aruncaţi conform prevederilor autorităţilor responsabile de colectarea deşeurilor. Utilizaţi în acest sens punctele de colectare disponibile.
34. Comanda corpului de iluminat prin intermediul unui întrerupător de curent extern
35. Pornirea lămpii cu un întrerupător de lumină extern după o durată de deconectare minimă de cca. **"5"** secunde are loc cu o temperatură de culoare de **"4000K / 100%"**.
36. Această lampă este echipată cu un comutator electronic.
37. Aceasta înseamnă că temperatura de culoare a becului poate fi controlată prin conectarea şi deconectarea tensiunii de alimentare.
    a. 1 x Pornit➔ Se conectează cu o temperatură de culoare de "**4000K / 100%**". b. 1 x Oprit- şi Pornit din nou într-o 1 sec. ➔ Se comută la o temperatură de culoare de "**6000K**".
    c. 1 x Oprit – şi Pornit din nou într-o 1 sec. ➔ Se comută la o temperatură de culoare de "**3000K**". d. O nouă deconectare şi conectare trece din nou prin treptele individuale.
    e. După o durată de deconectare de mai mult de cca.**"10"** secunde, ciclul începe de fiecare dată, din nou, de la prima treaptă.
38. Nu este importantă modalitatea prin care se conectează (deconectare, circuit de curent alternativ sau montaj în cruce). Decisiv pentru comutare este racordarea şi separarea tensiunii de alimentare de bec.
39. Acest produs cu LED poate fi acţionat numai la componentul de reţea anexat sau la un balast.

(P) Indicações de segurança / Favor ler atenciosamente estas informações antes da instalação ou colocação em serviço deste produto Guardar estas instruções de uso para fins posteriores.

1. As lâmpadas só podem ser instaladas por especialistas autorizados de acordo com as normas de instalação eléctricas válidas.
2. O fabricante está isento de qualquer responsabilidade no caso de ferimentos ou danificações motivados por uma utilização inadequada dos candeeiros.
3. A manutenção dos candeeiros diz apenas respeito à sua superfície. Ao fazer esta manutenção nunca se pode permitir que entre humidade nos compartimentos de ligação ou nas peças condutoras de corrente eléctrica da rede.
4. Atenção! Antes de começar os trabalhos de montagem desligar a tensão da rede -desligar o corta-circuito automático ou então desenroscar e retirar o fusível. Colocar o comutador na posição "DESLIGADO".
5. Atenção! Antes de furar os orifícios de fixação, assegure-se de que não exista cabos ou tubos de gás, água ou electricidade que possam ser danificados no local de perfuração.
6. Durante a montagem da fixação para a parede ou teto, assegure-se de que o material de fixação seja apropriado para a superfície e que tenha uma capacidade de carga adequada. O fabricante não se responsabiliza por uma conexão inadequada do artigo com a respectiva superfície.
7. O símbolo do caixote de lixo riscado no produto ou na embalagem significa que este produto não pode ser colocado no lixo doméstico. O produto tem, pelo contrário, no fim da sua duração de vida, que ser entregue num local de recolha de aparelhos eléctricos e electrónicos para reciclagem. Por favor informe-se sobre este local de recolha junto das entidades comunais responsáveis.
8. Artigo de protecção II ⧈. Este candeeiro tem uma protecção especial e não pode ser ligado a um condutor de protecção.
9. Designação dos bornes de ligação: L = fase N = condutor neutro ⏚ = condutor de protecção.
10. As capas protectoras e finais das peças condutoras de energia eléctrica têm que ser sempre montadas.
11. Não montar o candeeiro em cima de bases húmidas ou condutoras.
12. Certifique-se ao fazer a montagem que os fios de ligação não estejam danificados.
13. Tipo de conexão: Tipo Y: Para evitar riscos, o cabo exterior flexível danificado desta luminária só pode ser substituído exclusivamente pelo fabricante, seu representante de vendas ou um especialista correspondente.
14. Atenção! As peças da lâmpada e elemento luminoso pode alcançar temperaturas de serviço de >60°C e por isso não podem ser tocadas quando estiverem ligadas.
15 O candeeiro tem a classe de proteção **"IP20"** e destina-se exclusivamente à utilização no interior de residências domésticas privadas.
16. Não olhar directamente para a fonte de iluminação (meio de iluminação, LED etc.).
17. A fonte de luz deste lâmpada não pode ser substituída. Quando a fonte de luz atingir o seu fim da vida, toda a lâmpada deve ser substituída.
18. São possíveis divergências de cor em LEDs de lotes diferentes. A cor da luz e a intensidade luminosa dos LEDs podem alterar-se consoante o tempo de vida útil.
19. Este artigo de LED apenas pode ser usado com o transformador ou com o balastro fornecidos.
20. Este artigo não é apropriado para funcionamento em circuitos com regulação da intensidade da luz. Pode ser controlado com o comando fornecido.
21. Lâmpada com telecomando: A **"Briloner Leuchten"** declara através da presente que o tipo de equipamento de rádio está em conformidade com **"7195-016"** a Diretiva **"2014/53/EU"**.
    O texto completo da declaração de conformidade está disponível no seguinte endereço na internet:
    www.briloner.com/984176-briloner-de-wAssets/img/konformitaetserklaerung/CE180323-d1.pdf
22. O produto incluído trabalha com uma frequência de operação de **"2,4 GHz"** e uma potência de transmissão de **"max. 10 mW"**.
23. Funções do artigo selecionáveis:
24. O botão **"ON"** liga o candeeiro com o último ajuste utilizado. O botão **"OFF"** desliga o candeeiro.
25. O botão **"Whole Light"** liga o candeeiro com uma temperatura de cor de aproximadamente **"4000K / 100%"**.
26. Com os botões **"Bright"** e **"Dim"** a luminosidade do candeeiro pode ser ajustada em inúmeras fases ou sem fases.
27. Com os botões **"Cool"** e **"Warm"** a temperatura de cor do candeeiro pode ser ajustada em inúmeras fases ou sem fases para branco-frio ou branco-quente.
28. O botão **"Night Light"** liga o candeeiro em uma fase de iluminação baixa com uma temperatura de cor de aproximadamente **"3000K"**.
29. O botão **"Timer"** desliga o candeeiro após aproximadamente **"30"** minutos.
30. O botão **"W/WW"** ajusta a cor de temperatura do candeeiro entre branco-frio e branco-quente **(4000K – 6500K – 3000K)**.
31. No caso de não ser possível comandar o artigo através do comando remoto, poderá ser necessário reconfigurar o artigo.
32. O comando à distância fornecido permite ser programado com inúmeros artigos da mesma série.
    O receptor de rádio (Lâmpada) tem "**4**" espaços de memória. Deste modo é possível programar "**4**" comandos à distância num recetor. No caso do recetor sem fio já ter sido configurado com "4" comandos remotos, quando se guarda mais um comando, o primeiro dos existentes é eliminado da memória. **a.** Programar: Ligar a luminária com o interruptor de parede e logo a seguir pressionar a tecla **"ON"** durante inicialmente **"30"** segundo **"5 x"**. A luminária confirma o procedimento através de um **"3 x"** flash.
    b. Desprogramar: Ligar a luminária com o interruptor de parede e logo a seguir pressionar a tecla **"ON"** durante inicialmente **"30"** segundo **"5 x"**. A luminária confirma o procedimento através de um **"6 x"** flash.
33. Baterias ou pilhas recarregáveis não podem ser jogadas no lixo doméstico. Deverão ser eliminadas em conformidade com as normas das autoridades competentes como lixo especial. Para o efeito recorra aos ecopontos existentes.
34. Controlo da lâmpada através de um interruptor externo de luz
35. A ligação da luminária com um interruptor externo após um tempo mínimo de desativação de aprox. **"5"** segundos efetua-se com uma temperatura de cor de **"4000K / 100%"**.
36. Este candeeiro está equipado com um comutador electrónico.
37. Ou seja, a temperatura de cor da lâmpada pode ser controlada com o ligar e desligar da corrente elétrica.
    a. 1 x Ligar ➔ A luz liga com uma temperatura de cor de **"4000K / 100%".** b. 1 x Desligar e no espaço de 1 seg. Ligar novamente ➔ Comutação para uma temperatura de cor de **"6000K"**. c. 1 x Desligar e no espaço de 1 seg. Ligar novamente ➔ Comutação para uma temperatura de cor de **"3000K".** d. Ao continuar a Desligar e Ligar novamente os vários níveis de intensidade são percorridos outra vez. e. Após um tempo de desligamento de mais do que aprox. **"10"** o ciclo começa novamente do início.
38. Neste caso, não importa o modo como a lâmpada foi comutada (uma, duas ou três vias). O ligar e o desligar da corrente elétrica da lâmpada são decisivos para a comutação.
39. Este artigo de LED apenas pode ser usado com o transformador ou com o balastro fornecidos.

(TR) Emniyet direktifleri / Bu ürünü kurmadan veya çalıştırmadan önce lütfen bu bilgileri dikkatlice okuyunuz. İşbu kullanım kılavuzunu daha sonra başvurmak üzere iyi bir şekilde saklayınız.

1. Lambalar, geçerli ilgili elektrik kurulum talimatlarına uygun olarak yalnızca yetkili uzman personel tarafından kurulabilir.
2. Işıklandırma teçhizatının usulüne uygun olmayan kullanımdan kaynaklanan hasarlardan ve yaralanmalardan üretici sorumlu tutulmaz.
3. Işıklandırma teçhizatlarının yalnızca yüzeyleri temizlenebilir. Temizlik esnasında bağlantı yerleri veya gerilim ileten parçalar ıslatılmamalıdır.
4. Dikkat! Montaj işine başlamadan önce elektrik devresi gerilimsiz hale gelecek şekilde kapatılmalıdır.- Sigorta kutusu devreden çıkarılmalıdır veya sigorta çıkarılmalıdır. Şalter „Aus" (Kapalı) konumuna getirilmelidir.
5. Dikkat! Sabitleme deliklerini açmadan önce deliğin açılacak yerden gaz, su veya elektrik hatlarının delinmeyeceğinden veya hasar görmeyeceğinden emin olun.
6. Duvar veya tavan sabitlemede, sabitleme malzemesinin alt taban için uygun olduğuna ve bunun gerekli taşıma kapasitesine sahip olduğuna dikkat edilmelidir. Ürünün ilgili alt taban ile uygunsuz bağlantıdan dolayı üretici sorumlu tutulamaz.
7. Ürünün veya ambalajın üzerindeki üzeri çizik çöp bidonu üzerindeki simgesi, bu ürünün ömrü bittikten sonra imha etmek için ev çöpüne atılmaması gerektiği anlamına gelmektedir. Mamul, ömrü bitince bunun yerine elektrikli veya elektronik cihazların geri dönüşüm için toplandığı bir yere götürülmelidir. Bu yerin nerede olduğunu lütfen yetkili yerel idarenizden sorun.
8. Koruma sınıfı II ⧈ . Bu ışıklandırma teçhizatı özellikle izole edilmiştir ve koruma iletkenine bağlanamaz.
9. Bağlantı klemenslerinin tanımları: L = Faz N = Nötr iletken ⏚ = Koruma iletkeni.
10. Şebeke gerilimi ileten parçalar için uç kapaklar ve kapama kapakları takılmalıdır.
11. Işıklandırma teçhizatı nemli ya da iletken yüzey üzerine montaj edilemez.
12. Hatların montaj sırasında hasar görmemesini temin ediniz.
13. Bağlantı türü Tip Y: Tehlikelerin önlenmesi için bu lambanın dış esnek kablosu yalnızca üretici, yetkili servis veya yeterli kalifiyeye sahip bir uzman tarafından değiştirilebilir.
14. Dikkat! Aydınlatma parçaları ve aydınlatma aracı, kullanım esnasında yalnızca 60°C'den yüksek sıcaklıklara ulaşabilir ve lambalara kullanım esnasında dokunulmamalıdır.
15 Aydınlatma **"IP20"** koruma derecesine sahiptir ve sadece evlerde iç mekânda kullanımına izni bulunmaktadır.
16. Direkt ışık kaynağına (ampul, LED vs.) bakmayın.
17. Bu lambanın ışık kaynağı değiştirilememektedir. Işık kaynağının ömrü tükendiğinde, tüm lambanın değiştirilmesi gerekir.
18. LED´lerin ürün partilerinde renk sapmaları olabilir. LED´lerin ışık rengi ve parlama seviyesi ürünün ömrüne bağlı olarak da değişebilir.
19. Bu LED ürünü sadece ekindeki güç kaynağında veya ayar rezistansında işletilebilir.
20. Bu ürün kısılabilir devrelerde kullanım için uygun değildir. Ürün, ilişikteki kumanda ile kullanılabilir.
21. Uzaktan kumandalı lamba: Bununla beraber **"Briloner Leuchten"** telsiz tesisatı türünün **"7195-016"** yönetmeliğie uygun olduğunu **"2014/53/EU"** ifade eder.
    AB uyum göstergesinin tam metni şu internet adresinde mevcuttur:
    www.briloner.com/984176-briloner-de-wAssets/img/konformitaetserklaerung/CE180323-d1.pdf
22. Ekteki ürün, **"2,4 GHz"** işletme frekansı ve **"max. 10 mW"** verici gücü ile çalışmaktadır.
23. Ürünün seçilebilir fonksiyonları:
24. **"ON"** tuşu aydınlatmayı en son kullanılan ayar konumu ile açar. **"OFF"** tuşu aydınlatmayı kapatır.
25. **"Whole Light"** tuşu aydınlatmayı yakl. **"4000K / 100%"** renk sıcaklığında açar.
26. **"Bright"** ve **"Dim"** tuşları ile aydınlatma birçok kademede veya kademesiz olarak aydınlatılabilir veya karartılabilir.
27. **"Cool"** ve **"Warm"** tuşları ile aydınlatmanın renk sıcaklığı birçok kademede veya kademesiz olarak Soğuk-Beyaz veya Sıcak-Beyaz olarak ayarlanabilir.
28. **"Night Light"** tuşu aydınlatmayı yakl. **"3000K"** renk sıcaklığında çok düşük bir karartma kademesine getirir.
29. **"Timer"** tuşu aydınlatmayı yakl. **"30"** dakika sonra kapatır.
30. **"W/WW"** tuşu aydınlatmanın renk sıcaklığını Soğuk-Beyaz veya Sıcak-Beyaz arası değiştirir **(4000K – 6500K – 3000K)**.
31. Ürünün uzaktan kumanda ile kontrol edilemediği durumda ürünün tekrardan öğretilmesi gerekebilir.
32. İlişikteki kumanda, aynı serinin istenildiği kadar farklı ürününe uygulanabilir.
    Telsiz alıcısının (lamba) "**4**" bellek alanı mevcuttur. Böylece bir alıcıya "**4**" uzaktan kumanda öğretilebilir. Telsiz alıcıya önceden hâlihazırda "4" uzaktan kumandalar öğretildiyse, ilave kayıtlarda bellekte bulunan ilk mevcut olanlar tekrar silinir. **a.** Programlama: Duvardaki anahtardan ışığı açın ve hemen ardından **"ON"** tuşuna **"30"** saniye boyunca **"5 x"** basın. Işık bir "**3 x**" parlamayla işlemi onaylar. **b.** Kullanım: Duvardaki anahtardan ışığı açın ve hemen ardından **"ON"** tuşuna **"30"** saniye boyunca **"5 x"** basın. Işık bir "**6 x**" parlamayla işlemi onaylar.
33. Piller ve aküler ev atıklarına dahil edilemez. İlgili makamların yönetmelikleri uyarınca özel atık olarak imha edilmeleri gerekir. Bunun için mevcut toplama yerlerini kullanın.
34. Lambanın harici bir ışık şalteri ile kumanda edilmesi
35. Aydınlatmanın yakl. **"5"** saniyelik bir asgari kapatma süresi sonrası bir harici düğme ile açılması **"4000K / 100%"** renk sıcaklığı ile gerçekleşmektedir.
36. Bu lamba bir elektronik değiştirme şalteri ile donatılmıştır.
37. Bu, lambanın renk sıcaklığının, şebeke geriliminin açılıp kapatılması ile kumanda edilebilir olması demektir.
    a. 1 x Açık ➔ "**4000K / 100%**" değerinde bir renk sıcaklığı ile çalıştırılır. b. 1 x Kapalı ve 1 sn içinde tekrar Açık ➔ "**6000K**" değerinde bir renk sıcaklığına geçiş yapılır.
    c. 1 x Kapalı ve 1 sn içinde tekrar Açık ➔ "**3000K**" değerinde bir renk sıcaklığına geçiş yapılır. d. Bir diğer kapatma ve çalıştırma işleminde münferit kademeler tekrarlanır.
    e. "**10**" saniyelik bir kapalı kalma süresinden sonra döngü her seferinde tekrar birinci kademeden başlar.
38. Neyle çalıştırıldığı önemli değildir (kapatma, iki yollu veya çok yollu devreleme). Geçiş işlemi için lambanın şebeke gerilimine bağlanması ve şebeke geriliminden ayrılması önemlidir.
39. Bu LED ürünü sadece ekindeki güç kaynağında veya ayar rezistansında işletilebilir.

(LV) Drošības norādījumi / Lūdzu, uzmanīgi izlasiet šo informāciju pirms ierīces instalācijas vai pieņemšanas ekspluatācijā. Uzglabājiet lietošanas pamācību arī turpmākajai lietošanai.

1. Lampu instalāciju drīkst veikt tikai autorizēti speciālisti, ievērojot elektrodrošības un instalācijas prasības.
2. Ražotājs neuzņemas nekādu atbildību par traumām un zaudējumiem, kas tika nodarīti lampas nepienācīgas lietošanas rezultātā.
3. Kopjama ir tikai lampas virsma. Kopjot lampas virsmu jāuzmanās, lai mitrums nenokļūtu pieslēgumu vietās vai tīkla spriegumu vadošajos elementos.
4. Uzmanību! Pirms montāžas darbu uzsākšanas tīkla vadi jāatslēdz no sprieguma avota. Šim nolūkam nepieciešams izslēgt drošības automātu vai izņemt drošinātāju. Slēdzim jābūt pozīcijā "IZSLĒGTS".
5. Uzmanību! Pirms stiprinājumu caurumu urbšanas pārliecinieties, ka urbšanas vietā nav iespējams ieurbt vai sabojāt gāzes caurules, ūdens caurules vai elektropadeves līnijas.
6. Veicot sienas vai jumta stiprinājumu montāžu, pievērsiet uzmanību tam, lai stiprinājuma materiāls ir piemērots pamatnei un tai ir pietiekama kravnesība. Ražotājs nevar uzņemties atbildību par izstrādājuma neatbilstošu savienošanu ar pamatni.
7. Simbols, kas izvietots zu produkta vai iepakojuma un kurā ir attēlots aizsvītrots atkritumu konteiners, nozīmē, ka šo produktu nedrīkst utilizēt kopā ar sadzīves atkritumiem. Pēc produkta ekspluatācijas izbeigšanās produkts nododams utilizācijai nolietotu elektronisko un elektrisko ierīču vākšanas vietās otrreizējai pārstrādei. Lūdzu, sazinieties ar pašvaldības iestādi, kur var saņemt informāciju par atbildīgām utilizācijas vietām.
8. Aizsardzības klase II ⧈. Šai lampai ir īpaša izolācija un to nedrīkst pieslēgt aizsargsavienojumam.
9. Pieslēguma spaiļu apzīmējums: L = fāze N = neitrālais vadītājs ⏚ = aizsargsavienojums.
10. Tīkla spriegumu vadošo elementu vāki un gala vāki noteikti tiek montēti.
11. Nemontējiet lampu uz mitras vai strāvu vadošās virsmas.
12. Pārliecinieties, lai montāžas gaitā netiktu bojāti vadi.
13. Pieslēguma veids tipa Y: Lai izvairītos no riskiem, lampas bojāto ārējo elastīgo vadu drīkst nomainīt tikai ražotājs, viņa servisa pārstāvis vai speciālists ar līdzīgu kvalifikāciju.
14. Uzmanību! Lampas elementi un spuldzes lampas ekspluatācijas laikā var uzkarsēties līdz temperatūrai >60°C. Šī iemesla dēļ lampas elementiem un spuldzēm nedrīkst pieskarties, kamēr lampa ir ieslēgta.
15 Šo lampu drošības pakāpe ir **"IP20"** un tās ir paredzētas tikai privātām mājsaimniecībām lietošanai iekštelpās.
16. Neskatieties tieši uz gaismas avotu (spuldze, gaismas diode).
17. Šīs lampas gaismas ķermeni nevar nomainīt. Ja gaismas ķermeņa darbmūžs ir sasniegts, ir jānomaina visa lampa.
18. Dažādu preču partiju LED spuldžu izstarotās gaismas krāsu gamma var atšķirties. Arī atkarībā no kalpošanas laika LED spuldžu izstarotās gaismas krāsa un intensitāte var mainīties.
19. Šo LED izstrādājumu drīkst lietot tikai pieslēgtu elektrotīklam vai pārveidotājam.
20. Šis izstrādājums nav piemērots lietošanai elektriskajās ķēdēs ar gaismas spilgtuma mainīšanas funkciju. To var vadīt, izmantojot komplektācijā iekļauto tālvadības pulti.
21. Lampa ar tālvadības pulti : Ar šo **"Briloner Leuchten"** apliecina, ka radioiekārtu tips **"7195-016"** atbilst Direktīvas **"2014/53/EU"** prasībām.
    Pilns ES atbilstības deklarācijas teksts ir pieejams tīmekļa vietnē:
    www.briloner.com/984176-briloner-de-wAssets/img/konformitaetserklaerung/CE180323-d1.pdf
22. Šis produkts darbojas ar **"2,4 GHz"** darba frekvenci un tā maksimālā jauda ir **"10 mW"**.
23. Izstrādājumam pieejamās funkcijas:
24. Slēdzis **„ON"** ieslēdz lukturi ar pēdējiem lietotajiem iestatījumiem. Slēdzis **„OFF"** izslēdz lukturi.
25. Slēdzis **„Whole Light"** ieslēdz lukturi ar krāsu temperatūru apm. **„4000K / 100%"**.
26. Ar taustiņiem **„Bright"** un **„Dim"** iespējams lukturi padarīt par vairākām pakāpēm gaišāku vai tumšāku.
27. Ar taustiņiem **„Cool"** un **„Warm"** iespējams mainīt luktura krāsu temperatūru par vairākām pakāpēm no auksti baltas līdz silti baltai.
28. Taustiņš **„Night Light"** pārslēdz lukturi ļoti blāvā pakāpē ar aptuveno krāsu temperatūru **„3000K"**.
29. Taustiņš **„Timer"** pēc aptuveni **„30"** minūtēm izslēdz lukturi.
30. Taustiņš **„W/WW"** pārslēdz luktura krāsu temperatūru starp auksti baltu un silti baltu **(4000K – 6500K – 3000K)**.
31. Ja izstrādājuma vadība ar tālvadības pulti vairs nedarbojas, iespējams, tas ir atkārtoti jāieprogrammē.
32. Komplektācijā iekļauto tālvadības pulti var vienlaikus ieprogrammēt neierobežota skaita vienas sērijas izstrādājumiem.
    Radioviļņu uztvērējam (Lampa) ir "4" atmiņas vietas. Tādēļ vienam uztvērējam var ieprogrammēt "4" tālvadības pultis. Ja tālvadības uztvērējā jau ir ieprogrammētas "4" tālvadības pultis, papildu pulšu saglabāšanas gadījumā, pirmā no savienotajām pultīm tiek izdzēsta no atmiņas. **a.** Programmēšana: Ieslēdziet lampu, izmantojot sienas slēdzi, un nekavējoties, sākot **"30"** sekundes laikā, **"5 x"** nospiediet taustiņu **"ON"**. Process tiek apstiprināts, lampai vienreiz "**3 x**" iedegoties. **b.** Atiestatīšana: Ieslēdziet lampu, izmantojot sienas slēdzi, un nekavējoties, sākot **"30"** sekundes laikā, **"5 x"** nospiediet taustiņu **"ON"**. Process tiek apstiprināts, lampai vienreiz "**6 x**" iedegoties.
33. Neizmest baterijas un akumulatorus mājsaimniecības atkritumos! Tie ir jāpārstrādā atsevišķi, atbilstoši piekritīgo institūciju noteikumiem. Baterijas un akumulatori ir jānodod tam paredzētajās savākšanas vietās.
34. Lampas vadība ar ārējo apgaismojuma slēdzi
35. Lampu ieslēdz izmantojot ārējo apgaismojuma slēdzi pēc minimālā – vidēji **"5"** sekunžu – izslēgšanas perioda, iegūstot krāsu temperatūru **"4000K / 100%"**.
36. Šī lampa ir aprīkota ar elektronisko pārslēgu.
37. Tas nozīmē, ka gaismas ķermeņa krāsas temperatūra tiek mainīta, pieslēdzot ierīci tīkla spriegumam vai atvienojot to.
    a. 1 x ieslēgt ➔ tiek ieslēgta "**4000K / 100%**" krāsas temperatūra b. 1 x izslēgt un 1 s. laikā ieslēgt atpakaļ ➔ krāsas temperatūra tiek pārslēgta uz "**6000K**" c. 1 x izslēgt un 1 s. laikā ieslēgt atpakaļ ➔ krāsas temperatūra tiek pārslēgta uz "**3000K**" d. Turpinot pieslēgt vai atslēgt ierīci, nosauktās pakāpes atkārtojas. e. Ja ierīce ir atslēgta ilgāk nekā aptuveni **"10"** sekundes, cikls sākas no pirmās pakāpes.
38. Nav nozīmes tam, kā ierīce tiek pārslēgta (galīga atslēgšana, maiņvirziena vai krusteniskais slēgums). Lai pārslēgtos, ir svarīgi tas, ka gaismas ķermenis tiek savienots ar tīkla spriegumu un atvienots no tā.
39. Šo LED izstrādājumu drīkst lietot tikai pieslēgtu elektrotīklam vai pārveidotājam.

BG Инструкция за безопасност / Моля, прочетете внимателно тази информация,преди да започнете с инсталирането или екплоатацията на този продукт. Запазете добре тази потребителска инструкция за по-нататъшни цели!

1. Крушките могат да бъдат инсталирани само от оторизирани специалисти съгласно действащите електроинсталационни разпоредби.
2. Производителят не поема никаква отговорност за наранявания или щети, които са последствие от неправилна употреба на лампата.
3. Да се почистват само повърхностите на лампите. При почистването не бива да попада никаква влага в съединителните пространства или до частите, които се намират под мрежово напрежение.
4. Внимание! Преди започване на монтажните работи изключете напрежението на мрежовия проводник чрез изключване на предпазителния автомат или като развъртите предпазителя. Прекъсвачът да показва «ИЗКЛЮЧЕНО».
5. Внимание! Преди изпълнение на монтажните отвори се уверете, че в мястото на пробиване не могат да бъдат засегнати или повредени водопроводни и газопроводни тръби или електрически кабели.
6. При стенен или таванен монтаж съблюдавайте скрепителният материал да е подходящ за основата и тя да е със съответната товароносимост. Производителят не носи отговорност при неправилно свързване на артикула със съответната основа.
7. Знакът със зачеркната кофа за смет върху продукта или опаковката означава, че той не трябва да се изхвърлщ заедно с битовите отпадъци. В края на експлоатационната си годност продуктът трябва да се отстрани в пункт за вторични суровини на електрически и електронни уреди. Информирайте се в местното управление за наличието на такъв пункт за вторични суровини.
8. Защитен клас II ⧈. Тази лампа е особено изолирана и не бива да се свързва със защитен проводник.
9. Означение на свързващите клеми: L = фаза N = неутрален проводник ⏚ = защитен проводник.
10. Покриващите и ограничителните капачки на частите, намиращи се под напрежение, по принцип трябва да са монтирани.
11. Лампата да не се монтира върху влажна или електропроводяща основа.
12. Уверете се, че при монтажа проводниците не са претърпели повреди.
13. Свързване тип Y: За да се избегнат опасности, в случай на повреда на външния гъвкав проводник на таза лампа, той трябва да се смени само от производителя, неговия представител по сервиза или подобен специалист.
14. Внимание! По време на работа частите на крушката и светещият материал могат да достигнат температури >60°C и затова не бива да се докосват по време на работа.
15. Осветителното тяло притежава степен на защита **“IP20“** и е предназначено само за използване на закрито в частни домакинства.
16. Не гледайте директно към източника на светлина (осветителен уред, LED и т.н.).
17. Лампата на това осветително тяло не може да се подменя. Ако лампата е достигнала края на експлоатационния си срок, цялото осветително тяло следва да се подмени.
18. Възможни са отклонения в цвета при светодиоди от различни партиди. Цветът и силата на светлината на светодиодите могат да се променят в зависимост от срока на експлоатация.
19. Този LED артикул може да се използва само с приложения захранващ блок или с пусково- регулиращото устройство.
20. Този артикул не е подходящ за експлоатация в електрически вериги с димиране. Той може да се управлява с доставеното дистанционно управление.
21. Лампа с дистанционно управление: С настоящото **“Briloner Leuchten“** декларира, че типът безжична инсталация **“7195-016“** е в съответствие с Директива **“2014/53/EU“**.
    Пълният текст на ЕС Декларацията за съответствие е на разположение на следния интернет адрес:
    www.briloner.com/984176-briloner-de-wAssets/img/konformitaetserklaerung/CE180323-d1.pdf
22. Приложеният продукт функционира с работна честота от **“2,4 GHz“** и мощност на излъчване от **“max. 10 mW“**.
23. Избираеми функции на артикула :
24. Бутон **“ON“** включва осветителното тяло в последното използвано положение на превключване. Бутон **“OFF“** изключва осветителното тяло.
25. Бутон **“Whole Light“** включва осветителното тяло с цветна температура от ок. **“4000K / 100%“**.
26. Посредством бутоните **“Bright“** и **“Dim“** интензитетът на светлината на осветителното тяло може да се усилва или намалява на няколко степени или безстепенно.
27. Посредством бутоните **“Cool“** и **“Warm“** цветната температура на осветителното тяло може да се регулира на няколко степени или безстепенно към студено бяла светлина или топло бяла светлина.
28. Бутон **“Night Light“** изключва осветителното тяло в много ниска степен на димиране с цветна температура от ок. **“3000K“**.
29. Бутон **“Timer“** изключва осветителното тяло след ок. **“30“** минути.
30. Бутон **“W/WW“** превключва цветната температура на осветителното тяло между студено бяла светлина и топло бяла светлина **(3000K – 6500K – 4000K)**.
31. Ако контролирането на артикула не е възможно посредством дистанционното управление, вероятно ще е необходимо ново сработване на артикула.
32. Доставеното дистанционно управление може да се програмира за произволно много артикули от същата серия.
    Радиоприемникът (Лампа) има “4“ позиции за запаметяване. Следователно към един приемник могат да се свържат “4“ дистанционни управления. Ако с радиоприемника вече са сработили “4“ дистанционни управления, при допълнително запаметяване първото от съществуващите ще се изтрие отново от паметта.
    a. Програмиране: Включете осветителното тяло от стенния превключвател и непосредствено след това натиснете бутона **“ON“**, започвайки във времеви прозорец от **“ 30“** секунда **“5 x“**. Осветителното тяло потвърждава операцията **"3 x"** кратко светване.
    б. Отмяна на програмирането: Включете осветителното тяло от стенния превключвател и непосредствено след това натиснете бутона **“ON“**, започвайки във времеви прозорец от **“ 30“** секунда **“5 x“**. Осветителното тяло потвърждава операцията **"6 x"** кратко светване.
33. Батериите или акумулаторите не бива да се отстраняват заедно с домашните отпадъци. Те трябва да бъдат отстранявани като специални отпадъци съгласно разпоредбите на компетентните инстанции. За целта използвайте наличните места за събиране.
34. Управление на лампата чрез външен прекъсвач
35. Включването на осветителното тяло посредством външен превключвател за осветление след минимално време на изключване от ок. **“5“** секунди се извършва с цветна температура от **“4000K / 100%“**.
36. Лампата е оборудвана с електронен превключвател.
37. Това означава, че цветната температура на лампата може да се управлява чрез включване и изключване на мрежовото напрежение.
    а. 1 x Вкл. → Включва се с цветна температура от “**4000K / 100%**“.
    б. 1 x Изкл. и повторно Вкл. в рамките на 1 сек. → Превключва се на цветна температура от “**6000K**“.
    в. 1 x Изкл. и повторно Вкл. в рамките на 1 сек. → Превключва се на цветна температура от “**3000K**“.
    г. При следващо изключване и повторно включване отново се преминава през отделните степени.
    д. След изключване с продължителност повече от ок.**“10“** секунди цикълът всеки път започва от първата степен.
38. Не е от значение, по какъв начин се извършва комутацията (изключване, схема за включване от няколко места или Х-образна схема). Определящо за превключването е включването и изключването на мрежовото напрежение от лампата.
39. Този LED артикул може да се използва само с приложения захранващ блок или с пусково- регулиращото устройство.

RUS Указания по безопасности / Прежде чем приступить к монтажу или вводу в эксплуатацию этого прибора, внимательно прочитайте руководство по эксплуатации. Рекомендуем сохранить это руководство, так как оно может Вам понадобиться впоследствии.

1. Светильники могут быть установлены только специалистом при соблюдении соответствующих предписаний по электромонтажу.
2. Производитель не несёт ответственности за повреждения или ущерб, вызванные неправильной эксплуатацией светильников.
3. Уход за светильниками ограничивается уходом за поверхностью. При этом нужно следить за тем, чтобы влага не проникала в места подключений и к деталям, находящимся под сетевым напряжением.
4. Внимание! Перед началом монтажных работ необходимо обесточить сетевой провод – выключить установочный автомат или вывинтить предохранитель. Переключатель на “AUS”!
5. Внимание! Перед сверлением крепежных отверстий убедитесь в том, чтобы на месте крепления не были просверлены или повреждены линии газа, воды или тока.
6. При монтаже настенного или потолочного крепления следите за тем, чтобы крепежный материал подходил для соответствующей стены или потолка, а стена и потолок обладали соответствующей несущей способностью. Производитель не несет ответственность за ненадлежащее крепление прибора на соответствующей поверхности.
7. Символ перечёркнутого мусорного контейнера на продукте или на упаковке означает, что этот продукт нельзя выбрасывать в хозяйственный мусор. Вместо этого продукт должен быть утилизован по истечении срока его эксплуатации через пункты приёма отработанных электрических и электронных приборов. Места нахождения таковых Вам следует узнать в Вашем жилищно-коммунальном управлении.
8. Класс защиты II ⧈. Этот светильник имеет особую изоляцию и не может быть подключён к защитному соединению.
9. Обозначения соединительных зажимов: L = фаза N = нулевой провод ⏚ = защитный провод.
10. Колпачки для деталей, находящихся под сетевым напряжением, должны быть принципиально монтированы.
11. Ни в коем случае не монтировать светильник на влажном или токопроводящем основании.
12. Следите за тем, чтобы провода не были повреждены во время монтажа.
13. Вид подсоединения – тип Y: во избежание опасности замена повреждённого внешнего гибкого провода этого светильника может быть произведена только фирмой-производителем, его представителем по сервису или сравнимым квалифицированным специалистом.
14. Внимание! В рабочем режиме детали светильника и осветительные средства могут нагреваться до температуры >60°C, поэтому во включенном состоянии до них ни в коем случае нельзя дотрагиваться.
15. Светильник имеет тип защиты **“IP20“** и предназначается исключительно для использования во внутренних бытовых помещениях.
16. Не гледайте директно към източника на светлина (осветителен уред, LED и т.н.).
17. Замена источника света в данном светильнике не предусмотрена. После выработки источником света своего ресурса светильник заменяется целиком.
18. Возможны отклонения в цвете в разных партиях светодиодов. Цвет и интенсивность светодиода может меняться с течением времени.
19. Настоящий светодиодный прибор может использоваться только с прилагающимся сетевым блоком или стартером.
20. Данный продукт не предназначен для использования в цепях тока с затемнением. Он может управляться при помощи прилагемого пульта дистанционного управления.
21. Светильник с пультом дистанционного управления: Настоящим компания **“Briloner Leuchten“** подтверждает, что тип радиоустановки **“7195-016“** отвечает Директиве **“2014/53/EU“**.
    Полный текст заявления о соответствии ЕС приводится на сайте:
    www.briloner.com/984176-briloner-de-wAssets/img/konformitaetserklaerung/CE180323-d1.pdf
22. Данное изделие работает на частоте **“2,4 GHz“**, мощность передатчика составляет **“max. 10 mW“**.
23. Возможные функции прибора:
24. Посредством кнопки **“ON“** светильник можно включить с последним использованным коммутационным положением. При помощи кнопки **“OFF“** светильник выключается.
25. Посредством кнопки **“Whole Light“** светильник можно переключить на цветовую температуру прибл. **“4000K / 100%“**
26. Посредством кнопок **“Bright“** и **“Dim“** можно осуществлять плавное или ступенчатое затемнение светильника.
27. Посредством кнопок **“Cool“** и **“Warm“** можно осуществлять плавную или ступенчатую регулировку цветовой температуры светильника на холодно-белую или тепло-белую.
28. Посредством кнопки **“Night Light“** можно переключить светильник на очень низкую степень затемнения с цветовой температурой прибл. **“3000K“**.
29. Посредством кнопки **“Timer“** светильник выключается через прибл. **“30“** минут.
30. Посредством кнопки **“W/WW“** цветовую температуру светильника можно переключать с холодно-белой на тепло-белую**(3000K – 6500K – 4000K)**
31. Если управление прибором при помощи пульта дистанционного управления невозможно, вероятно, может потребоваться заново обучить прибор.
32. Прилагаемый пульт дистанционного управления можно настроить на сколько угодно продуктов одной и той же серии.
    Приемный модуль (Светильник) оснащен “4“ ячейками памяти. Таким образом, к одному приемному модулю можно присоединить “4“ пульта дистанционного управления. Если в радиомодуль ранее уже были записаны “4“ пульты дистанционного управления, то при дополнительных записях первые из имеющихся в памяти будут снова удалены.
    a. Программирование: Включить светильник настенным выключателем и сразу после этого нажать на кнопку **“ON“ “5 x“** раз в течение **“30“** секунды. Светильник подтверждает этот процесс посредством **"3 x"** вспышки.
    b. Удаление программы: Включить светильник настенным выключателем и сразу после этого нажать на кнопку **“ON“ “5 x“** раз в течение **“30“** секунды. Светильник подтверждает этот процесс посредством **"6 x"** вспышки.
33. Не выбрасывать батареи и аккумуляторы вместе с бытовыми отходами. В соответствии с постановлениями соответствующих официальных инстанций они должны утилизироваться в качестве особых отходов. Используйте для этого соответствующие места сбора батареек.
34. Управление светильником через внешний выключатель
35. Включение светильника при помощи внешнего светового выключателя после минимального отключения на прибл. **“5“** секунд происходит с цветовой температурой **“4000K / 100%“**.
36. Этот светильник оснащён электронным переключателем.
37. Это значит, что путем подачи и отключения сетевого напряжения можно управлять цветовой температурой источника света.
    а. 1 x Вкл → Произойдет включение с цветовой температурой “**4000K / 100%**“.
    б. 1 x Выкл- и в течение 1 сек. снова Вкл → Произойдет переключение на цветовую температуру “**6000K**“.
    в. 1 x Выкл- и в течение 1 сек. снова Вкл → Произойдет переключение на цветовую температуру “**3000K**“.
    г. Дальнейшее выключение и новое включение повторно ступенчато изменяет уровень яркости.
    д. После отключения более чем на **“10“** секунд цикл каждый раз начинается с первого уровня яркости.
38. Не имеет значения, каким образом производится отключение (обычный, проходной или перекрестный выключатель). Для переключения решающим является подача сетевого напряжения на источник света и отключение.
39. Настоящий светодиодный прибор может использоваться только с прилагающимся сетевым блоком или стартером.

Ενδείξεις ασφαλείας / Προτού αρχίσετε την εγκατάσταση ή τη θέση σε λειτουργία αυτού του προϊόντος, διαβάστε με προσοχή αυτές τις πληροφορίες. Φυλάξτε αυτές τις οδηγίες χρήσης για την περίπτωση που θα τις χρειαστείτε αργότερα.

1. Η εγκατάσταση των λυχνιών επιτρέπεται να γίνει μόνο από εξουσιοδοτημένους τεχνίτες σύμφωνα με τις εκάστοτε ισχύουσες ηλεκτρολογικές προδιαγραφές εγκατάστασης.
2. Ο κατασκευαστής δε φέρει ουδεμία ευθύνη για τραυματισμούς ή βλάβες, εφόσον προκύψουν από λανθασμένη χρήση των λυχνιών.
3. Η περιποίηση των λυχνιών περιορίζεται στην επιφάνειά τους. Σε καμιά περίπτωση δεν πρέπει να εισέλθει υγρασία στους χώρους των συνδέσεων ή στα μέρη από τα οποία διέρχεται ηλεκτρική τάση.
4. Προσοχή! Πριν από την έναρξη των εργασιών τοποθέτησης διακόψτε την τάση του ηλεκτρικού δικτύου – κλείστε την αυτόματη ασφάλεια ή βγάλτε την ασφάλεια. Ο διακόπτης να είναι κλειστός.
5. Προσοχή! Βεβαιωθείτε πριν την διάνοιξη των τρυπών στερέωσης, ότι δεν διέρχονται από το σημείο διάτρησης αγωγοί αερίου, νερού ή ρεύματος, οι οποίοι θα μπορούσαν να διατρηθούν ή να υποστούν ζημιά.
6. Κατά την τοποθέτηση της στερέωσης τοίχου ή οροφής πρέπει να προσέξετε να είναι το υλικό στερέωσης κατάλληλο για το υπόστρωμα και το τελευταίο να έχει την ανάλογη φέρουσα ικανότητα. Για λανθασμένη σύνδεση του προϊόντος με το εκάστοτε υπόστρωμα ο κατασκευαστής δεν μπορεί να αναλάβει καμία ευθύνη.
7. Το συμβολο του διεγραμμενου καδου απορριμματων στο προιον η στην συσκευασια σημαινει, οτι αυτο το προιον απαγορευεται να πεταχθει στα οικιακα απορριμματα. Αντι αυτου πρεπει το προιον μετα την ληξη της διαρκειας λειτουργιας του να επιφερθει σε ειδικο μερος συλλεξης ηλεκτρικων και ηλεκτρονικων συσκευων για ανακυκλωση. Σας παρακαλουμε πληροφοριθειτε για αυτο το μερος απο την αρμοδια δημοτικη διοικηση.
8. Κατηγορία προστασίας II ⧈. Αυτή η λυχνία έχει ιδιαίτερη μόνωση και δεν πρέπει να συνδεθεί με προστατευτικό αγωγό.
9. Χαρακτηρισμός των ακροδεκτών σύνδεσης: L = φάση N = ουδέτερος αγωγός ⏚ = προστατευτικός αγωγός.
10. Οι καλύπτρες των αγωγών για τα μέρη διέλευσης της τάσης πρέπει οπωσδήποτε να τοποθετηθούν.
11. Μην τοποθετείτε τη λυχνία σε υγρό ή αγώγιμο υπόστρωμα.
12. Σιγουρευτείτε ότι οι κατά την τοποθέτηση δε θα γίνει ζημιά σε αγωγούς.
13. Σύνδεση τύπου Y: Προς αποφυγή κινδύνων ο καταστραμμένος εξωτερικός εύκαμπτος αγωγός αυτού του φωτιστικού επιτρέπεται να αντικατασταθεί αποκλειστικά από τον κατασκευαστή, από τον αντιπρόσωπο παροχής σέρβις ή από άτομο με ανάλογη ειδίκευση.
14. Προσοχή! Τα μέρη των λυχνιών και οι λαμπτήρες μπορούν να φτάσουν κατά τη διάρκεια της λειτουργίας θερμοκρασίες άνω των >60°C και γι' αυτό δεν επιτρέπεται να αγγίζονται κατά τη διάρκεια της λειτουργίας.
15. Το φωτιστικό κατέχει τον βαθμό προστασίας **"IP20"** και είναι σχεδιασμένο αποκλειστικά για χρήση σε εσωτερικό χώρο ιδιωτικών οικοκυριών.
16. Μην κοιτάτε απευθείας στην πηγή φωτός (λαμπτήρα, LED κλπ.).
17. Η φωτιστική πηγή σε αυτό το φωτιστικό δεν μπορεί να αντικατασταθεί. Αν η φωτιστική πηγή έχει φτάσει στο τέλος της διάρκειας ζωής της, πρέπει να αντικαταστήσετε ολόκληρο το φωτιστικό.
18. Χρωματικές παρεκκλίσεις στα LED διαφορετικών φορτίων είναι δυνατές. Το φως χρώματος και η ένταση του φωτός των LED μπορεί να αλλοιωθεί επίσης σε συνάρτηση με την διάρκεια ζωής.
19. Το παρόν LED προϊόν επιτρέπεται να λειτουργήσει μόνο με το τροφοδοτικό ή το ηλεκτρικό έρμα (ballast) που το συνοδεύει.
20. Αυτό το προϊόν δεν είναι κατάλληλο για λειτουργία σε κυκλώματα ρεύματος με ρεοστάτες. Μπορεί να γίνει χειρισμός του με το εσωκλειόμενο τηλεχειριστήριο.
21. Φωτιστικό με τηλεχειριστήριο : Με το παρόν δηλώνεται **"Briloner Leuchten"**, ότι τύπος ασύρματης εγκατάστασης ανταποκρίνεται **"7195-016"** στην οδηγία **"2014/53/EU"**. Το πλήρες κείμενο της δήλωσης συμμόρφωσης ΕΕ είναι διαθέσιμη στην ακόλουθη διαδικτυακή διεύθυνση. **www.briloner.com/984176-briloner-de-wAssets/img/konformitaetserklaerung/CE180323-d1.pdf**
22. Το εσωκλειόμενο προϊόν λειτουργεί σε μια συχνότητα λειτουργίας **"2,4 GHz"** και μια ισχύ εκπομπής **"max. 10 mW"**.
23. Επιλεγόμενες λειτουργίες του προϊόντος:
24. Το πλήκτρο **"ON"** ανάβει την λάμπα με την τελευταία χρησιμοποιηθείσα θέση ζεύξης. Το πλήκτρο **"OFF"** σβήνει την λάμπα.
25. Το πλήκτρο **"Whole Light"** ανάβει την λάμπα με θερμοκρασία χρώματος περ. **"4000K / 100%"**.
26. Με τα πλήκτρα **"Bright"** και **"Dim"** μπορεί να ρυθμίζεται η φωτεινότητα της λάμπας σε πολλές βαθμίδες ή αδιαβάθμητα.
27. Με τα πλήκτρα **"Cool"**και **"Warm"** να ρυθμίζεται η θερμοκρασία χρώματος της λάμπας σε πολλές βαθμίδες ή αδιαβάθμητα στο ψυχρό λευκό ή στο θερμό λευκό.
28. Το πλήκτρο **"Night Light"** ανάβει την λάμπα σε μια πολύ χαμηλή βαθμίδα του ρυθμιστή φωτεινότητας με τη θερμοκρασία χρώματος των περ. **"3000K"**.
29. Το πλήκτρο **"Timer"** σβήνει την λάμπα μετά περ. **"30"** λεπτά.
30. Το πλήκτρο **"W/WW"** αλλάζει τη θερμοκρασία χρώματος της λάμπας από το ψυχρό λευκό στο θερμό λευκό και αντίστροφα **(3000K – 6500K – 4000K).**
31. Εάν ο χειρισμός του προϊόντος με το τηλεχειριστήριο δεν είναι δυνατός, τότε είναι πιθανό να πρέπει να επαναλάβει το προϊόν τη διαδικασία εκμάθησης.
32. Το εσωκλειόμενο τηλεχειριστήριο μπορεί αν το επιθυμεί να μάθει πολλά προϊόντα.
    Ο ασύρματος δέκτης (Φωτιστικό) διαθέτει "4" θέσεις μνήμης. Μπορούν έτσι να εκπαιδευτούν "4" τηλεχειριστήρια σε ένα δέκτη. Εάν στον δέκτη ραδιοφωνικού σήματος έχουν περάσει ήδη εκ των προτέρων τη διαδικασία εκμάθησης "4" τηλεχειριστήρια, τότε, στην περίπτωση πρόσθετων αποθηκεύσεων, το πρώτο από τα ήδη υπάρχοντα θα διαγραφεί από τη μνήμη. **a.** Εκμάθηση: Ενεργοποιήστε το φωτιστικό με τη βάση τοίχου και αμέσως μετά πιέστε τον διακόπτη **"ON"** σε ένα χρονικό **"30" "5 x"** πλαίσιο δευτερολέπτων. Το φωτιστικό επιβεβαιώνει τη διαδικασία με μια **"3 x"** λάμψη. **b.** Ξέχασμα: Ενεργοποιήστε το φωτιστικό με τη βάση τοίχου και αμέσως μετά πιέστε τον διακόπτη **"ON"** σε ένα χρονικό **"30" "5 x"** πλαίσιο δευτερολέπτων. Το φωτιστικό επιβεβαιώνει τη διαδικασία με μια **"6 x"** λάμψη.
33. Οι μπαταρίες ή επαναφορτιζόμενες μπαταρίες απαγορεύεται να καταλήξουν στα οικιακά απορρίμματα. Πρέπει να απορρίπτονται σύμφωνα με τις ρυθμίσεις των αρμόδιων υπηρεσιών ως ειδικά απορρίμματα. Χρησιμοποιείτε για αυτό τα υπάρχοντα σημεία συλλογής.
34. Χειρισμός του φωτιστικού με εξωτερικό διακόπτη
35. Η ενεργοποίηση του φωτιστικού με έναν εξωτερικό διακόπτη μετά από μια ελάχιστη διάρκεια απενεργοποίησης περ. **"5"** δευτερόλεπτα γίνεται με μια θερμοκρασία χρώματος **"4000K / 100%".**
36. Αυτός ο λαμπτήρας διαθέτει έναν ηλεκτρονικό ρυθμιστή.
37. Αυτό σημαίνει, ότι μπορεί να γίνει χειρισμός της θερμοκρασίας χρώματος του φωτιστικού μέσου μέσω ενεργο- και απενεργοποίησης της ονομαστικής τάσης.
    a. 1 x Εντός ➔ Ενεργοποιείται με μια θερμοκρασία χρώματος των "**4000K / 100%**". b. 1 x Εκτός και εντός 1 δευτ. εκ νέου εντός ➔ Μεταβαίνει σε μια θερμοκρασία χρώματος των "**6000K**". b. 1 x Εκτός και εντός 1 δευτ. εκ νέου εντός ➔ Μεταβαίνει σε μια θερμοκρασία χρώματος των "**3000K**". d. Περαιτέρω απενεργο- και πάλι ενεργοποίηση διατρέχει τα μεμονωμένα επίπεδα εκ νέου. e. Μετά από μια διάρκεια απενεργοποίησης περισσότερο από περ.**"10"** δευτερόλεπτα ξεκινάει ο κύκλος κάθε φορά πάλι από το πρώτο επίπεδο.
38. Δεν μας απασχολεί πως γίνεται η σύνδεση (εξωτερική, εναλλαγής ή σταυρωτή σύνδεση). Σημαντικό για την μετάπτωση είναι η σύνδεση και ο διαχωρισμός της ονομαστικής τάσης του φωτιστικού μέσου.
39. Το παρόν LED προϊόν επιτρέπεται να λειτουργήσει μόνο με το τροφοδοτικό ή το ηλεκτρικό έρμα (ballast) που το συνοδεύει.

Sigurnosne upute / Molimo vas pročitajte ove informacije pažljivo prije instalacije ili početka upotrebe ovog proizvoda. Sačuvajte ovo uputstvo za buduće potrebe.

1. Svjetiljke se smiju instalirati samo od strane ovlaštenih stručnjaka sukladno važećim propisima iz oblasti elektroinstalacija.
2. Proizvođač ne preuzima odgovornost za ozljede ili štete, koje su poslijedica neprikladne uporabe svjetiljke.
3. Čišćenje svjetiljki je ograničeno na površine. Pri tom nikakva vlaga a ne smije dospjeti na priključne dijelove ili dijelove koji vode na mrežni napon.
4. Pažnja! Prije početka postavljanja, strujni kabal isključite iz napona - Isključiti sigurnosni automat odnosno odvrnuti osigurač. Prekidač na „AUS".
5. Pažnja! Prije bušenja rupa za pričvršćivanje osigurajte da na mjestu bušenja ne dođe do bušenja plinovoda, vodovoda ili strujnih vodova ili do njihovog oštećenja.
6. Kod montiranja zidnih i stropnih pričvršćivača potrebno je paziti da je materijal za pričvršćivanje prikladan za podlogu i da je ona odgovarajuće nosivosti. Proizvođač ne može preuzeti odgovornost u slučaju nestručnog povezivanja proizvoda s dotičnom podlogom.
7. Simbol prekrižene korpe za otpatke na proizvodu ili pakiranju znači, kako se taj proizvod ne smije odlagati zajedno sa kućnim otpadom. Proizvod se na kraju svog životnog vijeka mora odnijeti u prijemnu stanicu za recikliranje električnih i elektroničkih uređaja. Molimo raspitajte se za to mjesto kod nadležne komunalne službe.
8. Sigurnosni razred II ⧈. Ova svjetiljka je posebno izolirana i ne smije se priključiti na uzemljenje.
9. Opis priključnih stezaljki: L = faza N = neutralni vodič ⏚ = uzemljenje.
10. Pokrivači i završene kapice za dijelove koji provode struju, načelno se moraju montirati.
11. Svjetiljku ne postavljati na vlažnu ili vodljivu površinu.
12. Osigurajte da se prilikom postavljanja uređaja ne oštete žice.
13. Vrsta priključka tip Y: Kako bi se izbjegle opasnosti, oštećeni vanjski fleksibilni vod ove svjetiljke se smije mijenjati isključivo od strane proizvođača, servisnog zastupnika ili nekog sličnog stručnjaka.
14. Pažnja! Dijelovi svjetiljke ili rasvjetna sredstva tokom rada mogu doseći temperature od preko 60°C te ih se tokom rada ne smije dodirivati.
15. Svjetiljka posjeduje stupanj zaštite **"IP20"** i predviđena je isključivo za upotrebu u unutrašnjosti privatnih kućanastava.
16. Ne gledati direktno u izvor svjetlosti (rasvjetno sredstvo, LED itd..).
17. Izvor svjetla ove svjetiljke ne može se zamijeniti. Kad izvor svjetla dosegne svoje trajanje, potrebno je zamijeniti cijelu svjetiljku.
18. Odstupanja u boji kod različitih LED-ova različitih punjenja su moguća. Boja i snaga svjetla LED-ova se ovisno o životnom vijeku može mijenjati.
19. Ovaj LED-proizvod se smije pokretati samo na priloženom napajanju ili predspojnom uređaju.
20. Ovaj proizvod nije namijenjen za rad u strujnim krugovima s regulatorom osvjetljenja. Istim moguće je upravljati pomoću priloženog daljinskog upravljača.
21. Svjetiljka sa daljinskim upravljačem: Ovime **"Briloner Leuchten"** izjavljuje da radiouređaj **"7195-016"** odgovara direktivi **"2014/53/EU"**. Potpuni tekst EU-izjave o sukladnosti dostupan je na slijedećoj internet adresi: **www.briloner.com/984176-briloner-de-wAssets/img/konformitaetserklaerung/CE180323-d1.pdf**
22. Priloženi proizvodi radi pri radnoj frekvenciji od **"2,4 GHz"** te sa snagom odašiljanja od **"max. 10 mW"**.
23. Funkcije artikla koje se mogu odabrati:
24. Tipka **"ON"** uključuje svjetiljku s posljednjom korištenom postavkom uključivanja. Tipka **"OFF"** isključuje svjetiljku.
25. Tipka **"Whole Light"** uključuje svjetiljku s temperaturom boje od **"4000K / 100%"**.
26. Tipkama **"Bright"** i **"Dim"** svjetiljku je moguće zamračiti i odmračiti u više stupnjeva ili kontinuirano.
27. Tipkama **"Cool"** i **"Warm"** moguće je postaviti temperaturu boje svjetiljke u više stupnjeva ili kontinuirano prema hladno.bijelo ili toplo-bijelo.
28. Tipka **"Night Light"** uključuje svjetiljku u jako niskom stupnju zamračenja s temperaturom boje od oko**"3000K"**.
29. Tipka **"Timer"** isključuje svjetiljku nakon oko**"30"** minuta.
301. Tipka **"W/WW"** prebacuje temperaturu boje svjetiljke između hladno-bijelo i toplo-bijelo **(3000K – 6500K – 4000K).**
31. Ukoliko nije moguće upravljanje proizvodom daljinskim upravljačem, tada može biti moguće da je proizvod iznova potrebno podučiti.
32. Priloženi daljinski upravljač moguće je postaviti na bezbroj proizvoda iste serije.
    Radioprijemnik (Svjetiljka) "4" ima na raspolaganju mjesta za pohranjivanje. Time se mogu provesti dva daljinska upravljača na jednom prijemniku "4". Ukoliko su na radio prijemniku već prije "4" podučene upute za daljinsko upravljanje, kod dodatnih će se pohrana obrisati prva od već postojećih iz memorije. **a.** Postavljanje: Uključiti lampicu sa zidnim prekidačem te neposredno nakon toga počevši unutar vremenskog prozora od **" 30"** sekunde **"5 x"** stisnuti tipku **"ON"**. Lampica će bljeskanjem **"3 x"** potvrditi postupak. **b.** Vraćanje na prijašnje postavke: Uključiti lampicu sa zidnim prekidačem te neposredno nakon toga počevši unutar vremenskog prozora od **" 30"** sekunde **"5 x"** stisnuti tipku **"ON"**. Lampica će bljeskanjem **"6 x"** potvrditi postupak.
33. Baterije i akumulatori se ne smiju oldagati sa kućnim otpadom. One se moraju, sukladno odredbama nadležnih tijela, odložiti kao posebni otpad. Za to koristite predviđena mjesta prikupljanja.
34. Upravljanje svjetiljke putem eksternog prekidača za svjetlo.
35. Uključivanje svjetiljke pomoću vanjskog prekidača za svijetlo nakon najmanjeg trajanja isključivanja od cca. **"5"** sekundi uslijedit će pri temperaturi boje od **"4000K / 100%"**.
36. Ova svjetiljka je opremljena sa elektronskim prekidačem.
37. To znači da se temperaturom boje rasvjetnog tijela može upravljati uključivanjem i isključivanjem mrežnog napona.
    a. 1 x uklj ➔ Uključuje se s temperaturom boje od "**4000K / 100%**". b. 1 x isklj- i unutar 1 sek opet uklj ➔ Prebacuje se na temperaturu boje od "**6000K**". c. 1 x isklj- i unutar 1 sek opet uklj ➔ Prebacuje se na temperaturu boje od"**3000K**". d. Daljnje isključivanje i ponovno uključivanje pojedinih stupnjeva protječe ponavljanjem. e. Nakon trahjanja isključivanja od više od oko**"10"** sekundi ciklus svaki put počinje iznova od prvog stupnja.
38. Nije važno čime se uključuje (isklop, izmjenični prekidač i križni prekidač). Odlučujuće za prebacivanje je povezivanje i razdvajanje mrežnog napona od rasvjetnog tijela.
39. Ovaj LED-proizvod se smije pokretati samo na priloženom napajanju ili predspojnom uređaju.

Sigurnosna uputstva / Molimo Vas pročitajte pažljivo ove informacije pre nego što nastavite instalacijom ili puštanjem u rad ovog proizvoda. Sačuvajte ovo uputstvo za upotrebu za kasniju upotrebu.

1. Svetiljke je dozvoljeno da instalira samo stručno osoblje prema važećim propisima o elektro instalacijama.
2. Proizvođač ne preuzima nikakvu odgovornost za povrede ili štetu nastalu usled nestručnog rukovanja svetiljkom.
3. Održavanje svetiljki je ograničeno na njihovo površinu. Pri tome ne sme nikakva vlažnost da prodre u priključne prostore ili u delove pod strujnim naponom.
4. Pažnja! Pre početka radova na montaži potrebno je isključiti napajanje strujnog voda - isključite napajanje na sklopki, odn. izvucite osigurač. Prekidač je na „Isklj." (AUS).
5. Pažnja! Pre bušenja otvora za pričvršćivanje proverite da na mestu bušenja ne može doći do oštećenja vodova za gas, vodu ili struju.
6. Kod montaže konzole za zid ili plafon potrebno je obratiti pažnju da materijal za pričvršćivanje podesan za dotičnu podlogu i da poseduje odgovarajuću nosivost. U slučaju nestručnog načina povezivanja artikla sa dotičnom podlogom proizvođač neće preuzeti nikakvu odgovornost.
7. Znak sa precrtanim kontejnerom za otpad na proizvodu ili pakovanju označava da proizvod ne sme da se ukloni sa otpadom iz domaćinstva. Proizvod mora da se nakon veka trajanja dostavi mestu za reciklažu električnog i elektronskog otpada. Molimo Vas informišite se o tome kod vaše lokalne komunalne službe.
8. Zaštitna kategorija II ⧈. Ova svetiljka ima posebnu izolaciju i ne sme da se priključi na zaštitni vod.
9. Oznake na priključnim stezaljkama: L = faza N = nula ⏚ = zaštitni provodnik.
10. Uvek je potrebno postaviti pokrivne i završne kapice za potrebe zaštite delova koji provode strujni napon.
11. Nikada nemojte svetiljku da ostavljate na vlažnoj ili provodljivoj podlozi.
12. Obezbedite da ne može da dođe do oštećivanja vodova kod montaže.
13. Tip priključka Y: Kako bi se izbeglo da dođe do nastanka opasnosti dozvoljeno je da se spoljni fleksibilni vod ove svetiljke zameni isključivo od strane proizvođača, ovlašćenog servisera ili od strane sličnog stručnog lica.
14. Pažnja! Delovi svetiljke i sijalice mogu tokom rada dostignu da temperaturu od >60°C tako da nije dozvoljeno da se dodiruju tokom rada.
15. Svetiljka poseduje stepen zaštite **"IP20"** i isključivo je predviđena za upotrebu u unutrašnjim prostorijama privatnih domaćinstava.
16. Nikada ne gledati direktno u izvor svetlosti (sijalica, LED itd.).
17. Izvor svetla ove svetiljke ne može da se zameni. Kada je izvor svetlosti dostigao kraj veka trajanja potrebno je zameniti kompletnu svetiljku.
18. Odstupanja u boji LED moguća su kod različitih serija. Boja i jačina LED se takođe menja tokom veka trajanja.
19. Ovaj LED artikal je dozvoljeno koristiti sa priloženim adapterom za struju ili ispred uključenim uređajem.
20. Ovaj artikal ne može da se koristi u strujnim kolima koji mogu da se dimuju. Njime može da se upravlja sa priloženim daljinskim upravljačem.
21. Svetiljka sa daljinskim upravljačem: Ovim **"Briloner Leuchten"** izjavljuje da je tip radio emitera **"7195-016"** u skladu sa smernicom **"2014/53/EU"**. Ceo tekst EU izjave u usklađenosti se nalazi na sledećoj internet adresi: **www.briloner.com/984176-briloner-de-wAssets/img/konformitaetserklaerung/CE180323-d1.pdf**
22. Priloženi proizvod ima radnu frekvenciju odn **"2,4 GHz"** i emisionom snagom od **"max. 10 mW"**.
23. Funkije artikla koje je moguće izabrati.:
24. Dugme "**ON**" uključuje lampu na poslednje korišćenoj poziciji uključivanja. Dugme "**OFF**" isključuje lampu.
25. Dugme "**Whole Light**" uključuje lampu sa temperaturom boje od oko "**4000K / 100%**".
26. Dugmadima "**Bright**" i "**Dim**" omogućeno je prigušivanje ili pojačavanje svetlosti u više koraka ili bestepeno.
27. Dugmadima "**Cool**" i "**Warm**" omogućeno je podešavanje temperature boje u više koraka ili bestepeno prema hladno bela ili toplo bela.
28. Dugme "**Night Light**" uključuje lampu sa veoma niskim stepenom prigušene svetlosti i sa temperaturom boje od oko "**3000K**".
29. Dugme "**Timer**" isključuje lampu nakon pribl. "**30**" minuta.
30. Dugme "**W/WW**" prebacuje režim temperature boje između hladno bela i toplo bela.
31. Ako kontrola proizvod sa daljinskim upravljačem nije moguća, onda je moguće da se proizvod mora ponovo podučiti.
32. Priloženi daljinski upravljač može da se koristi sa bilo kojim brojem artikala iste serije.
    Radio prijemnik (Svetiljka) ima "4" memorijska mesta. Tako da je moguće "4" daljinska upravljača podesiti na prijemnik. Ukoliko su prethodno na daljinskim upravljačima podučena "4" daljinska upravljača, kod dodatnih memorisanja će prvi od postojećih biti izbrisan iz memorije. **a.** Konekcija: Uključite svetiljku na zidnom prekidaču i odmah nakon toga pritisnite taster **"ON"** u roku od **"30"** sekundi **"5 x"**. Svetiljka potvrđuje postupak "**3 x**" kratkim paljenjem. **b.** :Diskonekcija: Uključite svetiljku na zidnom prekidaču i odmah nakon toga pritisnite taster **"ON"** u roku od **"30"** sekundi **"5 x"**. Svetiljka potvrđuje postupak "**6 x**" kratkim paljenjem.
33. Baterije i akumulatori ne smeju da se odlažu u kućni otpad. Oni se moraju ukloniti prema propisima nadležnih službi kao specijalni otpad. Za tu namenu koristite odgovarajuća mesta za sakupljanje.
34. Upravljanje svetiljkom putem eksternog prekidača za svetlo.
35. Uključivanje svetiljke eksternim prekidačem sa minimalnim vremenom isključivanja od oko **„5"** sekundi se obavlja sa temperaturom boje od **"4000K / 100%".**
36. Svetiljka je opremljena elektronskim preklopnikom.
37. To znači da je moguće temperaturom boje svetiljke upravljati uključivanje i isključivanjem napona.
    a. 1 x uklj.➔ Uključuje se temperatura boje od "**4000K / 100%**". b. 1 x isklj. i u roku od 1 sek. ponovno uklj ➔ Vrši se prebacivanje na temperaturu boje od "**6000K**". b. 1 x isklj. i u roku od 1 sek. ponovno uklj ➔ Vrši se prebacivanje na temperaturu boje od "**3000K**". d. Ponovnim uključivanjem i isključivanje ponovo se prelaze stepeni. e. Nakon isključivanja koje traje duže od oko **"10"** sekundi ciklu počinje opet od prvog stepena
38. Nije važno na koji način se vrši prebacivanje (isključivanje, naizmenično uključivanje, unakrsno uključivanje). Odlučujuće za prebacivanje je povezivanje i razdvajanje strujnog napona sa svetiljke.
39. Ovaj LED artikal je dozvoljeno koristiti sa priloženim adapterom za struju ili ispred uključenim uređajem.

(MK) Упатства за безбедност / Ве молиме прочитајте ги внимателно овие информации пред да започнете со монтирање или со ракување со овој производ. Зачувајте го ова упатство за употреба за понатамошно консултирање.

1. Светилките смеат да бидат инсталирани само од страна на овластени лица во согласност со важечките правила за електроинсталација.
2. Производителот не презема никаква одговорност за какви било повреди или штети кои можат да настанат како резултат на неправилна употреба на светилката.
3. Одржувањето на светилките е ограничено само на површината на светилките. Притоа, во коморите на приклучокот или проводничките делови до мрежниот напон не смее да навлезе влага.
4. Внимание! Пред да започнете со монтажата, исклучете го напонот на електричната мрежа: исклучете го автоматскиот осигурувач или одвртете го механичкиот осигурувачот. Прекинувачот поставете го на “AUS”.
5. Внимание! Пред дупчење на дупките за прицврстување, осигурајте се дека на местата за дупчење нема проводници за гас, вода или струја, кои можат да се продупчат или оштетат.
6. При монтажа на ѕид или таван, да се внимава дали материјалот за прицврстување е соодветен за подлогата и дали има соодветни карактеристики за држење на товар. За несоодветно прицврстување на артиклот на одредена подлога, производителот не презема никаква одговорност.
7. ⧗ Симболот на прецртана корпа за отпадоци на производот или на неговото пакување укажува дека овој производ не смее да се отстранува со домашниот отпад. Наместо тоа, при дотраеност производот треба да се однесе на собирно место за рециклирање на електрична и електронска опрема. Ве молиме во врска со ова прашање контактирајте ја вашата локална општинската администрација.
8. Класа на заштита II ⧈. Оваа светилка е изолирана посебно и не мора да биде поврзана со заштитен проводник.
9. Утврдување на клемите за поврзување: L = фаза N = неутрален проводник (нула) ⏚ = заземјување.
10. Покривните заштити и крајните поклопци за проводливите делови на електричната мрежа начелно мора да се постават.
11. Светилката да не се монтира на влажна или проводлива подлога.
12. Внимавајте жиците да не се оштетат при монтажата.
13. Тип на приклучок Y: За избегнување опасности, оштетената надворешна флексибилна жица на оваа светилка мора да се замени исклучиво од страна на производителот, неговиот сервисен претставник или сличен професионалец.
14. Внимание! За време на употреба, делови од светилката и сијалицата може да се загреат до температура >60°C и затоа не смеат да се допираат додека се вклучени.
15. Светилката има степен на заштита **“IP20“** и е исклучиво наменета за внатрешна употреба во приватни домаќинства.
16. Не гледајте директно во изворот на светлина (сијалица, LED диода, итн.).
17. Сијалицата на оваа светилка не може да биде заменета. Ако на сијалицата ѝ истече животниот век, целата сијалица мора да се замени.
18. Можни се разлики во бојата на LED диодите од различни серии. Бојата и јачината на светлината на LED диодите можат да се разликуваат и во зависност од нивнот животен век.
19. Овие LED-артикли може да се користат единствено со приложениот адаптер или регулатор на напонот на струја.
20. Овој артикл не е наменет за работа со струјни кола со затемнување. Тој може да се управува со приложениот далечински управувач.
21. Светилка со далечинско управување: Со ова **“Briloner Leuchten“** изјавува дека типот на радио опрема **“7195-016“** е според регулативата **“2014/53/EU“**.
    Целосниот текст на декларацијата на ЕУ за сообразност е достапен на следнава веб-адреса:
    www.briloner.com/984176-briloner-de-wAssets/img/konformitaetserklaerung/CE180323-d1.pdf
22. Приложениот производ работи со фреквенција од **“2,4 GHz“** и моќност од **“max. 10 mW“**.
23. Можност за избор на функциите на артиклот:
24. Со копчето **“ON“** светилката се вклучува со последно употребените поставки. Со копчето **“OFF“** светилката се исклучува.
25. Со копчето **“Whole Light“** светилката се вклучува со температура на боја од приб. **“4000K / 100%“**.
26. Со копчињата **“Bright“** и **“Dim“** светилката се засилува или затемнува во неколку фази или без фази.
27. Со копчињата **“Cool“** и **“Warm“** температурата на боја на светилката се подесува кон ладно-бела или топло-бела во неколку фази или без фази.
28. Со копчето **“Night Light“** светилката се вклучува со многу ниско ниво на затемнување, со температура на боја од приб. **“3000K“**.
29. Со копчето**“Timer“** светилката се исклучува по приб. **“30“** минути.
30. Со копчето **“W/WW“** температурата на боја на светилката се менува од ладно-бела во топло-бела и обратно **(3000K – 6500K – 4000K).**
31. Доколку со артиклот не е можно да се управува со далечинското управување, тогаш можно е да мора артиклот одново да се програмира.
32. Приложениот далечински управувач може да се програмира за многу артикли од истава серија.
    Безжичниот приемник (Светилка) има “4“ места за меморирање. Со тоа е овозможено да се зачуваат “4“ далечински команди на приемникот. Доколку веќе се програмирани **“5“** далечински управувачи на безжичниот приемник, при додатни зачувувања мора да се избрише првиот од зачуваните.
    a. Програмирање: Вклучете ја светилката преку прекинувачот на ѕидот и веднаш потоа притиснете го копчето **“ON“** во временска рамка од **“30“** секунда **“5 x“** пати. Светилката ќе го потврди процесот со едно "**3 x**" светнување. Преку овој процес ќе се избришат програмираните далечински контроли на светилките.
    b. Бришење на програмираното: Вклучете ја светилката преку прекинувачот на ѕидот и веднаш потоа притиснете го копчето **“ON“** во временска рамка од **“30“** секунда **“6 x“** пати. Светилката ќе го потврди процесот со едно "**6 x**" светнување.
33. Батериите или соларните батерии не смеат да се фрлаат во домашниот отпад. Тие мора да се отстранат како опасен отпад според одредбите од важечките закони. За тоа користете ги насначените места за собирање.
34. Управување со светилката преку надворешен прекинувач.
35. Вклучувањето на светилката со надворешен прекинувач по минимално време на состојба на исклучено од приб. **“5“** секунди се врши со температура на боја од **“4000K / 100%“**.
36. Оваа светилка е опремена со електронски прекинувач.
37. Тоа значи дека бојата на температурата на светилката се управува преку вклучување и исклучување на светилката од напојувањето.
    а. 1 x **ON** ➔ Вклучување со боја на температурата од “**4000K / 100%**“.
    б. 1 x **OFF** и за 1 сек. повторно **ON** ➔ Вклучување на боја на температурата од “**6000K**“.
    в. 1 x **OFF** и за 1 сек. повторно **ON** ➔ Вклучување на боја на температурата од “**3000K**“.
    г. Со понатамошни вклучувања и исклучувања повторно се поминува низ индивидуалните фази.
    д. По време во исклучена состојба подолго од приб.**“10“** секунди, циклусот повторно започнува од првата фаза.
38. Нема разлика какво е вклучувањето (исклучување, наизменично вклучување или накрсно вклучување). Клучно за вклучувањето и исклучувањето е поврзувањето или разделувањето на светилката од напојувањето.
39. Овие LED-артикли може да се користат единствено со приложениот адаптер или регулатор на напонот на струја.

(RKS) Sigurim / Ju lusim që para se të filloni me instalimin apo operimin e këtij produktit të lexoni me vëmendje këtë informacion . Ju lusim që ta ruani udhëzimin me qëllim që të mundeni më vonë sërish të lexoni.

1. Llambat guxojnë të jenë të instaluar vetëm nga personeli kompetent sipas udhëzimeve të instalimit elektrik.
2. Prodhuesi nuk merr përgjegjësinë për dëmet apo lëndimet të cilat janë krijuar nga mos përdorimi i drejtë i llambave.
3. Mirëmbajtja e llambave bëhet vetëm në pjesën e jashtme. Nuk guxon të hyn lagështi në vendin e kyçjes apo tek fuqia elektrike.
4. Kujdes! Para se të nisni me punën e montimit fuqia elektrike të jetë pa ngarkesa- kyçeni automatin e sigurimit gjegjësisht rrotulloni siguresën. Ndërprerësin vendosni në “FIKJE” .
5. Kujdes! Para se të filloni të shponi vrimat e përforcimit sigurohuni që të mos dëmtoni apo shponi gypat përcjellëse të gazit, ujit apo rrymës.
6. Gjatë montimit të përforcuesit të murit apo tavanit duhet pasur kujdes që materiali i nënshtresës së përforcimit të jetë i përshtatshëm dhe të ketë mbajtje të përshtatshëm. Për çdo lidhshmëri të gabueshme të artikullit me nënshtresën e përforcimit nga ana e prodhuesit nuk merret asnjë përgjegjësi.
7. ⧗ Simboli me iks mbi shportën e mbeturinave e këtij produktit apo paketimit e ka kuptimin se, ky produkt nuk guxon të hudhet në mbetura të shtëpisë. Produkti do të duhej në fund të skadimit të përdorimit të tij të dërgohet ne vendin për pranimin e reciklimit për aparatet elektrike dhe elektronike. Ju lusim pytni në administratën përkatëse komunale për këtë.
8. Kategoria e mbrojtjes II ⧈. Kjo llambë është e izoluar dhe nuk guxon të jetë e lidhur në përçuesin mbrojtës.
9. Përshkrimi i terminaleve: L = Fazë N =përçuesi neutral ⏚ = përçuesi mbrojtës.
10. Kapaku i mbulimit dhe kapaku i fundit për fuqinë elektriket duhet të jenë mirë të montuar.
11. Llamba nuk guxon të jetë e montuar në kate të njomë apo përçuese.
12. Sigurohuni që përçuesit gjatë montimit të mos dëmtohen.
13. Lloji i lidhjes i tipit Y: Që t'i shmangeni rrezikut preferohet që pjesa e jashtme e dëmtuar e përçuesit fleksibël të kësaj llambe të bëhet kryesisht nga prodhuesi, përfaqësuesit e tij të servisimit apo edhe ndonjë tjetër mjeshtër që njihet me këtë punë.
14. Kujdes! Pjesët e llambës dhe mjetet e llambës gjatë punës së tyre mund të arrijnë temperaturën prej >60°C andaj dhe gjatë punës nuk guxoni të prekni.
15. LLamba ka shkallën e mbrojtjes **“IP20“** dhe është kryesisht për përdorimin në ambientet e brendshme shtëpiake.
16. Mos shikoni drejt për drejt tek burimi i dritës (mjeti ndriçues, LED etj.) .
17. Burimi i ndriçimit të kësaj llambe nuk mund të zëvendësohet. Kur burimi i ndriçimit ka arritur përfundimin e afatit të ndriçimit, do të duhej që të zëvendësohet e tërë llamba komplet.
18. Janë të mundshme ndryshime të ngjyrës tek LEDe ndryshme Chargen. Ngjyrat e ndriçimit dhe forca e zërit e LED ndryshojnë duke u varur nga afati i kohëzgjatjes së përdorimit.
19. Këto artikuj të LED-it mund të operojnë vetëm tek fuqia elektrike apo tek aparatet me ballast.
20. Ky artikull nuk është i përshtatshëm për operacionin me qarkullim të zbehur të rrymës.Ai mund të dirigjohet përmes përdorimit të opcionit të dëshiruar në telekomandë.
21. Llamba me telekomandë : Me këtë deklaron **“Briloner Leuchten”,** se pajisja e llojit **“7195-016”** përputhet me normat e “2014/53EU“.
    Tekstsin e plotë nga Deklarata e konformitetit të Bashkimit Europian mund ta sharkoni në internet adresën:
    www.briloner.com/984176-briloner-de-wAssets/img/konformitaetserklaerung/CE180323-d1.pdf
22. Produkti i bashkëngjitur punon me një frekuencë funksionale prej **“2,4 GHz“** dhe me një kapacitet transmisioni maksimumi prej **“max. 10 mW“.**
23. Funksionet e zgjedhëshme të artikullit :
24. Butoni **“ON“** ndez dritën me pozitë të ndezjes së fundit të përdorimit. Butoni**“OFF“** e fik dritën.
25. Butoni **“Whole Light“** ndez dritat me një temperaturë të ngjyrave prej rreth **“4000K / 100%“**.
26. Me butonat **“Bright“** dhe **“Dim“** drita mund të ndizen në nivele të ndryshme apo dhe pa nivel ndriçim apo zbehje.
27. Me butonat **“Cool“** dhe **“Warm“** mund të bëhet kurdisja e temperaturës së ngjyrave të dritës në nivele të ndryshme apo pa nivel në ftohtë-bardh apo nxehtë-bardh..
28. Butoni **“Night Light“** ndez dritën në një nivel shumë të ulët të ndriçim me një temperaturë të ngjyrës prej rreth **„3000K“**.
29. Butoni **“Timer“** fik dritën pas rreth **„30“** minutave.
30. Butoni **“W/WW“** ndryshon temperaturën e ngjyrave ndërmjet fohtë-bardh dhe nxehtë-bardhë **(3000K – 6500K – 4000K).**
31. Në rast se komandimi i artikullit nuk është i mundur me telekomandë, atëhere mundet që përdorimi i artikullit të mësohet nga e para.
32. Telekomandën mundeni ta lidhni në shumë artikuj të tjerë të cilët janë të serisë së njejtë.
    Pranuesi i valëve (Llamba) ka “4“ hapërsira për ruajtje në dispozicion. Kështu që munden “4“ telekomandues të kurdisen në një pranues. Në rast se telekomandat **„4“** janë mësuar më parë në marrësin e radios, e para e atyre ekzistuese do të fshihet nga memoria kur të bëhën ruajtje të tjera shtesë.
    a. Kurdisja: Llambën të ndezni me prizë elektrike në mur dhe më pas të shtypni butonin **“ON“** duke nisur e me një afat kohor prej **“30“** Sekondave deri **“5 x“.** Llamba do të ju konfirmon përmes "**3 x**" blicimit.
    b. Çkurdisja: Llambën të ndezni me prizë elektrike në mur dhe më pas të shtypni butonin **“ON“** duke nisur e me një afat kohor prej **“30“** Sekondave deri **“5 x“.** Llamba do të ju konfirmon përmes "**6 x**" blicimit.
33. Bateritë apo akut nuk guxoni t'i hidhni tek mbeturinat shtëpiake. Ato duhen të menjanohen sipas përcaktimeve nga ana e administratës përkatëse lidhur me mbeturinat e veçanta. Përdorni për këtë, vendin përkatës të mbledhjes.
34. Dirigjimi i llambës përmes një ndërprerës të jashtme për ndriçim
35. Ndezja e dritave me një çelës të jashtëm drite pas një kohëzgjatjeje fikjeje minimumi prej gati **“5“** sekondash bëhet me një temperaturë ngjyrimi prej **“4000K / 100%“.**
36. Kjo llambë është e pajisur me një ndërprerës elektronike.
37. Do të thotë, që temperatura e ngjyrës e mjetit të ndriüimit nëpërmjet të ndezjes dhe fikjes së tensionit të rrymës mund të drejtohet.
    a. 1 x Ndezje ➔ Do të ndezet me një temperatur e ngjyres prej **“4000K / 100%“.**
    b. 1 x Fikje dhe brenda 1 sekonde përsëri e ndez ➔ Do të ndezet me një temperatur e ngjyres prej **“6000K“.**
    c. 1 x Fikje- dhe brenda 1 sekonde përsëri e ndez ➔ Do të ndezet me një temperatur e ngjyres prej **“3000K“.**
    d. Më tej fikje dhe ndezje e sërishme tejkalon secilin shkallë përsëri.
    e. Pas një fikje me kohëzgjatje më shumë se rreth **“10“** sekondash fillon cikli çdo herë nga shkalla e parë.
38. Nuk është e rëndësishme, me çka do të ndezet (Fikja, shkëmbimi ose ndezja e kryqëzuar). E rëndësishme për fikjen është që lidhja dhe ndarja e tensionit të rrymës elektrike nga mjeti i ndriçimit.
39. Këto artikuj të LED-it mund të operojnë vetëm tek fuqia elektrike apo tek aparatet me ballast.

BRILONER

CE

KONFORMITÄTSERKLÄRUNG / DECLARATION OF CONFORMITIY
DECLARATION DE CONFORMITE

Wir / We / Nous

Briloner Leuchten GmbH & Co KG
Im Kissen 2, 59929 Brilon

erklären in alleiniger Verantwortung, dass
declare on our own resposibility that
déclarons sous notre propre responsabilité que

das Produkt / the device / le dispositif

Ortsfeste Leuchten für allgemeine Zwecke Fixed general purpose luminaires Luminaires fixes à usage général

Type / Type or model / type ou modél

7194-016	7195-016	7196-016	7167-016

allen Anforderungen der folgenden Richtlinien und Verordnungen
Meets all the requirements of the following Directives and Regulations
Répondent aux exigences des directives et Règlements

Richtlinien	2014/53/EU	2014/35/EU	2009/125/EG	Verordnung	244/2009	1194/2012
Directives	2014/53/EU	2014/35/EU	2009/125/EC	Regulation	244/2009	1194/2012
Directives	2014/53/UE	2014/35/UE	2009/125/CE	Réglement	244/2009	1194/2012

entsprechen.

Angewandte harmonisierte Normen:
Applied harmonized standards:
Normes harmonisées appliquées:

EN55015:2013+A1:2015
EN61547:2009
EN301 489-1 V2.2.0:2017
EN301 489-3 V2.1.1:2017
EN300 328 V2.1.1:2017

EN60598-1:2015
EN60598-2-1:1989
EN62031:2008+A2:2015
EN61347-2-13:2014
EN62493:2015
EN62471:2008

BRILONER

CE

Der oben beschriebene Gegenstand der Erklärung erfüllt die Vorschriften der Richtlinie 2011/65/EU des Europäischen Parlaments und des Rates vom 8. Juni 2011 zur Beschränkung der Verwendung bestimmter gefährlicher Stoffe in Elektro- und Elektronikgeräten

The object of the declaration described above is in conformity with Directive 2011/65/EU of the European Parliament and of the Council of 8 June 2011 on the restriction of the use of certain hazardous substances in electrical and electronic equipment

L'objet de la déclaration décrit ci-dessus est conforme à la directive 2011/65/UE du Parlement européen et du Conseil du 8 juin 2011 relative à la limitation de l'utilisation de certaines substances dangereuses dans les équipements électriques et électroniques

Angewandte harmonisierte Norm: EN50581:2012
Applied harmonized standard:
Norme harmonisées appliquées:

Unterzeichnet für und im Namen von:

Signed for and on behalf of:

Signé par et au nom de:

Briloner Leuchten GmbH & Co KG
Im Kissen 2, 59929 Brilon

Brilon, den 23. März 2018

S. Schröder (technischer Leiter)