MAL 7209_7210

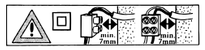

(D) Montageanleitung
(E) Instrucciones de montaje
(FIN) Asennusohje
(SK) Návod na použitie
(P) Instruções de montagem
(RUS) Инструкция по монтажу
(MK) Упатството за монтирање
(GB) Mounting instructions
(DK) Montageanledning
(NL) Montageaanwijzing
(SLO) Montazno navodilo
(TR) Montaj talimati
(GR) Συναρμολογησης
(HR) Udhëzim për instalim
(F) Instruction de montage
(S) Monteringsinstruktion
(PL) Instrukja montażu
(H) Szerelési utasítás
(LV) Montāžas instrukcija
(HR) Uputstvo za postavljanje
(I) Istruzioni di montaggio
(N) Montasjeveiledning
(CZ) ávod k montáži
(RO) Instrucţiunile de montaj
(BG) Ръководство за монтаж
(SRB) Uputstvo za montažu

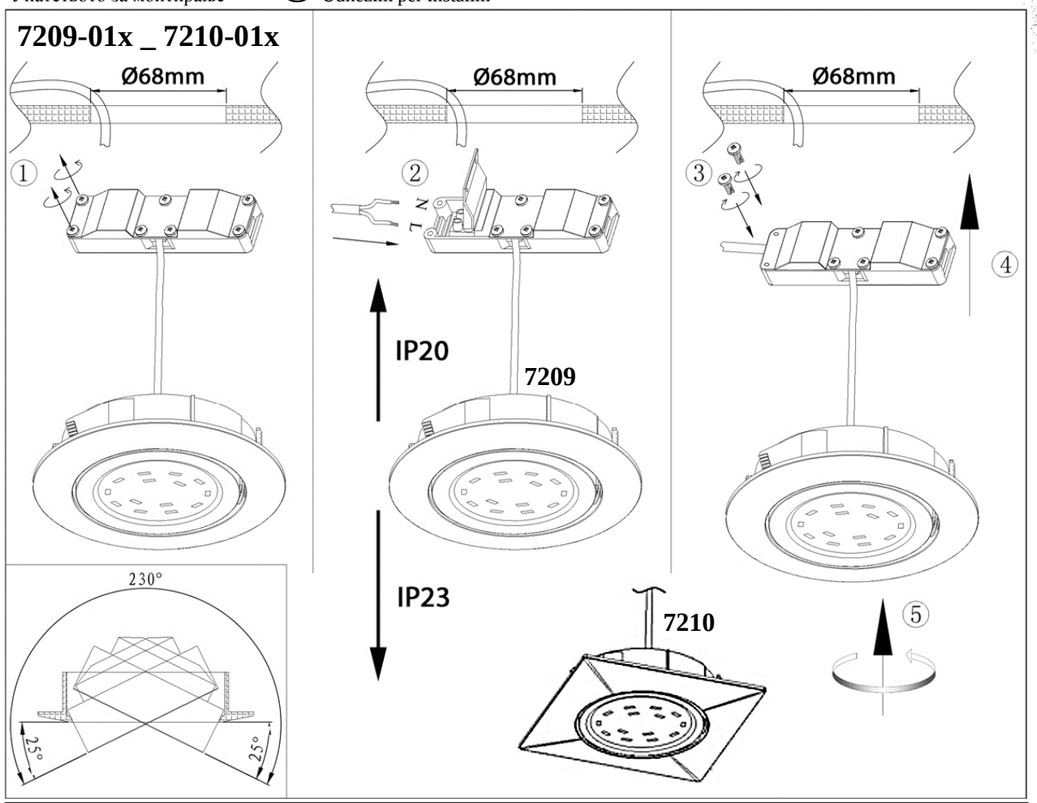

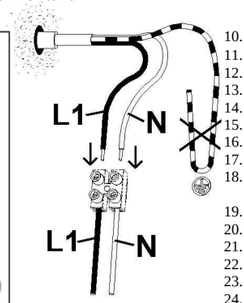

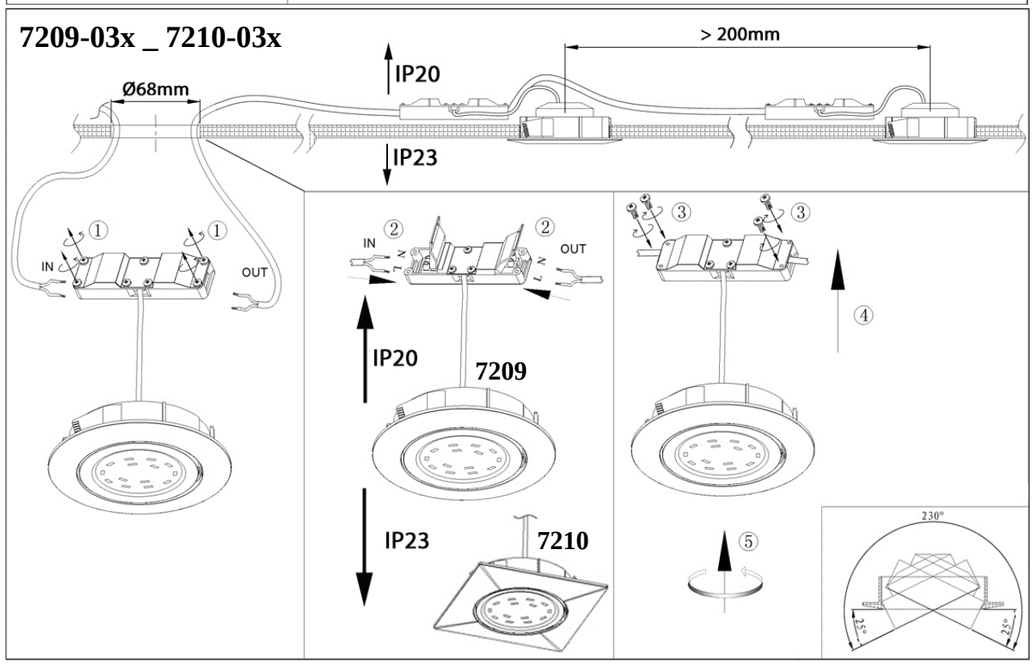

(D) Sicherheitshinweise / Bitte lesen Sie diese Informationen sorgfältig durch, bevor Sie mit der Installation oder Inbetriebnahme dieses Produkts beginnen. Heben Sie diese Gebrauchsanweisung für spätere Zwecke gut auf.

1. Die Leuchten dürfen nur von autorisiertem Fachpersonal nach den jeweils geltenden Elektro- Installationsvorschriften installiert werden.
2. Der Hersteller übernimmt keine Verantwortung für Verletzungen oder Schäden, die Folge eines unsachgemäßen Gebrauchs der Leuchte sind.
3. Die Pflege von Leuchten beschränkt sich auf die Oberflächen. Dabei darf keine Feuchtigkeit in Anschlussräume oder an Netzspannung führende Teile gelangen.
4. Achtung! Vor Beginn der Montagearbeiten die Netzleitung spannungsfrei schalten – Sicherungsautomat ausschalten bzw. Sicherung heraus drehen. Schalter auf “AUS”.
5. Die Leuchte besitzt den Schutzgrad **“IP23“** und ist ausschließlich für den Einsatz im Innenbereich von privaten Haushalten vorgesehen.
6. Schutzgrad **“IP23“** gilt nur für den sichtbaren Bereich der Leuchte im eingebauten Zustand.
7. Schutzgrad **“IP20“** gilt für den nicht sichtbaren Bereich der Leuchte im eingebauten Zustand.
8. IP - Schutzgrad gilt nur für Deckenmontage.
9. Das Symbol der durchgestrichenen Mülltonne auf dem Produkt oder der Verpackung bedeutet, dass dieses Produkt nicht mit dem Hausmüll entsorgt werden darf. Das Produkt muss stattdessen am Ende seiner Lebensdauer zu einer Annahmestelle für das Recycling von elektrischen und elektronischen Geräten gebracht werden. Bitte erfragen Sie diese Stelle bei Ihrer zuständigen kommunalen Verwaltung.
10. Schutzklasse II ⧈ . Diese Leuchte ist besonders isoliert und darf nicht an einen Schutzleiter angeschlossen werden.
11. Bezeichnung der Anschlussklemmen: L = Phase N = Neutralleiter ⏚ = Schutzleiter.
12. Leuchte nicht auf feuchtem oder leitendem Untergrund montieren.
13. Es dürfen ausschließlich mitgelieferte Einzelteile verwendet werden, da sonst jegliche Gewährleistungsansprüche erlöschen.
14. Abdeck- und Endkappen für Netzspannung führende Teile müssen grundsätzlich montiert werden.
15. Stellen Sie sicher, dass Leitungen bei der Montage nicht beschädigt werden.
16. Achtung! Leuchtenteile und Leuchtmittel können während des Betriebs Temperaturen von >70°C erreichen und dürfen daher während des Betriebs nicht berührt werden.
17. Nicht direkt in die Lichtquelle (Leuchtmittel, LED etc.) hineinschauen.
18. Vor dem Wechsel von Leuchtmitteln ist darauf zu achten, dass diese zuerst auskühlen müssen. Achtung! Vorher Netzleitung spannungsfrei schalten. Sicherungsautomat ausschalten bzw. Sicherung herausdrehen.
19. Bei der Montage der Leuchtmittel ist auf festen Sitz derselben zu achten.
20. Defekte Leuchtmittel dürfen nur durch Lampen gleicher Bauart, Leistung und Spannung ersetzt werden.
21. Die angegebene maximal – Wattzahl jeder Brennstelle darf nicht überschritten werden.
22. Das beiliegende Leuchtmittel ist nicht geeignet für Dimmer und elektronische Schalter.
23. Der Mindestabstand der Einbauleuchte zu einer vorhandenen Dämmung oder Dampfsperrfolie sollte **“15mm“** nicht unterschreiten.
24. Farbabweichungen bei LED´s verschiedener Chargen sind möglich. Die Lichtfarbe und Leuchtstärke von LED´s kann sich auch in Abhängigkeit von der Lebensdauer verändern.

Verehrter Kunde
Sollten sich trotz neuester Fabrikationsmethoden und genauesten Qualitätskontrollen wider Erwarten Mängel herausstellen, wenden Sie sich bitte unter Angabe des Kaufdatums, des Kaufortes und der Artikelnummer des Produktes an folgende kostenlose Hotline: **00800/BRILONER (00800/27456637)**

(GB) Safety directions / Please read this information carefully before installing or using this product. Please keep this user manual for further reference.

1. The lamps may only be installed by authorized and qualified technicians according the valid regulations for electrical installation.
2. The manufacturer does not accept any responsibility for injuries or damage resulting from improper use of the light.
3. Maintenance of the lights is limited to the surfaces. When doing this, no moisture must come into contact with any areas of the terminal connections or mains voltage control parts.
4. Attention! Before starting the installation work, make sure that the mains power line is voltage-free – turn off safety cutout or unscrew the protection fuse. The switch must be “OFF”.
5. The lights have a protection class rating of **“IP23“** and are solely intended for use in interior areas of private households.
6. The protection class **“IP23”** only applies to the visual area of the lamp when installed.
7. The protection class **“IP20”** applies to the concealed area of the lamp when installed.
8. IP degree of protection applies for ceiling suspension only.
9. The symbol of the crossed-out garbage can on the product or the packaging means that the product must not be disposed with ordinary household waste. At the end of its useful life, the product must be returned to a point of acceptance for the recycling of electric and electronic device. Please ask your local municipality for the point of acceptance.
10. Safety class II ⧈. This light is specially insulated and must not be connected to an earthed conductor.
11. Description of the supply terminals: L = Phase N = Neutral conductor ⏚ = Earthed conductor.
12. Do not install the light on a damp or conductive subsurface.
13. Only the included individual parts may be used; otherwise any and all guarantee claims will expire.
14. Protective covers and end covers for mains voltage control parts must always be mounted.
15. Please make sure that no cables get damaged during the installation work.
16. Attention! During operation, lamp parts and illuminants can reach temperatures of more than 70°C. Do not touch during operation!
17. Do not look directly into the light source (illuminant, LED, etc.).
18. Please make sure that illuminants have first cooled down before replacing them. Attention! Switch the mains power line to zero potential and switch-off the circuit breaker and/or remove the fuse before!
19. Make sure that illuminants are securely fixed during the installation.
20. Faulty illuminants may only be replaced by lamps of the same type, output and voltage.
21. The maximum wattage indicated of each lighting unit must not be exceeded.
22. The included illuminant is not suitable for dimmers and electronic switches.
23. The minimum distance of the built-in lamp to existing insulation or damp proof foil should not be less than **“15mm”.**
24. LED colour deviation when using different chargers may occur. The light colour and luminous strength of the LED's can also change as a result of battery life span level.

(F) Consignes de sécurité / Merci de lire ces informations avec attention avant de commencer avec l’installation ou la mise en marche de ce produit. Conservez ce mode d’emploi pour pouvoir le consulter plus tard en cas de besoin.

1. Les lampes doivent être installées par un personnel spécialisé uniquement, en suivant les instructions d’installation électronique en vigueur.
2. Le fabricant n’est pas responsable des blessures ou des dommages résultant d’une utilisation incorrecte des lampes.
3. Le soin des lampes se limite aux surfaces. Il faut absolument éviter de mettre le secteur de branchements ou la tension du réseau des pièces conductrices en contact avec l’humidité.
4. Attention! Avant de commencer les travaux de montage, éteindre la tension du cordon d’alimentation– éteindre le disjoncteur ou dévisser les fusibles. Placer le commutateur sur „OFF“.
5. Le luminaire possède le degré de protection "**IP23"** et est exclusivement réservé à une utilisation dans la partie intérieure de domiciles privés.
6. Le degré de protection "**IP23"** n'est valable que pour la partie visible du luminaire dans son état monté.
7. Le degré de protection "**IP20"** est valable pour la partie non visible du luminaire dans son état monté.
8. Le degré de protection d’IP s'applique pour la suspension de plafond seulement.
9. Le symbole du bidon d'ordures rayé sur le produit ou l'empaquetage signifie que le produit ne doit pas être disposé avec le déchet ordinaire de ménage. À la fin de son vie utile, le produit doit être retourné à un point d'acceptation pour la réutilisation des appareils électroniques ou électriques. Veuillez demander votre municipalité locale pour le point d'acceptation.
10. Catégorie de protection II ⧈. La lampe est spécialement isolée et ne peut pas être raccordée à un câble de protection terre.
11. Description des bornes serre-fils : L = Phase N = Conducteur neutre ⏚ = Câble de protection terre.
12. Ne pas monter la lampe sur un support humide ou conducteur.
13. Seulement les différentes pièces incluses peuvent être employées; autrement toutes les réclamations de garantie expireront.
14. Les caches et les embouts de finition pour la tension du réseau des pièces conductrices doivent obligatoirement être montés.
15. Veuillez vous assurer que les cordons ne soient pas abîmés pendant le montage.
16. Attention! Les parties de la lampe et les parties qui éclairent peuvent atteindre des températures supérieures à 70°C pendant leur fonctionnement, et ne doivent donc pas être touchées pendant leur fonctionnement.
17. Ne regardez pas directement la source lumineuse (illuminant, LED, etc.).
18. Avant le changement de lampes, veiller à ce que celles-ci refroidissent d’abord. Attention! Avant de toucher au cordon d’alimentation, veuillez éteindre le courant. Eteignez le commutateur ou enlevez le fusible.
19. Pendant le montage des lampes, veiller à la fixation solide de celles ci.
20. Des lampes abîmées ne peuvent être remplacées que par des lampes de même fabrication, de même puissance et de même tension.
21. La puissance de l’alimentation maximale donnée de chaque point d’allumage ne doit pas être dépassée.
22. L'illuminant inclus n'est pas approprié aux gradateurs et aux commutateurs électroniques.
23. La distance minimale du luminaire encastré vers une isolation existante ou un film pare-vapeur ne doit pas être inférieure à "**15mm**".
24. Des écarts de couleur dans le cas de LED de différents lots sont possibles. La couleur de lumière et l’intensité lumineuse des LED peuvent également se modifier en fonction de la durée de vie.

Consigli di Sicurezza / Leggere attentamente le presenti informazioni prima di installare o attivare questo prodotto. Conservare le istruzioni per l'uso per l'ulteriore impiego.

1. Le luci possono essere installate solo da personale specializzato secondo le vigenti norme di installazione elettrica.
2. Il produttore non si assume alcuna responsabilità per danni o incidenti che si dovessero verificare se non vengono rispettate le corrette istruzioni d'uso.
3. La manutenzione della lampada si limita alle superfici esterne. Pertanto assicurarsi che non ci sia umidità nei punti di collegamento o nella tensione di rete dei fili di trasmissione.
4. Attenzione! Prima di procedere al montaggio, assicurarsi che non vi sia tensione in rete. Disinserire il dispositivo di sicurezza mettendo l'interruttore in posizione „OFF".
5. La lampada dispone di un grado di protezione **"IP23"** ed è pensata esclusivamente per interni e per l'uso privato.
6. Il grado di protezione **"IP23"** si riferisce solamente all'aera visibile della lampada completamente montata.
7. Il grado di protezione **"IP20"** si riferisce all'area non visibile della lampada completamente montata.
8. Il grado di protezione IP vale solo per montaggi sul soffitto.
9. Il simbolo del bidone dell'immondizia cancellato applicato sul prodotto o sulla confezione significa che questo prodotto non deve essere smaltito nei rifiuti domestici. Deve essere invece portato ad un punto di raccolta dedito al riciclaggio di apparecchi elettrici ed elettronici. Richiedere l'indirizzo presso l'amministrazione comunale competente.
10. Classe di sicurezza II ⧈. Questa lampada è isolata e non può essere collegata al cavo di presa a terra.
11. Denominazione dei morsetti di collegamento: L = Fase N = Neutro ⏚ = Terra
12. La lampada non deve essere installata in zone umide o in condutture semiinterrate.
13. Utilizzare solo i componenti inclusi nella fornitura, altrimenti la garanzia verrebbe annullata.
14. E' indispensabile applicare le coperture per i fili di trasmissione della tensione di rete.
15. Assicurarsi che i cavi non vengano danneggiati in fase di installazione.
16. Attenzione! I pezzi delle lampade e i dispositivi d'illuminazione possono raggiungere temperature superiori a 70°C durante il funzionamento, per cui non devono essere toccati.
17. Non guardare mai direttamente nella sorgente luminosa (lampadine, LED eccetera etc.).
18. Quando si sostituisce la lampada, assicurarsi che si sia ben raffreddata. Attenzione! Staccare dapprima la linea di corrente. Disattivare l'interruttore automatico, ovvero svitare il fusibile.
19. All'installazione fissare saldamente il dispositivo di illuminazione.
20. Dispositivi difettosi di illuminazione possono essere sostituiti solo con lampade dello stesso tipo di uguale potenza e tensione.
21. Non superare mai i valori massimi del numero di Watt di ogni presa di corrente.
22. La lampadina acclusa è adatta per dimmer e interruttori elettronici.
23. Non superare la distanza minima di **"15mm"** tra la lampada e un eventuale isolante o pellicola antivapore.
24. Sono possibili differenze di colore nel caso in cui le cariche dei LED siano differenti. Il colore luminoso dei LED può anche differire a seconda della durata in servizio.

Advertencias de seguridad / Por favor lea atentamente esta información antes de comenzar con la instalación o la puesta en marcha de este producto. Guarde las instrucciones.

1. Las lámparas sólo pueden ser instaladas por personal especializado autorizado, y siguiendo las indicaciones de instalación vigentes.
2. El fabricante no asume ninguna responsabilidad por heridas o daños materiales ocurridos como consecuencia de un uso inadecuado de las luces.
3. Para el cuidado de las luces sólo deben limpiarse las superficies externas. No deben quedar restas de humedad en las cajas de conexiones o las piezas conductoras de corriente.
4. ¡Atención! Antes de iniciar los trabajos de montaje, desconecte la alimentación de corriente – Desconecte el cortacircuito automático o haga girar el seguro. Ponga el interruptor en "AUS".
5. La lámpara posee el grado de protección **"IP23"** y está destinada exclusivamente al uso doméstico en el interior.
6. El grado de protección **"IP23"** se aplica solo para las zonas visibles de la lámpara ya montada.
7. El grado de protección **"IP20"** se aplica para las zonas no visibles de la lámpara ya montada.
8. El grado de protección IP es válido solamente para montajes en techos.
9. El símbolo con el cubo de basura tachada sobre el producto o sobre el embalaje significa que no debe ser desechado con la basura doméstica. Por el contrario, el producto debe ser llevado a una oficina de registro para el reciclaje de aparatos eléctricos o electrónicos al final de su tiempo de duración. Por favor, infórmase con su administración minicipal donde se encuentra una oficina de registro.
10. Clase de protección II ⧈. Esta lámpara está especialmente aislada y no es preciso conectarla a un conductor de protección.
11. Identificación de los bornes de conexión: L = fase N = conductor neutro ⏚ = conductor de protección.
12. No montar la lámpara en zonas subterráneas húmedas o conductivas.
13. Solamente tiene que utilizar los repuestos suministrados como de otra forma cualquieras pretensiones de garantía extinguirán.
14. Las tapas de cobertura y terminación para las piezas con conducción eléctrica deben montarse incondicionalmente.
15. Asegúrese de que las líneas no resulten dañadas durante el montaje.
16. ¡Atención! Los componentes de la lámpara y la bombilla pueden alcanzar temperaturas de > 70°C. Por eso no se pueden tocar mientras esté encendida.
17. No mire jamás directamente en la fuente de la luz (alumbrantes, LED etc.).
18. Antes de cambiar bombillas es preciso esperar un tiempo hasta que se enfríen. Atención! Desactivar la línea de alimentación. Desconectar el fusible automático o quitar el fusible.
19. Al montar la bombilla debe comprobarse que quede firmemente asentada.
20. Las bombillas defectuosas sólo deben sustituirse por bombillas del mismo diseño, potencia y tensión.
21. No debe excederse el número máximo de vatios de cada punto de radiación.
22. El medio luminoso adjunto no es apto para reductores de luz ni para interruptores electrónicos.
23. La distancia mínima entre la lámpara empotrada y una placa térmica o de aislamiento ya existente no debe ser menor que **"15 mm"**.
24. Pueden darse desviaciones de color en LEDs procedentes de diferentes lotes de fabricación. El color y la luminosidad de los LEDs pueden variar también en función de su vida.

Sikkerhedshenvisninger / Vær venlig at læse de følgende informationer nøje, før du starter med installationen eller idriftsættelsen af dette produkt. Denne driftsvejledning skal opbevares, så du kan bruge den på et senere tidspunkt.

1. Lygterne skal monteres af autoriseret fagpersonale i henhold til de gældende installationsforskrifter for elektronik.
2. Producenten overtager ikke ansvar for kvæstelser eller beskadigelser, som følger ud af uhensigtsmæssig brug af lygten.
3. Vedligeholdelse af lygterne begrænses på overfladerne. Herved må der ikke komme fugt i tilslutningernes område, eller ved dele, som fører strøm.
4. Giv agt! Før monteringen påbegyndes skal strømmen frakobles - sikringsautomat frakobles hhv. sikringen drejes ud. Kontakt på "OFF".
5. Lampen har kapslingsklasse **"IP23"** og er udelukkende beregnet til anvendelse inden døre i private husholdninger.
6. Beskyttelsesgraden **"IP23"** gælder kun for lampens synlige område i monteret tilstand.
7. Beskyttelsesgraden **"IP20"** gælder for lampens usynlige område i monteret tilstand.
8. IP - beskyttelsesgraden gælder kun ved montering på loftet.
9. Symbolet (skraldespand med streg over) på produktet eller emballagen betyder, at produktet ikke må deponeres sammen med husholdningsaffald. Produktet skal bringes til en genbrugsstation, som er autoriseret til recycling af elektriske apparater. Spørg din kommune efter den nærmeste genbrugsstation.
10. Beskyttelsesklasse II ⧈. Denne lygte har en ekstra isolering og må ikke tilsluttes til en jordledning.
11. Tilslutningsklemmernes betegnelse: L = fase N = nulleder ⏚ = jordledning.
12. Lygten må ikke monteres på fugtig eller ledende undergrund.
13. Der må udelukkende bruges de leverede komponenter, ellers bortfalder ethvert ansvar.
14. Skærm- og endekapper til dele, som leder strøm, skal altid monteres.
15. Giv agt på, at ledningerne ikke beskadiges ved monteringen.
16. Lygtens dele kan ved brug opnå en temperatur på optil > 70°C og må derfor ikke berøres mens de er i brug.
17. Se aldrig direkte ind i lyskilden (lyspære, LED, etc.)
18. Før skift af lyskilder skal der tages hensyn til, at disse har afkølet sig før de erstattes. GIV AGT! Strømledningen skal være spændingsløs. Sikring kobles fra, hhv. sikring drejes ud.
19. Ved montering af lyskilder, skal disse kontrolleres på, om de sidder fast.
20. Defekte lyskilder må kun erstattes af pærer som er af samme konstruktionstype og som har samme effekt og spænding.
21. Den nævnte maksimale Watt-værdi for hver lyskilde må ikke overskrides.
22. Den leverede lyskilde er ikke egnet til brug med lysdæmpere eller elektroniske kontakter.
23. Mindsteafstanden for den monterede lampe til en tilstedeværende isolering eller dampspærrefolie bør ikke underskride **"15mm"**.
24. Der kan forekomme afvigelser ved LED fra forskellige leveringer. LED-lysets farve og intensitet kan også ændre sig alt efter dens levetid.

Säkerhetsföreskrifter / Var god och läs den här informationen noggrant innan du börjar med att installera den här produkten eller ta den i drift. Förvara den här bruksanvisningen för senare ändamål.

1. Lyktorna får enbart installeras av auktoriserade specialister enligt de gällande föreskrifterna för elinstallationer.
2. Tillverkaren har inget ansvar för skador, som uppstått när belysningen använts på ett icke fackmässigt sätt.
3. Skötseln av belysning inskränker sig till utsidorna. Ingen fukt får då komma in där anslutningarna finns eller till delar, som leder till nätspänningen.
4. Observera! Stäng av strömmen på hela nätet före monteringsarbetet - koppla bort säkringarna resp. skruva ur säkringen. Ställ kontakten på "AV".
5. Lampan är försedd med skyddsgraden **"IP23"** och är endast avsedd för användning inomhus i privata hushåll.
6. Kappslingsklass **"IP23"** gäller endast för den synliga delen av lampan i monterat tillstånd.
7. Kappslingsklass **"IP20"** gäller för den icke synliga delen av lampan i monterat tillstånd.
8. IP-skyddsklass gäller endast för takmontage.
9. Symbolen med den överstreckade soptunnan på produkten eller förpackningen betyder att denna produkt inte får hanteras med hushållsavfallet. Produkten behöver istället efter livslängdens slut tas till en uppsamlingsstation där elektriska och elektroniska apparater återvinns. Adressen får du hos din kommunalförvaltning.
10. Skyddsklass II ⧈. Denna belysning har en speciell isolering och får inte anslutas till en skyddsledare.
11. Anslutningsklämmornas beteckning L = Fas N = Neutralledare ⏚ = Skyddsledare
12. Montera inte belysningen på fuktigt eller ledande underlag.
13. Enbart i leveransen inkluderade reservdelar får användas. Eliest upphör samtliga garantianspråk.
14. Täck- och ändkåpa för ledande delar för nätspänning måste principiellt monteras.
15. Se noga till att ledningarna inte skadas vid monteringen.
16. Varning! Lyktdelar och belysningsmedel kan få temperaturer av >70°C under driften och får därför ej röras under driften.
17. Titta inte direkt in ljuskällan (belysningsmedel, LED mm.).
18. Var noga med att låta lampan svalna innan den byts ut. OBS! Gör först nätledningen spänningsfri. Koppla av säkringsautomaten eller vrid ur säkringen.
19. Var noga med att lampan sitter stadigt när den monteras.
20. Skadade lampor får endast bytas mot lampor av samma slag och med samma styrka och spänning.
21. Lampans angivna max-watt-tal får ej överskridas.
22. Det befogade belysningsmedlet passar inte för dimrar och elektroniska strömbrytare.
23. Det minsta tillåtna avståndet mellan en infälld lampa och befintlig(t) isolering eller fuktskydd bör inte vara mindre än **"15 mm"**.
24. Färgavvikelser på lysdioder från olika partier är möjliga. Lysdioders färg och ljusstyrka kan även förändras beroende på livslängden.

Sikkerhetsmerknader / Vennligst les denne informasjon meget nøye før De installerer eller tar dette produktet i bruk. Ta godt vare på denne bruksanvisningen for senere bruk.

1. Lampene må kun installeres av autorisert fagfolk etter de aktuelle forskriftene for installasjon av elektriske apparater.
2. Produsenten overtar intet ansvar for materiell- eller personskader som måtte oppstå som følge av feil bruk av lampen.
3. Kun overflatene til lampene trenger pleie. Under pleien får fuktighet ikke trenge inn i tilkoplingsrom eller ledende deler som fører nettspenning.
4. Obs! Før montering påbegynnes må strømforsyningen koples spenningsfritt – slå av sikringsautomaten hhv. skru ut sikringen. Still bryteren på "AV".
5. Lampen er i beskyttelsesklassen **"IP23"** og er utelukkende ment for bruk innendørs i private husholdninger.
6. Beskyttelsesklassen **"IP23"** gjelder kun for den synlige delen av lampen i montert tilstand.
7. Beskyttelsesklassen **"IP20"** gjelder kun for den ikke synlige delen av lampen i montert tilstand.
8. IP – beskyttelsesgrad gjelder kun for takmontering.
9. Symbolet med en gjennomstrøket søppelbøtte på produktet eller emballasjen betyr at dette produktet ikke kan kastes sammen med husholdningsavfallet. I stedet må produktet, når det er utbrukt, leveres til et mottak for resirkulering av elektriske og elektroniske apparater. Vennligst spør i din kommune etter nærmeste miljøstasjon.
10. Verneklasse II ⧈. Denne lampen er isolert spesielt og får ikke koples til en jordledning.
11. Betegnelse til tilkoplingsklemmene: L = fase N = nøytral ledning ⏚ = jordledning.
12. Lampen må ikke installeres på fuktig eller ledende underlag.
13. Det må kun brukes medleverte enkeltkomponenter, ellers opphører all garanti.
14. Prinsipielt skal det monteres dekk- og endehetter til ledende deler som fører nettspenning.
15. Sørg for at ledningene ikke skades ved monteringen.
16. Obs! Ved bruk kan lampedeler og lyselementer oppnå en temperatur på >70°C. Disse må derfor ikkebe røres mens de er i bruk.
17. Ikke se rett inn i lyskilden (belysningsmiddel, LED etc.).
18. Vær oppmerksom på at lyspærer må kjøles ned før de skiftes ut. Obs! Nettledningen må først kobles fra nettet. Slå av sikringsautomaten eller skru ut sikringen.
19. Ved montering av lyspæren må det sørges for at den sitter fast.
20. Defekte lyspærer får kun erstattes med lyspærer av samme type, ytelse og spenning.
21. Den maksimale vattstyrken som er angitt for hvert lyspunkt får ikke overskrides.
22. Det vedlagte lyselementet er ikke egnet for dimmer og elektroniske brytere.
23. Den monterte lampen bør ha en minsteavstand på **"15mm"** mot isolasjon eller dampsperrefolie.
24. Det er muligheter for fargeavvik hos LED-lys av ulik farge. Lysfargen og lysstyrken hos LED-lys kan også forandre seg avhengig av levetiden.

Turvaohjeet / Lue nämä tiedot huolellisesti ennen kuin aloitat tämän tuotteen asennuksen tai käyttöönoton. Säilytä tämä käyttöohje huolellisesti myöhempää käyttöä varten.

1. Vain valtuutetut ammattihenkilöt saavat asentaa lamput kulloistenkin voimassa olevien sähköasennusmääräysten mukaan.
2. Valmistaja ei vastaa loukkaantumisista eikä vahingoista, jotka ovat seurausta valaisimen epäasiallisesta käytöstä.
3. Valaisimien hoito rajoittuu pintoihin. Tällöin kosteutta ei saa päästää liitäntätiloihin tai verkkojännitteen johtaviin osiin.
4. Huomio! Ennen asennustöiden aloittamista verkkojohto on kytkettävä jännitteettömäksi - kytke sulakeautomaatti pois päältä tai kierrä sulake ulos. Aseta kytkin asentoon "POIS".
5. Valaisimeen on merkitty suojausluokka **"IP23"** ja se on tarkoitettu käytettäväksi ainoastaan sisätiloissa yksityistalouksissa.
6. Suojausluokka **"IP23"** koskee vain asennetun valaisimen näkyvää osaa.
7. Suojausluokka **"IP20"** koskee asennetun valaisimen osaa, joka ei ole näkyvissä.
8. IP-suojatyyppi pätee vain kattoon asennukseen.
9. Yliviivatun roskakorin symboli tuotteen tai pakkauksen päällä merkitsee, että tätä tuotetta ei saa hävittää yhdessä talousjätteen kanssa. Sen sijaan tuote on toimitettava käyttöikänsä loputtua sähkö- tai elektronisille laitteille tarkoitettuun kierrätyksen keräilypisteeseen. Tiedustele paikkaa asianomaiselta kunnan viranomaiselta.
10. Suojaluokka II ⧈. Tällä valaisimella on erikoiseristys, valaisinta ei saa liittää maadoitusjohtimeen.
11. Liittimien nimet: L = vaihe N = nollajohdin ⏚ = maadoitusjohdin.
12. Älä asenna valaisinta kostean tai johtavan pohjan päälle.
13. On sallittua käyttää yksinomaan mukana toimitettuja yksittäisosia, koska muuten kaikki takuuvaatimukset raukeavat.
14. Verkkojännitettä johtavien osien peite- ja päätelevyt tulee aina asentaa.
15. Kiinnitä huomiota siihen, etteivät johdot vaurioidu asennuksessa.
16. Huomio! Lampun osien ja valaistusvälineiden käyttölämpötila saattaa nousta >70°C:een, tästä syystä niitä ei saa koskea käytön aikana.
17. Älä katso suoraan valolähteeseen (valaistusväline, LED jne.).
18. Ennen valaistusvälineiden vaihtoa on otettava huomioon, että valaistusvälineiden on annettava jäähtyä. Huomio! Kytke ensin verkkojohto jännitteettömäksi. Kytke sulakeautomaatti pois päältä tai kierrä sulake ulos.
19. Valaistusvälineiden asennuksessa on huolehdittava kiinnityksen pitävyydestä.
20. Vialliset valaistusvälineet saa korvata vain lampuilla, joiden rakenne, teho ja jännite on samanlainen.
21. Kulloisenkin polttopaikan ilmoitettua wattien maksimiarvo ei saada ylittää.
22. Mukaan liitetty valaistusväline ei sovellu käytettäväksi himmentimien tai elektronisten kytkimien kanssa.
23. Asennetun valaisimen ja eristyksen tai höyrynsulkukalvon välinen etäisyys tulisi olla vähintään **"15 mm"**.
24. LEDien värit saattavat hieman poiketa toisistaan erästä riippuen. LEDin valonvärin ja -voimakkuuden muutokset ovat riippuvaisia myös sen käyttöiästä.

Veiligheidsaanwijzingen / Leest u alstublieft deze informatie zorgvuldig door, alvorens u met de installatie of ingebruikneming van dit produkt begint. Bewaart U deze gebruiksaanwijzing voor een later gebruik goed.

1. De lampen mogen alleen door geautoriseerd geschoold personeel naar de telkens geldende elektro-installatievoorschriften worden geïnstalleerd.
2. De producent neemt geen verantwoording voor verwondingen of schade, die het gevolg van een ondeskundig gebruik van de lanp zijn, op zich.
3. Het onderhoud van lampen is tot de oppervlakken beperkt. Daarbij mag geen vochtigheid in aansluitingsruimtes of aan netspanning voerende delen geraken.
4. Opgelet! Voor het begin van de montagewerkzaamheden de netleiding spanningsvrij schakelen – contactverbreker uitschakelen resp. zekering eruit draaien. Schakelaar op "UIT".
5. De lamp heeft beschermingsklasse **"IP23"** en is uitsluitend bedoeld voor het gebruik binnenshuis in privéhuishoudens.
6. De beschermingsgraad **"IP23"** geldt slechts voor het zichtbare gedeelte van de lamp in ingebouwde toestand.
7. De beschermingsgraad **"IP20"** geldt slechts voor het onzichtbare gedeelte van de lamp in ingebouwde toestand.
8. IP – beschermgraad geldt alleen voor plafondmontage.
9. Het symbool van de doorgestreepte vuilniston op het product of de verpakking betekent, dat dit product niet met het huisvuil mag afgevoerd worden. Dit product moet daarom op het einde van de levensduur naar een depot voor recycling van electrische en electronischen apparaten gebracht worden. A.U.B aan de bevoegde gemeentelijke administratie vragen waar het depot zich bevinden kan.
10. Beschermklasse II ⧈. Deze lamp is bijzonder geïsoleerd en mag niet aan een beschermleider worden aangesloten.
11. Aanduiding van de aansluitklemmen: L = Fase N = Neutraalgeleider ⏚ = Beschermleider.
12. Lamp niet op een vochtige of leidende ondergrond monteren.
13. Het is aan te raden uitsluitend de daartoe behorende onderdelen te gebruiken, anders verliest de waarborg zijn geldigheid.
14. Afdek- en eindkappen voor netspanning voerende delen moeten principieel worden gemonteerd.
15. Zorgt U ervoor, dat leidingen gedurende de montage niet worden beschadigd.
16. Opgelet! Lampdelen en lampen kunnen gedurende het bedrijf temperaturen van >70°C bereiken en mogen daarom gedurende het bedrijf niet worden aangeraakt.
17. Niet direct in de lichtbron (lichtmiddel, LED enz.) kijken.
18. Voor het wisselen van lampen moet men erop letten, dat deze eerst moeten afkoelen. Opgepast! Vooraf voedingsleiding spanningsvrij schakelen. Contactverbreker uitschakelen resp. zekering uitschroeven.
19. Bij de montage van de lampen moet op een vaste zit van deze worden gelet.
20. Defecte lampen mogen alleen door lampen van dezelfde type, vermogen en spanning worden vervangen.
21. Het aangegeven maximum wattaantal van ieder aansluitcontact mag niet worden overschreden.
22. Het bijgevoegde licht is niet geschikkt voor dimmers en elektronische schakelaars.
23. De minimale afstand van de inbouwlamp tot aanwezige isolatie of dampremmende folie dient niet minder te zijn dan **"15mm".**
24. Kleurafwijkingen zijn bij LEDs van een verschillende charge mogelijk. De lichtkleur en de lichtsterkte van LEDs kan ook afhankelijk van de levensduur veranderen.

Bezpieczeństwo podczas montażu i eksploatacji / Przed instalacją lub uruchomieniem produktu proszę przeczytać dokładnie poniższe informacje. Instrukcję należy przechowywać do późniejszego wykorzystania.

1. Oprawy oświetleniowe mogą instalować tylko specjaliści z odpowiednimi uprawnieniami, stosując się do aktualnie obowiązujących przepisów dotyczących wykonywania instalacji elektrycznych.
2. Producent nie ponosi odpowiedzialności za zranienia lub uszkodzenia będące skutkiem niewłaściwego posługiwania się świetlówką.
3. Konserwacja świetlówek ogranicza się do ich powierzchni. Podczas konserwacji do przestrzeni, w której znajdują się przewody, ani do elementów będących pod napięciem nie może przedostać się żadna wilgoć.
4. Uwaga! Przed rozpoczęciem prac montażowych należy wyłączyć przewód sieciowy, skrzynkę bezpiecznikową lub wykręcić bezpieczniki. Wyłącznik powinien być ustawiony na "aut" ("AUS"/"OFF").
5. Lampa posiada stopień ochrony **"IP23"** i jest przeznaczona wyłącznie do zastosowania w pomieszczeniach w prywatnych domach.
6. Stopień ochrony **"IP23"** odnosi się tylko do widocznego zakresu lampy po zainstalowaniu.
7. Stopień ochrony **"IP20"** odnosi się tylko do niewidocznego zakresu lampy po zainstalowaniu.
8. Klasa ochrony IP odnosi się tylko do montażu na suficie.
9. Symbol przekreślonego pojemnika na śmieci na produkcie czy opakowaniu oznacza, że nie wolno tego produktu usuwać razem z odpadami z gospodarstwa domowego. Zamiast tego należy po zakończeniu użytkowania oddać produkt do punktu recyklingu sprzętu elektrycznego i elektronicznego. Informacji o takim punkcie należy zasięgnąć we właściwym zarządzie gospodarki komunalnej.
10. Klasa ochrony II ⧈. Ta lampa jest bardzo dobrze izolowana i nie może być łączona z przewodem ochronnym.
11. Oznaczenie zacisków przyłączeniowych: L = faza, N = przewód neutralny, ⏚ = przewód ochronny.
12. Nie należy montować lampy na wilgotnym podłożu, ani też na podłożu przewodzącym elektryczność.
13. Stosować wyłącznie części z zakresu dostawy. Stosowanie innych części skutkuje utratą gwarancji.
14. Należy zamontować pokrywy na elementy będące pod napięciem.
15. Należy się upewnić, że przewody nie zostały uszkodzone podczas montażu.
16. Uwaga! Elementy konstrukcji oprawy oświetleniowej oraz elementy świecące mogą w czasie eksploatacji osiągać temperaturę przekraczającą 70°C i dlatego nie wolno ich wtedy dotykać.
17. Nie kierować wzroku bezpośrednio na źródło światła (żarówka, dioda LED itp.).
18. Przed wymianą świetlówek należy zwrócić uwagę na to, że muszą być one najpierw ochłodzone. Uwaga! Przed podłączeniem lampy należy wyłączyć zasilanie . Wyłączyć bezpieczniki, ewentualnie wykręcić je.
19. Podczas montażu świetlówek należy zwrócić uwagę na ich mocne osadzenie.
20. Wadliwe świetlówki mogą być wymienione jedynie na lampy o takiej samej budowie, mocy i napięciu.
21. Nie można przekroczyć podanej maksymalnej liczby watów każdej lampy.
22. Dostarczony typ oświetlenia nie nadaje się do stosowania z regulatorem światła i przełącznikami elektronicznymi.
23. Minimalny odstęp wbudowanej lampy od istniejącej izolacji albo folii paroizolacyjnej nie powinien wynosić mniej niż **"15mm"**.
24. Możliwe są różnice w kolorach diod LED różnych szarż. Kolor światła i siła świetlna diod LED może się zmieniać również w związku z żywotnością.

Bezpečnostní pokyny / Přečtěte si, prosím, pozorně tyto informace, dříve než začnete s instalací nebo s uvedením do provozu. Uchovejte tyto pokyny k obsluze pro pozdější reference.

1. Svítidla smí instalovat jen autorizovaný odborný personál dle příslušných elektroinstalačních předpisů.
2. Výrobce neodpovídá za zranění či škody, které vzniknout důsledkem neodborného používání svítidel.
3. Údržba svítidel je omezena jen na povrchy. Přitom se do okolí míst připojení nebo k součástem pod napětím nesmí dostat vlhkost.
4. Pozor! Před zahájením montáže vypněte síťové vedení – vypněte jistič pojistek popř. vyšroubujte pojistku. Spínač uveďte do polohy „VYP“.
5. Světlo má stupeň ochrany **"IP23"** a je určené jen pro privátní použití v domácnosti a ve vnitřních prostorech.
6. Druh ochrany **"IP23"** platí jen pro viditelnou část svítidla ve vestavěném stavu.
7. Druh ochrany **"IP20"** platí pro neviditelnou část svítidla ve vestavěném stavu.
8. Krytí IP platí pouze pro montáž na strop.
9. Symbol přeškrtnuté nádoby na odpadky na výrobku nebo na obalu znamená, že výrobek se nesmí likvidovat v odpadu z domácnosti. Tento výrobek je místo toho třeba na konci jeho životnosti předat sběrně pro recyklaci elektrických a elektronických přístrojů. Zjistěte si prosím tuto sběrnu dotazem u své příslušné místní samosprávy.
10. Třída ochrany II ⧈. Toto svítidlo má zvláštní izolaci a nesmí být připojeno na ochranný vodič.
11. Označení připojovacích svorek: L = fáze N = neutrální vodič ⏚ = ochranný vodič.
12. Nemontujte svítidlo na vlhký nebo vodivý podklad.
13. Smějí se používat pouze součástky dodané se svítidlem, protože jinak zaniknou jakékoli nároky na záruku.
14. Na součásti pod napětím je nutno vždy namontovat ochranné a koncové krytky.
15. Dbejte na to, aby se vedení při montáži nepoškodila.
16. Pozor! Díly svítidla mohou během provozu dosáhnout teplot >70°C, a proto je zakázáno se jich během provozu dotýkat.
17. Nedívat se přímo na zdroj světla (osvětlovací prostředky, světelné diody atd.).
18. Před výměnou svítidel je třeba dbát na to, aby nejprve vychladla. Pozor! Nejprve připojte síťové vedení s vypnutým napětím. Vypněte jistič nebo vytáhněte pojistky.
19. Při montáži svítidel dbejte na jejich pevné uchycení.
20. Vadná svítidla je nutno nahradit jen svítidly stejné konstrukce, se stejným výkonem a napětím.
21. Uváděný maximální počet wattů každého místa připojení nesmí být překročen.
22. Přiložený osvětlovací prostředek není vhodný pro „dimmery“ a elektronické vypínače.
23. Odstup vestavěného svítidla od tepelné izolace nebo fólie izolující proti vlhkosti nesmí být menší než **15 mm“.**
24. Odchylky barev LED různých šarží jsou možné. Barva světla a intenzita LED se může změnit v závislosti na délce životnosti.

Bezpečnostné pokyny / Prečítajte si, prosím, starostlivo tieto informácie, pred tým než začnete s inštaláciou alebo s uvedením do prevádzky. Uchovajte tieto pokyny k obsluhe pre neskoršie referencie.

1. Lampy smú byť inštalované len schválenými odbornými podľa práve teraz platných elektroinštalačných predpisov.
2. Výrobca nie je zodpovedný za poranenia či škody, ktoré vzniknú dôsledkom neodborného používania svietidiel.
3. Údržba svietidiel je obmedzená len na ich povrchy. Do okolia miest pripojenia či k súčastiam pod napätím sa pritom nesmie dostať vlhkosť.
4. Pozor! Pred začatím montáže vypnite sieťové vedenie - vypnite istič poistiek prípadne vyskrutkujte poistku. Spínač nastavte na „VYP“.
5. Svietidlo je vybavené stupňom ochrany **"IP23"** a je určené výlučne na použitie v interiéroch súkromných domácností.
6. Stupeň ochrany **"IP23"** sa vzťahuje len na viditeľnú oblasť lampy v zabudovanom stave.
7. Stupeň ochrany **"IP20"** sa vzťahuje len na viditeľnú oblasť lampy v zabudovanom stave.
8. Krytie IP platí len pre montáž na strope.
9. Symbol prečiarknutej nádoby na odpad na výrobku alebo na obalu znamená, že výrobok sa nesmie likvidovať v odpadu z domácnosti. Tento výrobok treba namiesto toho na konci jeho životnosti predať zberni pre recykláciu elektrických a elektronických prístrojov. Zistite si prosím túto zberňu dotazom u svojej príslušnej miestnej samosprávy.
10. Trieda ochrany II ⧈. Toto svietidlo má zvláštnu izoláciu a nesmie byť pripojené na ochranný vodič.
11. Označenie pripojovacích svoriek: L = fáza N = neutrálny vodič ⏚ = ochranný vodič.
12. Svietidlo nemontujte na vlhký či vodivý podklad.
13. Smú sa používať len súčiastky dodané so svietidlom, pretože inak zaniknú všetky nároky na záruku.
14. Na súčasti pod sieťovým napätím musia byť vždy namontované ochranné a koncové krytky.
15. Zaistite, aby pri montáži nedošlo k poškodeniu vedenia.
16. Pozor! Časti svietidiel a žiarovky môžu v prevádzke dosahovať teplotu >70°C a preto sa ich v prevádzke nemožno dotýkať.
17. Nepozerať priamo na zdroj svetla (osvetlovacie prostriedky, svetelné diódy atd.).
18. Pred výmenou svietidiel je nutné dbať na to, aby najprv vychladli. Pozor! Najprv pripojte sieťové vedenie s vypnutým napätím. Vypnite istič alebo vytiahnite poistky.
19. Svietidlá musia byť pevne uchytené.
20. Vadné svietidlá je možné vymeniť len za lampu s rovnakou konštrukciou, príkonom a napätím.
21. Uvedený maximálny počet wattov každého miesta pripojenia sa nesmie prekročiť.
22. Priložený osvetľovací prostriedok nie je vhodný pre „dimmery“ a elektronické vypínače.
23. Minimálna vzdialenosť zabudovanej lampy k príslušnému stmievaču alebo parozábranovej fólii by nemala byť kratšia ako **"15mm“.**
24. Rôzne šarže LED diód môžu vykazovať farebné odchýlky. Farba a intenzita svetla LED diód sa môže zmeniť aj v závislosti od ich doby životnosti.

Navodila glede varnosti / Pred instalacijo ali uporabo tega izdelka skrbno preberite te informacije. Navodila za uporabo skrbno shranite, lahko jih boste potrebovali kdaj kasneje.

1. Svetilke lahko v skladu s trenutno veljavnimi predpisi za električne instalacije instalirajo le pooblaščeni strokovnjaki.
2. Proizvajalec ne prevzame nikakršne odgovornosti za poškodbe ali škode, ki so posledica nestrokovne uporabe svetila.
3. Nega svetil je omejena na površine. Pri tem ne sme priti vlaga v priključitvene prostore ali na dele, ki so pod omrežno napetostjo.
4. Pozor! Pred začetkom montaže je potrebno odklopiti omrežje z napetosti – izklopiti instalacijski odklopnik oziroma odviti varovalko. Stikalo postaviti na "izklop" ("AUS"/ "OFF").
5. Svetilka ima zaščitno stopnjo **"IP23"** in je predvidena za osebno uporabo v notranjih prostorih.
6. Stopnja zaščite **"IP23"** velja samo za vidni del svetilke, ko je vgrajena.
7. Stopnja zaščite **"IP20"** velja samo za vidni del svetilke, ko je vgrajena.
8. IP – Zaščitna stopnja velja le za stropno montažo.
9. Simbol prekrižanega smetnjaka na izdelku ali embalaži pomeni, da se tega izdelka ne sme odstraniti s hišnimi odpadki. Namesto tega je potrebno izdelek na koncu njegove življenjske dobe odnesti v sprejemni center za recikliranje električnih in elektronskih naprav. O takšnem centru se pozanimajte pri vaši pristojni komunalni upravi.
10. Varnostni razred II ⧈. To svetilo je posebej izolirano in ne sme biti priključeno na zaščitni prevodnik.
11. Opis priključne oprijemalke: L = stopnja N = nevtralni prevodnik ⏚ = zaščitni prevodnik.
12. Svetila se ne sme nomtirati na vlažno ali prevodno podlago.
13. Uporabljati se sme izključno zraven dobavljene posamezne dele, ker sicer vse garancijske zahteve prenehajo veljati.
14. Zaščitni in končni pokrovi za dele, ki prevajajo omrežno napetost, morajo biti v načelu montirani.
15. Zagotoviti je potrebno, da se kabli pri montaži ne poškodujejo.
16. Pozor! Deli svetilke in žarnice se lahko med delovanjem segrejejo na >70°C, zato se jih med delovanjem ne sme dotikati.
17. Ne glejte direktno v vir svetlobe (v žarnico, LED itn.).
18. Pred zamenjavo svetilnih sredstev je potrebno paziti na to, da se morajo le-ta najprej ohladiti. Pozor! Pred začetkom izklopite dovod električnega toka! Izklopite stikalo varovalke oz. varovalko odvijte!
19. Pri montaži svetilnih sredstev je potrebno paziti na njegovo stabilno nameščenost.
20. Poškodovana svetilna sredstva se smejo nadomestiti le z žarnicami enake izdelave, moči in napetosti.
21. Navedene maksimalne vrednosti vsakega porabnika v Watt-ih se ne sme prekoračiti.
22. Priloženo svetilo ni primerno za dimmer-je (regulator svetlosti) in elektronska stikala.
23. Najmanjša razdalja med vgradno svetilko in izolacijo ali paroneprepustno folijo ne sme znašati manj kot **"15mm“**.
24. Razlike v barvnih odtenkih LED žarnic so mogoče. Do razlike v barvi svetlobe in jakosti svetlobe LED žarnic se lahko spreminjajo s starostjo naprave.

Biztonsági előírások / Kérjük olvassa át alaposan ezeket az információkat, mielőtt ezen termék felszerelését vagy üzembevételét megkezdi.

1. A világító berendezés felszerelését csak szakképzet személy végezheti a érvényes villanyszerelési előírások szerint.
2. A gyártó nem vállal felelősséget olyan sérülésekre vagy károkra, amelyek a világítótest nem megfelelő használatából adódnak.
3. A világító testek ápolása a felületekre korlátozódik. Ügyelni kell, hogy közben a csatlakozó és a hálózati feszültségű részekbe nedvesség ne jusson.
4. Figyelem! A szerelési munkálatok előtt a hálózati vezetéket feszültségmentesíteni kell – a biztosíték automata lekapcsolásával ill. a biztosíték kicsavarásával. A kapcsoló legyen „KI“ állásban.
5. A lámpa **"IP23"** védelmi fokozattal rendelkezik és kizárólag magánháztartásokban történő beltéri használatra alkalmas.
6. Az "**IP23**" védettségi fokozat a csak lámpa látható részére érvényes beépített állapotban.
7. Az "**IP20**" védettségi fokozat a lámpa nem látható részére érvényes beépített állapotban.
8. IP védettségi fokozat csak mennyezetre szerelésre érvényes.
9. A terméken, vagy a csomagoláson található áthúzott hulladéktároló azt jelenti, hogy ez a termék nem ártalmatlanítható a házi hulladékkal együtt. Ehelyett a terméket az élettartama végén az elektromos és elektronikus készülékek újrahasznosításának egy átvevő helyéhez kell vinni. Kérjük, érdeklődjön ez iránt az illetékes kommunális igazgatóságán.
10. II érintésvédelmi osztály ⧈. Ez a világítótest külön szigetelt és tilos a földvezetékre csatlakoztatni.
11. A csatlakozások jelölései: L = Fázis N = Nulla ⏚ = Föld.
12. Ne szerelje a világítótestet nedves vagy elektromosan vezető felületre.
13. Kizárólag az eredeti gyári alkatrészeket szabad használnia, mert különben elveszti az összes szavatossági igényét.
14. A hálózati feszültség alatt lévő részek fedeleit és lezáróit minden esetben fel kell szerelni.
15. Győződjön meg, hogy a szerelésnél a vezetékek nem sérültek meg.
16. Figyelem! A világító berendezés alkatrészei és a világító testek hőmérséklete üzem közben meghaladhatja a 70°C-ot, ezért üzem közben nem szabad érinteni azokat.
17. A fényforrásba (világítóeszközbe, LED lámpába stb.) közvetlenül belenézni tilos.
18. Az égők cseréje előtt figyelni kell arra, hogy azoknak előbb le kell hűlniük. Figyelem! A hálózati vezetéket megelőzőleg feszültségmentesre kapcsolni. Az önműködő biztosítékot kikapcsolni ill. a biztosítékot kicsavarni.
19. Az égők megfelelő beszerelését ellenőrizzük.
20. Meghibásodott világító eszközöket csak azonos típusú, teljesítményű és feszültségű lámpákra szabad cserélni.
21. Az egy egőre megadott maximális teljesítményt nem szabad meghaladni.
22. A mellékelt világítóeszköz nem alkalmas fényerőszabályozók és villanykapcsolók számára.
23. A beépíthető lámpa és egy meglevő izoláció vagy párazáró fólia közötti minimális távolság ne legyen kisebb mint "**15mm**".
24. Különböző töltöttségeknél a LED-ek színeltérései előfordulhatnak. A LED-ek színe és fényereje az élettartam változásával is változhat.

Instrucţiuni de protecţie a muncii / Vă rugăm să citiţi cu atenţie aceste informaţii, înainte să începeţi instalarea sau utilizarea acestui produs. Păstraţi cu grijă aceste instrucţiuni pentru utilizare ulterioară.

1. Iluminatoarele trebuie instalate numai de personal de specialitate autorizat, în conformitate cu prevederile în vigoare pentru instalaţiile electrice.
2. Producătorul nu îşi asumă nici o responsabilitate pentru accidentări sau pagube care sunt urmarea unei utilizări inadecvate ale corpului de iluminat.
3. Îngrijirea corpurilor de iluminat se rezumă numai la suprafaţa acestora. Nu este permisă pătrunderea umidităţii în spaţiile de racordare sau în părţile care conduc tensiunea de reţea.
4. Atenţie! Înainte de începerea lucrărilor de montaj, se asigură absenţa tensiunii din cablul de alimentare – siguranţa automată se deconectează, respectiv se deşurubează siguranţa. Întrerupătorul se poziţionează pe poziţia „OPRIT”.
5. Lampa are gradul de protecţie**"IP23"** şi este prevăzută exclusiv pentru uzul intern în gospodăriile private.
6. Gradul de protecţie **"IP23"** este valabil doar pentru domeniul vizibil al lămpii în stare încorporată.
7. Gradul de protecţie **"IP20"** este valabil pentru domeniul care nu este vizibil al lămpii în stare încorporată.
8. Gradul de securitate IP este valabil doar pentru montarea pe tavan.
9. Simbolul tomberonului de gunoi tăiat cu două linii încrucişate, aplicat direct pe produs sau pe ambalajul acestuia, înseamnă că acest produs nu are voie să fie aruncat la gunoiul menajer. La sfârşitul perioadei sale de serviciu, produsul trebuie să fie predat în vederea reciclării unui punct autorizat de colectare a produselor electrice si electronice scoase din uz. Adresa unor asemenea puncte de colectare o puteţi afla de la administraţia comunală, în a cărei zonă de competenţă domiciliaţi.
10. Clasa de protecţie II ⧈. Acest corp de iluminat este izolat în mod special şi este interzisă legarea sa la un cablu de legare la pământ.
11. Denumirea bornelor de conectare: L = Faza N= Nul ⏚ = Cablul de legare la pământ.
12. Corpul de iluminat nu se montează pe un suport umed sau conducător de curent electric.
13. Este permisă folosirea numai a acelor piese de schimb, care se livrează împreună cu produsul, întrucât în caz contrar s-ar stinge în mod automat orice drept de invocare a obligaţiilor de garanţie, oferite de către furnizor.
14. Capacele de acoperire şi capacele de capăt pentru componentele de reţea sub tensiune trebuie temeinic montate.
15. Asiguraţi-vă că în timpul montajului cablurile nu sunt deteriorate.
16. Atenţie: Părţile iluminatorului şi becul pot atinge în timpul funcţionării temperaturi de peste 70°C şi din acest motiv nu trebuie atinse în timpul funcţionării.
17. Nu trebuie să se privească niciodată nemijlocit şi direct în sursa de lumină (bec, LED, etc.).
18. Înainte de schimbarea corpurilor de iluminat, a se avea în vedere că acestea trebuie mai întâi să se răcească. Atenţiune! Anterior deconectaţi reţeaua de la tensiune. Decuplaţi siguranţa automată respectiv extrageţi siguranţa.
19. La montajul corpurilor de iluminat trebuie asigurată o bună fixare a acestora.
20. Corpurile de iluminat defecte pot fi înlocuite numai cu lămpi de acelaşi tip constructiv, putere şi tensiune.
21. Este interzisă depăşirea valorii maxime de putere (waţi), indicată pentru fiecare loc de conectare.
22. Aparatul pentru iluminat, alăturat nu este destinat programatoarelor şi nici întrerupătoarelor electronice.
23. Distanţa minimă a lămpii încorporate faţă de o izolaţie existentă sau de o folie de blocare a aburului trebuie să nu fie mai mică de **"15mm“**.
24. Este posibilă apariţia modificărilor de culoare în cazul încărcărilor diferite. Culoarea şi intensitatea luminii LED-urilor se poate modifica şi în funcţie de durata de viaţă.

Indicações de segurança / Favor ler atenciosamente estas informações antes da instalação ou colocação em serviço deste produto Guardar estas instruções de uso para fins posteriores.

1. As lâmpadas só podem ser instaladas por especialistas autorizados de acordo com as normas de instalação eléctricas válidas.
2. O fabricante está isento de qualquer responsabilidade no caso de ferimentos ou danificações motivados por uma utilização inadequada dos candeeiros.
3. A manutenção dos candeeiros diz apenas respeito à sua superfície. Ao fazer esta manutenção nunca se pode permitir que entre humidade nos compartimentos de ligação ou nas peças condutoras de corrente eléctrica da rede.
4. Atenção! Antes de começar os trabalhos de montagem desligar a tensão da rede -desligar o corta-circuito automático ou então desenroscar e retirar o fusível. Colocar o comutador na posição "DESLIGADO".
5. O candeeiro tem a classe de proteção **"IP23"** e destina-se exclusivamente à utilização no interior de residências domésticas privadas.
6. O nível de proteção **"IP23"** apenas se aplica à área visível do candeeiro, quando este se encontra montado.
7. O nível de proteção **"IP20"** apena se aplica à área não visível do candeeiro, quando este se encontra montado.
8. Nível de protecção IP só é válido para aplicação no tecto.
9. O símbolo do caixote de lixo riscado no produto ou na embalagem significa que este produto não pode ser colocado no lixo doméstico. O produto tem, pelo contrário, no fim da sua duração de vida, que ser entregue num local de recolha de aparelhos eléctricos e electrónicos para reciclagem. Por favor informe-se sobre este local de recolha junto das entidades comunais responsáveis.
10. Artigo de protecção II ⧈. Este candeeiro tem uma protecção especial e não pode ser ligado a um condutor de protecção.
11. Designação dos bornes de ligação: L = fase N = condutor neutro ⏚ = condutor de protecção.
12. Não montar o candeeiro em cima de bases húmidas ou condutoras.
13. Utilizar únicamente as peças fornecidas, de outra forma, extinguem-se todos os direitos de garantia.
14. As capas protectoras e finais das peças condutoras de energia eléctrica têm que ser sempre montadas.
15. Certifique-se ao fazer a montagem que os fios de ligação não estejam danificados.
16. Atenção! As peças da lâmpada e elemento luminoso pode alcançar temperaturas de serviço de >70°C e por isso não podem ser tocadas quando estiverem ligadas.
17. Não olhar directamente para a fonte de iluminação (meio de iluminação, LED etc.).
18. Antes de fazer a substituição de um foco luminoso tem que ser ter em atenção que este esteja arrefecido. Atenção! Desligar antes o cabo de alimentação eléctrica. Desligar o disjuntor ou retirar o fusível.
19. Ao fazer a montagem dos focos luminosos tem que se ter em atenção que os mesmos estejam numa posição segura.
20. Os focos luminosos com defeito só podem ser substituídos por outros do mesmo modelo, potência e tensão.
21. O número máximo de vátios (W) indicados para cada projector não pode ser ultrapassado.
22. O meio de iluminação incluso não é próprio para reguladores de intensidade nem para interruptores eléctricos.
23. A distância mínima do candeeiro de montagem para um isolamento ou película antivapor existentes não deverá ser inferior a **"15mm“**.
24. São possíveis divergências de cor em LEDs de lotes diferentes. A cor da luz e a intensidade luminosa dos LEDs podem alterar-se consoante o tempo de vida útil.

Emniyet direktifleri / Bu ürünü kurmadan veya çalıştırmadan önce lütfen bu bilgileri dikkatlice okuyunuz. İşbu kullanım kılavuzunu daha sonra başvurmak üzere iyi bir şekilde saklayınız.

1. Lambalar, geçerli ilgili elektrik kurulum talimatlarına uygun olarak yalnızca yetkili uzman personel tarafından kurulabilir.
2. Işıklandırma teçhizatının usulüne uygun olmayan kullanımdan kaynaklanan hasarlardan ve yaralanmalardan üretici sorumlu tutulmaz.
3. Işıklandırma teçhizatlarının yalnızca yüzeyleri temizlenebilir. Temizlik esnasında bağlantı yerleri veya gerilim ileten parçalar ıslatılmamalıdır.
4. Dikkat! Montaj işine başlamadan önce elektrik devresi gerilimsiz hale gelecek şekilde kapatılmalıdır.- Sigorta kutusu devreden çıkarılmalıdır veya sigorta çıkarılmalıdır. Şalter „Aus“ (Kapalı) konumuna getirilmelidir.
5. Aydınlatma **"IP23"** koruma derecesine sahiptir ve sadece evlerde iç mekânda kullanımına izni bulunmaktadır.
6. Koruma derecesi **"IP23"** sadece takılı durumda aydınlatmanın görünür kısmı için geçerlidir.
7. Koruma derecesi **"IP20"** takılı durumda aydınlatmanın görünür olmayan kısmı için geçerlidir.
8. IP koruma sınıfı, sadece tavana montaj için geçerlidir.
9. Ürünün veya ambalajın üzerindeki üzeri çizik çöp bidonu üzerindeki simgesi, bu ürünün ömrü bittikten sonra imha etmek için ev çöpüne atılmaması gerektiği anlamına gelmektedir. Mamul, ömrü bitince bunun yerine elektrikli veya elektronik cihazların geri dönüşüm için toplandığı bir yere götürülmelidir. Bu yerin nerede olduğunu lütfen yetkili yerel idarenizden sorun.
10. Koruma sınıfı II ⧈ . Bu ışıklandırma teçhizatı özellikle izole edilmiştir ve koruma iletkenine bağlanamaz.
11. Bağlantı klemenslerinin tanımları: L = Faz N = Nötr iletken ⏚ = Koruma iletkeni.
12. Işıklandırma teçhizatı nemli ya da iletken yüzey üzerine montaj edilemez.
13. Aksi takdirde her türlü garanti hakkı yanacağı için birlikte teslim edilen münferit parçalardan başka parça kullanılması yasaktır.
14. Şebeke gerilimi ileten parçalar için uç kapaklar ve kapama kapakları takılmalıdır.
15. Hatların montaj sırasında hasar görmemesini temin ediniz.
16. Dikkat! Aydınlatma parçaları ve aydınlatma aracı, kullanım esnasında yalnızca 70°C'den yüksek sıcaklıklara ulaşabilir ve lambalara kullanım esnasında dokunulmamalıdır.
17. Direkt ışık kaynağına (ampul, LED vs.) bakmayın.
18. Aydınlatma araçlarını değiştirmeden önce bunların tamamen soğumuş olması dikkate alınmalıdır. Dikkat! Önce şebeke hattınının gerilimsiz olmasını sağlayınız. Sigorta kutusunu devre dışı bırakınız veya sigortayı çıkarınız.
19. Aydınlatma araçlarının montajı sırasında, bunların yuvalarında sağlam oturdukları dikkate alınmalıdır.
20. Bozuk aydınlatma araçları sadece ayni yapı şekline, güce ve gerilime sahip lambalar ile değiştirilebilir.
21. Her yanma yerinin belirtilen azami Vat değeri kesinlikle aşılmamalıdır.
22. Teslimat kapsamındaki aydınlatma aracı, dimmer ve elektronik şalter için uygun değildir.
23. Takılır aydınlatmanın mevcut bir yalıtım veya buhar bariyeri folyosuna olan asgari mesafe **"15mm'nin“** altında olmamalıdır.
24. LED´lerin ürün partilerinde renk sapmaları olabilir. LED´lerin ışık rengi ve parlama seviyesi ürünün ömrüne bağlı olarak da değişebilir.

Drošības norādījumi / Lūdzu, uzmanīgi izlasiet šo informāciju pirms ierīces instalācijas vai pieņemšanas ekspluatācijā. Uzglabājiet lietošanas pamācību arī turpmākajai lietošanai.

1. Lampu instalāciju drīkst veikt tikai autorizēti speciālisti, ievērojot elektrodrošības un instalācijas prasības.
2. Ražotājs neuzņemas nekādu atbildību par traumām un zaudējumiem, kas tika nodarīti lampas nepienācīgas lietošanas rezultātā.
3. Kopjama ir tikai lampas virsma. Kopjot lampas virsmu jāuzmanās, lai mitrums nenokļūtu pieslēgumu vietās vai tīkla spriegumu vadošajos elementos.
4. Uzmanību! Pirms montāžas darbu uzsākšanas tīkla vadi jāatslēdz no sprieguma avota. Šim nolūkam nepieciešams izslēgt drošības automātu vai izņemt drošinātāju. Slēdzim jābūt pozīcijā "IZSLĒGTS".
5. Šo lampu drošības pakāpe ir **"IP23"** un tās ir paredzētas tikai privātām mājsaimniecībām lietošanai iekštelpās.
6. Aizsardzības līmenis **"IP23"** attiecas tikai uz redzamajām daļām, kas iebūvētas lampā.
7. Aizsardzības līmenis **"IP20"** attiecas uz neredzamajām daļām, kas iebūvētas lampā.
8. IP – aizsardzības pakāpe attiecas tikai uz griestu montāžu.
9. Simbols, kas izvietots zu produkta vai iepakojuma un kurā ir attēlots aizsvītrots atkritumu konteiners, nozīmē, ka šo produktu nedrīkst utilizēt kopā ar sadzīves atkritumiem. Pēc produkta ekspluatācijas izbeigšanās produkts nododams utilizācijai nolietotu elektronisko un elektrisko ierīču vākšanas vietās otrreizējai pārstrādei. Lūdzu, sazinieties ar pašvaldības iestādi, kur var saņemt informāciju par atbildīgām utilizācijas vietām.
10. Aizsardzības klase II ⧈ . Šai lampai ir īpaša izolācija un to nedrīkst pieslēgt aizsargsavienojumam.
11. Pieslēguma spaiļu apzīmējums: L = fāze N = neitrālais vadītājs ⏚ = aizsargsavienojums.
12. Nemontējiet lampu uz mitras vai strāvu vadošās virsmas.
13. Drīkst lietot tikai komplektā esošās detaļas, citādi tiek zaudētas garantijas tiesības.
14. Tīkla spriegumu vadošo elementu vāki un gala vāki noteikti tiek montēti.
15. Pārliecinieties, lai montāžas gaitā netiktu bojāti vadi.
16. Uzmanību! Lampas elementi un spuldzes lampas ekspluatācijas laikā var uzkarsēties līdz temperatūrai >70°C. Šī iemesla dēļ lampas elementiem un spuldzēm nedrīkst pieskarties, kamēr lampa ir ieslēgta.
17. Neskatieties tieši uz gaismas avotu (spuldze, gaismas diode).
18. Pirms spuldžu maiņas spuldzēm jāļauj atdzist. Uzmanību! Pirms spuldžu maiņas atslēdziet lampu no tīkla sprieguma avota. Atslēdziet drošības automātu vai izņemiet drošinātāju.
19. Montējot spuldzes, jāpievērš uzmanība to labai fiksācijai.
20. Bojātas spuldzes drīkst nomainīt tikai pret spuldzēm tādā pašā izpildījumā, ar to pašu jaudu un spriegumu.
21. Maksimālais vatu skaits, kas norādīts katrai rozetei, nedrīkst tikt pārsniegts.
22. Spuldze, kas ietilpst piegādes komplektā, nav piemērota gaismas regulatoriem un elektroniskajiem slēdžiem.
23. Iebūvējamās lampas minimālajam attālumam līdz izolācijas materiāliem vai izolācijas aizsargfolijai jābūt vismaz **"15 mm“**.
24. Dažādu preču partiju LED spuldžu izstarotās gaismas krāsu gamma var atšķirties. Arī atkarībā no kalpošanas laika LED spuldžu izstarotās gaismas krāsa un intensitāte var mainīties.

Инструкция за безопасност / Моля, прочетете внимателно тази информация,преди да започнете с инсталирането или експлоатацията на този продукт. Запазете добре тази потребителска инструкция за по-нататъшни цели!

1. Крушките могат да бъдат инсталирани само от оторизирани специалисти съгласно действащите електроинсталационни разпоредби.
2. Производителят не поема никаква отговорност за наранявания или щети, които са последствие от неправилна употреба на лампата.
3. Да се почистват само повърхностите на лампите. При почистването не бива да попада никаква влага в съединителните пространства или до частите, които се намират под мрежово напрежение.
4. Внимание! Преди започване на монтажните работи изключете напрежението на мрежовия проводник чрез изключване на предпазителния автомат или като развъртите предпазителя. Прекъсвачът да показва «ИЗКЛЮЧЕНО».
5. Осветителното тяло притежава степен на защита **"IP23"** и е предназначено само за използване на закрито в частни домакинства.
6. Степента на защита **"IP23"** важи само за видимата зона на осветителното тяло в монтирано състояние.
7. Степента на защита **"IP20"** важи за невидимата зона на осветителното тяло в монтирано състояние.
8. Степента на защитеност IP важи само при монтиране на тавана.
9. Знакът със зачеркната кофа за смет върху продукта или опаковката означава, че той не трябва да се изхвърлщ заедно с битовите отпадъци. В края на експлоатационната си годност продуктът трябва да се отстрани в пункт за вторични суровини на електрически и електронни уреди. Информирайте се в местното управление за наличието на такъв пункт за вторични суровини.
10. Защитен клас II ⧈.Тази лампа е особено изолирана и не бива да се свързва със защитен проводник.
11. Означение на свързващите клеми: L = фаза N = неутрален проводник ⏚ = защитен проводник.
12. Лампата да не се монтира върху влажна или електропроводяща основа.
13. Могат да се използват само доставените отделни части, тъй като в противен случай се заличават всички гаранционни претенции.
14. Покриващите и ограничителните капачки на частите, намиращи се под напрежение, по принцип трябва да са монтирани.
15. Уверете се, че при монтажа проводниците не са претърпели повреди.
16. Внимание! По време на работа частите на крушката и светещият материал могат да достигнат температури >70°C и затова не бива да се докосват по време на работа.
17. Не гледайте директно към източника на светлина (осветителен уред, LED и т.н.).
18. Преди смяна на осветителните тела трябва да се внимава, те да са предварително изстинали. Внимание! Преди това изключете захранващия проводник, така че да не бъде под напрежение. Изключете автоматичния предпазител или развъртете и извадете бушона.
19. При монтажа на осветителните тела да се внимава същите да са застегнати здраво.
20. Дефектните осветителните тела могат да се заместват само с лампи от същия тип, мощност и напрежение.
21. Означената максималната ватова стойност на всяко осветително тяло за съответното място не бива да бъде надхвърляна!
22. Приложената лампа не е пригодена за димери и електронни превключватели.
23. Минималното разстояние на вграденото осветително тяло спрямо съществуващата изолация или фолио за пароизолация не бива да е по-малко от **"15mm"**.
24. Възможни са отклонения в цвета при светодиоди от различни партиди. Цветът и силата на светлината на светодиодите могат да се променят в зависимост от срока на експлоатация.

Указания по безопасности / Прежде чем приступить к монтажу или вводу в эксплуатацию этого прибора, внимательно прочитайте руководство по эксплуатации. Рекомендуем сохранить это руководство, так как оно может Вам понадобиться впоследствии.

1. Светильники могут быть установлены только специалистом при соблюдении соответствующих предписаний по электромонтажу.
2. Производитель не несёт ответственности за повреждения или ущерб, вызванные неправильной эксплуатацией светильников.
3. Уход за светильниками ограничивается уходом за поверхностью. При этом нужно следить за тем, чтобы влага не проникала в места подключений и к деталям, находящимся под сетевым напряжением.
4. Внимание! Перед началом монтажных работ необходимо обесточить сетевой провод – выключить установочный автомат или вывинтить предохранитель. Переключатель на "AUS"!
5. Светильник имеет тип защиты **"IP23"** и предназначается исключительно для использования во внутренних бытовых помещениях.
6. Тип защиты **"IP23"** действует только для видимого отдела светильника в собранном состоянии.
7. Тип защиты **"IP20"** действует только для видимого отдела светильника в собранном состоянии.
8. Степень защиты IP действительна только для монтажа на потолке.
9. Символ перечёркнутого мусорного контейнера на продукте или на упаковке означает, что этот продукт нельзя выбрасывать в хозяйственный мусор. Вместо этого продукт должен быть утилизован по истечении срока его эксплуатации через пункты приёма отработанных электрических и электронных приборов. Места нахождения таковых Вам следует узнать в Вашем жилищно-коммунальном управлении.
10. Класс защиты II ⧈. Этот светильник имеет особую изоляцию и не может быть подключён к защитному соединению.
11. Обозначения соединительных зажимов: L = фаза N = нулевой провод ⏚ = защитный провод.
12. Ни в коем случае не монтировать светильник на влажном или токопроводящем основании.
13. Разрешается использование только тех деталей, которые входят в объём поставки. В противном случае Вы лишаетесь всех прав на гарантийное обслуживание.
14. Колпачки для деталей, находящихся под сетевым напряжением, должны быть принципиально монтированы.
15. Следите за тем, чтобы провода не были повреждены во время монтажа.
16. Внимание! В рабочем режиме детали светильника и осветительные средства могут нагреваться до температуры >70°C, поэтому во включенном состоянии до них ни в коем случае нельзя дотрагиваться.
17. Не гледайте директно към източника на светлина (осветителен уред, LED и т.н.).
18. Перед заменой ламп нельзя забывать о том, что им прежде необходимо остыть. Внимание! Предварительно должен быть обесточен сетевой провод. Необходимо выключить установочный автомат или вывинтить предохранители.
19. Во время монтажа светильников необходимо следить за тем, чтобы они были прочно зафиксированы.
20. Неисправные светильники могут быть заменены только лампами той же конструкции, той же мощности и того же напряжения.
21. Указанное максимальное число Ватт каждой розетки нельзя превышать.
22. Прилагаемое осветительное средство нельзя комбинировать с диммером и электронным выключателем.
23. Минимальное расстояние от встроенного светильника до изоляции или парозащитной пленки должно составлять не менее **"15мм"**.
24. Возможны отклонения в цвете в разных партиях светодиодов. Цвет и интенсивность светодиода может меняться с течением времени.

Ενδείξεις *ασφαλείας / Προτού αρχίσετε την εγκατάσταση ή τη θέση σε λειτουργία αυτού του προϊόντος, διαβάστε με προσοχή αυτές τις πληροφορίες. Φυλάξτε αυτές τις οδηγίες χρήσης για την περίπτωση που θα τις χρειαστείτε αργότερα.*

1. Η εγκατάσταση των λυχνιών επιτρέπεται να γίνει μόνο από εξουσιοδοτημένους τεχνίτες σύμφωνα με τις εκάστοτε ισχύουσες ηλεκτρολογικές προδιαγραφές εγκατάστασης.
2. Ο κατασκευαστής δε φέρει ευθύνη για τραυματισμούς ή βλάβες, εφόσον προκύψουν από λανθασμένη χρήση των λυχνιών.
3. Η περιποίηση των λυχνιών περιορίζεται στην επιφάνειά τους. Σε καμιά περίπτωση δεν πρέπει να εισέλθει υγρασία στους χώρους των συνδέσεων ή στα μέρη από τα οποία διέρχεται ηλεκτρική τάση.
4. Προσοχή! Πριν από την έναρξη των εργασιών τοποθέτησης διακόψτε την τάση του ηλεκτρικού δικτύου – κλείστε την αυτόματη ασφάλεια ή βγάλτε την ασφάλεια. Ο διακόπτης να είναι κλειστός.
5. Το φωτιστικό κατέχει τον βαθμό προστασίας **"IP23"** και είναι σχεδιασμένο αποκλειστικά για χρήση σε εσωτερικό χώρο ιδιωτικών νοικοκυριών.
6. Ο βαθμός προστασίας **"IP23"** ισχύει μόνο για την ορατή περιοχή του φωτιστικού σε τοποθετημένη κατάσταση.
7. Ο βαθμός προστασίας **"IP20"** ισχύει για τη μη ορατή περιοχή του φωτιστικού σε τοποθετημένη κατάσταση.
8. Ο βαθμός προστασίας IP ισχύει μόνο για την εγκατάσταση στο ταβάνι.
9. Το συμβολο του διεγραμμενου καδου απορριμματων στο προιον η στην συσκευασια σημαινει, οτι αυτο το προιον απαγορευεται να πεταχθει στα οικιακα απορριμματα. Αντι αυτου πρεπει το προιον μετα την ληξη της διαρκειας λειτουργιας του να επιφερθει σε ειδικο μερος συλλεξης ηλεκτρικων και ηλεκτρονικων συσκευων για ανακυκλωση. Σας παρακαλουμε πληροφορηθειτε για αυτο το μερος απο την αρμοδια δημοτικη διοικηση.
10. Κατηγορία προστασίας II ⧈. Αυτή η λυχνία έχει ιδιαίτερη μόνωση και δεν πρέπει να συνδεθεί με προστατευτικό αγωγό.
11. Χαρακτηρισμός των ακροδεκτών σύνδεσης: L = φάση N = ουδέτερος αγωγός ⏚ = προστατευτικός αγωγός.
12. Μην τοποθετείτε τη λυχνία σε υγρό ή αγώγιμο υπόστρωμα.
13. Επιτρέπεται να χρησιμοποιηθούν μόνο τα εξαρτήματα που περιλαμβάνονται στην παράδοση, διαφορετικά εκπίπτουν όλα τα δικαιώματα εγγύησης.
14. Οι καλύπτρες των αγωγών για τα μέρη διέλευσης της τάσης πρέπει οπωσδήποτε να τοποθετηθούν.
15. Σιγουρευτείτε ότι οι κατά την τοποθέτηση δε θα γίνει ζημιά σε αγωγούς.
16. Προσοχή! Τα μέρη των λυχνιών και οι λαμπτήρες μπορούν να φτάσουν κατά τη διάρκεια της λειτουργίας θερμοκρασίες άνω των >70°C και γι' αυτό δεν επιτρέπεται να αγγίζονται κατά τη διάρκεια της λειτουργίας.
17. Μην κοιτάτε απευθείας στην πηγή φωτός (λαμπτήρα, LED κλπ.).
18. Κατά την αλλαγή λαμπτήρων πρέπει να ληφθεί υπόψη, ότι τα φωτιστικά σώματα πρέπει προηγουμένως να έχουν κρυώσει. Προσοχή! Διακόψτε προηγουμένως την τάση του ρεύματος. Κλείστε τον αυτόματο διακόπτη κυκλώματος ή ξεβιδώστε την ασφάλεια.
19. Όταν βάλετε τους λαμπτήρες προσέχετε να τοποθετηθούν σταθερά.
20. Ελαττωματικοί λαμπτήρες επιτρέπεται να αντικαθίστανται μόνο από λυχνίες ιδίας κατασκευής, απόδοσης και τάσης.
21. Δεν επιτρέπεται η υπέρβαση του καθορισμένου μέγιστου αριθμού Watt σε κάθε θέση λυχνίας.
22. Η εσωκλειόμενη λυχνία δεν είναι κατάλληλη για ρεοστατικούς και ηλεκτρονικούς διακόπτες.
23. Η ελάχιστη απόσταση του εντοιχιζόμενου φωτιστικού από υπάρχοντα ντίμερ ή φύλλο φραγής ατμού δεν θα πρέπει να είναι μικρότερη από **"15 mm"**.
24. Χρωματικές παρεκκλίσεις στα LED διαφορετικών φορτίων είναι δυνατές. Το φως χρώματος και η ένταση του φωτός των LED μπορεί να αλλοιωθεί επίσης σε συνάρτηση με την διάρκεια ζωής.

Sigurnosne upute / Molimo vas pročitajte ove informacije pažljivo prije instalacije ili početka upotrebe ovog proizvoda. Sačuvajte ovo uputstvo za buduće potrebe.

1. Svjetiljke se smiju instalirati samo od strane ovlaštenih stručnjaka sukladno važećim propisima iz oblasti elektroinstalacija.
2. Proizvođač ne preuzima odgovornost za ozljede ili štete, koje su poslijedica neprikladne uporabe svjetiljke.
3. Čišćenje svjetiljki je ograničeno na površine. Pri tom nikakva vlaga a ne smije dospjeti na priključne dijelove ili dijelove koji vode na mrežni napon.
4. Pažnja! Prije početka postavljanja, strujni kabal isključite iz napona - Isključiti sigurnosni automat odnosno odvrnuti osigurač. Prekidač na „AUS".
5. Svjetiljka posjeduje stupanj zaštite **„IP23"** i predviđena je isključivo za upotrebu u unutrašnjosti privatnih kućanastava.
6. Stupanj zaštite **"IP23"** vrijedi samo za vidljivo područje ugrađene svjetiljke.
7. Stupanj zaštite **"IP20"** vrijedi samo za nevidljivo područje ugrađene svijetiljke.
8. IP-stupanj zaštite vrijedi samo za postavljanje na strop.
9. Simbol prekrižene korpe za otpatke na proizvodu ili pakiranju znači, kako se taj proizvod ne smije odlagati zajedno sa kućnim otpadom. Proizvod se na kraju svog životnog vijeka mora odnijeti u prijemnu stanicu za recikliranje električnih i elektroničkih uređaja. Molimo raspitajte se za to mjesto kod nadležne komunalne službe.
10. Sigurnosni razred II ⧈ . Ova svjetiljka je posebno izolirana i ne smije se priključiti na uzemljenje.
11. Opis priključnih stezaljki: L = faza N = neutralni vodič ⏚ = uzemljenje.
12. Svjetiljku ne postavljati na vlažnu ili vodljivu površinu.
13. Smiju se koristiti samo i isključivo priloženi dijelovi, u suprotnom se gubi pravo na jamstvo.
14. Pokrivači i završene kapice za dijelove koji provode struju, načelno se moraju montirati.
15. Osigurajte da se prilikom postavljanja uređaja ne oštete žice.
16. Pažnja! Dijelovi svjetiljke ili rasvjetna sredstva tokom rada mogu doseći temperature od preko 70°C te ih se tokom rada ne smije dodirivati.
17. Ne gledati direktno u izvor svjetlosti (rasvjetno sredstvo, LED itd..).
18. Prije zamjene rasvjetnog sredstva potrebno je obratiit pažnju na to da se isti prvo ohlade. Pažnja! Prije početka strujni kabal isključite iz napona. Isključite sigurnosni automat odnosno odvijte osigurač.
19. Prilikom montaže rasvjetnog sredstva potrebno je paziti da su isti čvrsto postavljeni.
20. Pokvarena rasvjetna sredstva se smiju zamijeniti samo svjetiljkama jednake vrste, snage i napona.
21. Navedena maksimalna vrijednost wata za svako rasvjetno mjesto ne smije biti prekoračena.
22. Priloženo rasvjetno sredstvo nije prikladno za potenciometre i elektronske prekidače.
23. Minimalni razmak ugradbene svjetiljke prema postojećoj izolaciji ili parnoj brani ne smije biti manji od **"15mm".**
24. Odstupanja u boji kod različitih LED-ova različitih punjenja su moguća. Boja i snaga svjetla LED-ova se ovisno o životnom vijeku može mijenjati.

Sigurnosna uputstva / Molimo Vas pročitajte pažljivo ove informacije pre nego što nastavite instalacijom ili puštanjem u rad ovog proizvoda. Sačuvajte ovo uputstvo za upotrebu za kasniju upotrebu.

1. Svetiljke je dozvoljeno da instalira samo stručno osoblje prema važećim propisima o elektro instalacijama.
2. Proizvođač ne preuzima nikakvu odgovornost za povrede ili štetu nastalu usled nestručnog rukovanja svetiljkom.
3. Održavanje svetiljki je ograničeno na njihovo površinu. Pri tome ne sme nikakva vlažnost da prodre u priključne prostore ili u delove pod strujnim naponom.
4. Pažnja! Pre početka radova na montaži potrebno je isključiti napajanje strujnog voda - isključite napajanje na sklopki, odn. izvucite osigurač. Prekidač je na „Isklj." (AUS).
5. Svetiljka poseduje stepen zaštite **"IP23"** i isključivo je predviđena za upotrebu u unutrašnjim prostorijama privatnih domaćinstava.
6. Stepen zaštite **"IP23"** važi za vidljivi deo svetiljke u ugrađenom stanju.
7. Stepen zaštite **"IP20"** se odnosi na vidljivi deo svetiljke u ugrađenom stanju.
8. IP - stepen zaštite važi samo za montažu na plafonu
9. Znak sa precrtanim kontejnerom za otpad na proizvodu ili pakovanju označava da proizvod ne sme da se ukloni sa otpadom iz domaćinstva. Proizvod mora da se nakon veka trajanja dostavi mestu za reciklažu električnog i elektronskog otpada. Molimo Vas informišite se o tome kod vaše lokalne komunalne službe.
10. Zaštitna kategorija II ⧈ . Ova svetiljka ima posebnu izolaciju i ne sme da se priključi na zaštitni vod.
11. Oznake na priključnim stezaljkama: L = faza N = nula ⏚ = zaštitni provodnik.
12. Nikada nemojte svetiljku da ostavljate na vlažnoj ili provodljivoj podlozi.
13. Dozvoljeno je isključivo da se koriste isporučeni pojedinačni delovi, jer u suprotnom gubite svako pravo na garanciju.
14. Uvek je potrebno postaviti pokrivne i završne kapice za potrebe zaštite delova koji provode strujni napon.
15. Obezbedite da ne može da dođe do oštećivanja vodova kod montaže.
16. Pažnja! Delovi svetiljke i sijalice mogu tokom rada dostignu da temperaturu od >70°C tako da nije dozvoljeno da se dodiruju tokom rada.
17. Nikada ne gledati direktno u izvor svetlosti (sijalica, LED itd.).
18. Pre zamene sijalice treba sačekati da se ona prvo ohladi. Pažnja! Pre toga isključite dovoda struje. Isključite dovod struje na zaštitnoj sklopki, odn. na osiguraču.
19. Kod montaže svetiljke treba paziti na to da ona stoji čvrsto.
20. Neispravne sijalice treba da se zamene sijalicama istog tipa, snage i predviđenog napona napajanja.
21. Ne sme da se prekorači navedena maksimalna snaga sijaličnog mesta.
22. Priložena sijalice ne može da se koristi sa dimerom i elektronskim prekidačima.
23. Minimalno odstojanje ugradne svetiljke do postojeće izolacije ili folije za parnu izolaciju treba da iznosi najmanje "**15mm".**
24. Odstupanja u boji LED moguća su kod različitih serija. Boja i jačina LED se takođe menja tokom veka trajanja.

Упатства за безбедност / Ве молиме прочитајте ги внимателно овие информации пред да започнете со монтирање или со ракување со овој производ. Зачувајте го ова упатство за употреба за понатамошно консултирање.

1. Светилките смеат да бидат инсталирани само од страна на овластени лица во согласност со важечките правила за електроинсталација.
2. Производителот не презема никаква одговорност за какви било повреди или штети кои можат да настанат како резултат на неправилна употреба на светилката.
3. Одржувањето на светилките е ограничено само на површината на светилките. Притоа, во коморите на приклучокот или проводничките делови до мрежниот напон не смее да навлезе влага.
4. Внимание! Пред да започнете со монтажата, исклучете го напонот на електричната мрежа: исклучете го автоматскиот осигурувач или одвртете го механичкиот осигурувачот. Прекинувачот поставете го на "AUS".
5. Светилката има степен на заштита **"IP23"** и е исклучиво наменета за внатрешна употреба во приватни домаќинства.
6. Степенот на заштита **"IP23"** се однесува само на видливиот спектар на светлината кога светилката е монтирана.
7. Степенот на заштита **"IP20"** се однесува само на невидливиот спектар на светлината кога светилката е монтирана.
8. Степенот на заштита IP важи само за монтажа на таван.
9. Симболот на прецртана корпа за отпадоци на производот или на неговото пакување укажува дека овој производ не смее да се отстранува со домашниот отпад. Наместо тоа, при дотраеност производот треба да се однесе на собирно место за рециклирање на електрична и електронска опрема. Ве молиме во врска со ова прашање контактирајте ја вашата локална општинската администрација.
10. Класа на заштита II ⧈ . Оваа светилка е изолирана посебно и не мора да биде поврзана со заштитен проводник.
11. Утврдување на клемите за поврзување: L = фаза N = неутрален проводник (нула) ⏚ = заземјување.
12. Светилката да не се монтира на влажна или проводлива подлога.
13. Да се користат исклучиво доставените делови. Во спротивно, сите гарантни побарувања ќе бидат поништени.
14. Покривните заштити и крајните поклопци за проводливите делови на електричната мрежа начелно мора да се постават.
15. Внимавајте жиците да не се оштетат при монтажата.
16. Внимание! За време на употреба, делови од светилката и сијалицата може да се загреат до температура > 70 ° C и затоа не смеат да се допираат додека се вклучени.
17. Не гледајте директно во изворот на светлина (сијалица, LED диода, итн.).
18. Пред замена на сијалицата да се внимава таа прво да се олади. Внимание! Претходно исклучете го напонот на електричната мрежа. Исклучете го автоматскиот осигурувач или одвртете го механичкиот осигурувач.
19. При монтажа, да се внимава сијалицата да е сигурно прицврстена за своето лежиште.
20. Дефектни сијалици да се заменуваат единствено со сијалици од истиот тип, капацитет и волтажа.
21. Наведеното максимално оптоварување во вати (Watt) на секое место за сијалица не смее да се надмине.
22. Сијалицата во прилог не е соодветна за употреба со пригушувач и електронски прекинувач.
23. Растојанието помеѓу вградена светилката и постоечка изолација или бариера за пареа (PE фолија) не треба да е помало од **"15mm"**.
24. Можни се разлики во бојата на LED диодите од различни серии. Бојата и јачината на светлината на LED диодите можат да се разликуваат и во зависност од нивниот животен век.

Sigurim / Ju lusim që para se të filloni me instalimin apo operimin e këtij produktit të lexoni me vëmendje këtë informacion . Ju lusim që ta ruani udhëzimin me qëllim që të mundeni më vonë sërish të lexoni.

1. Llambat guxojnë të jenë të instaluar vetëm nga personeli kompetent sipas udhëzimeve të instalimit elektrik.
2. Prodhuesi nuk merr përgjegjësinë për dëmet apo lëndimet të cilat janë krijuar nga mos përdorimi i drejtë i llambave.
3. Mirëmbajtja e llambave bëhet vetëm në pjesën e jashtme. Nuk guxon të hyn lagështi në vendin e kyçjes apo tek fuqia elektrike.
4. Kujdes! Para se të nisni me punën e montimit fuqia elektrike të jetë pa ngarkesa- kyçeni automatin e sigurimit gjegjësisht rrotulloni siguresën. Ndërprerësin vendosni në "FIKJE" .
5. LLamba ka shkallën e mbrojtjes **"IP23"** dhe është kryesisht për përdorimin në ambientet e brendshme shtëpiake.
6. Shkalla e mbrojtjes **"IP23"** vlen vetëm për sferën e dukshme të llambës në gjendje të ndërtuar.
7. Shkalla e mbrojtjes **"IP20"** vlen vetëm për sferën e pa dukshme të llambës në gjendje të ndërtuar.
8. IP – Shkalla e mbrojtjes vlen vetëm për montazhet në tavan.
9. Simboli me iks mbi shportën e mbeturinave e këtij produktit apo paketimit e ka kuptimin se, ky produkt nuk guxon të hudhet në mbetura të shtëpisë. Produkti do të duhej në fund të skadimit të përdorimit të tij të dërgohet ne vendin për pranimin e reciklimit për aparatet elektrike dhe elektronike. Ju lusim pytni në administratën përkatëse komunale për këtë.
10. Kategoria e mbrojtjes II ⧈ . Kjo llambë është e izoluar dhe nuk guxon të jetë e lidhur në përçuesin mbrojtës.
11. Përshkrimi i terminaleve: L = Fazë N =përçuesi neutral ⏚ = përçuesi mbrojtës.
12. Llamba nuk guxon të jetë e montuar në kate të njomë apo përçuese.
13. Guxoni të përdorni vetëm pjesët e importuar, përndryshe mund të humbni garancionin.
14. Kapaku i mbulimit dhe kapaku i fundit për fuqinë elektriket duhet të jenë mirë të montuar.
15. Sigurohuni që përçuesit gjatë montimit të mos dëmtohen.
16. Kujdes! Pjesët e llambës dhe mjetet e llambës gjatë punës së tyre mund të arrijnë temperaturën prej >70°C andaj dhe gjatë punës nuk guxoni të prekni.
17. Mos shikoni drejt për drejt tek burimi i dritës (mjeti ndriçues, LED etj.) .
18. Para se të bëni ndërrimin e mjetit ndriçues duhet pasur kujdes që kjo së pari të ftohet. Kujdes! Së pari lironi fuqinë elektrike nga ngarkesat. Automatin e siguresës të çkyqni gjegjësisht siguresat të menjanohen.
19. Gjatë montimit keni kujdes që mjeti ndriçues të jetë i përforcuar në po të njejtin vend.
20. Mjetet defekte të ndriçimit guxojn të zëvendësohen vetëm përmes llambat me kategori të njejtë ndërtimi, fuqie apo kapaciteti.
21. Nuk guxon të tejkalohet numri i vatit për çdo vend të ndezjes.
22. Mjeti ndriçues në fjalë nuk është i përshtatshëm për rregullatorë apo ndërprerës elektrike.
23. Largësia minimale ndërmjet dritës së montuar të një izolacionit në dispozicion apo film për pengimin e avullit nuk guxon të kalon "**15mm**".
24. Janë të mundshme ndryshime të ngjyrës tek LEDe ndryshme Chargen. Ngjyrat e ndriçimit dhe forca e zërit e LED ndryshojnë duke u varur nga afati i kohëzgjatjes së përdorimit.