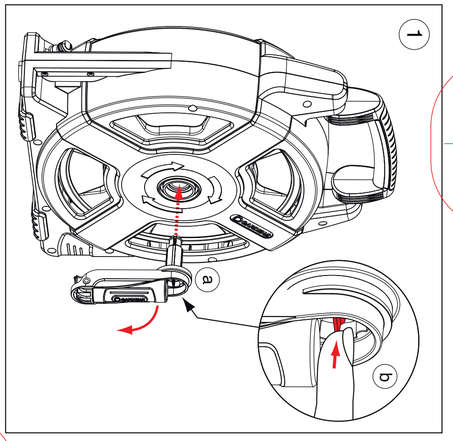

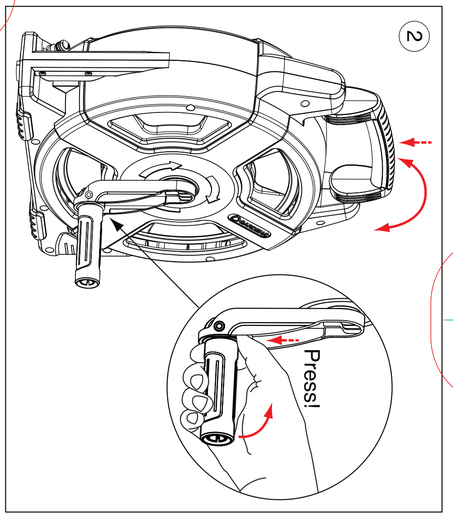

ANNO DI GARANTIA · GARANTICOS AÑOS · GARANTIE JAHREN · YEAR WARRANTY · AN DE GARANTIE · GARANTIES ANNES

2

⌀	33,3 mm (G 1“)	26,5 mm (G 3/4“)

Original GARDENA System

D Schlauchbox 15 Set
① Platzsparend aufbewahren.
② Steht sicher.
③ Einfach aufzuwickeln.
④ Mit 1,5 m Anschluss-Schlauch.

GB Hose Box 15 Set
① Space-saving storage.
② Stands securely.
③ Easy to wind up.
④ With 1.5m connecting hose.

F Dévidoir portable équipé 15 équipé
① Compact, pour un rangement peu encombrant.
② Très stable.
③ Enroulement facile.
④ Avec inclus 1,5 m de tuyau de branchement au robinet.

NL Slangenbox 15 compleet
① Plaatsbesparende opslag.
② Staat stevig.
③ Eenvoudig op te rollen.
④ Met 1,5 m aansluitslang.

S Slangbox 15 Set
① Utrymmesbesparande förvaring.
② Står stadigt.
③ Lätt att rulla in.
④ Med 1,5 m anslutningsslang.

DK Slangeboks 15 Sæt
① Pladsbesparende opbevaring.
② Står sikkert. 7.
③ Nem at rulle op.
④ Med 1,5 m forbindelsesslange.

FI Classic-letkukotelo 15 -sarja
① Vie vähän säilytystilaa.
② Seisoo tukevasti
③ Helppo kelata rullalle.
④ Varustettu 1,5 metrin liitosletkulla.

N Slangeboks 15 sett
① Plassbesparende oppbevaring.
② Står stødig.
③ Lett å spole inn.
④ Med 1,5 m tilkoplingsslange.

I Acquabox 15
① Estremamente compatto.
② Appoggio sicuro.
③ Facile da riavvolgere.
④ Completo di 1,5 m di tubo di collegamento.

E Carrete portamanguera 15
① Compacto, para un almacenaje cómodo.
② Muy estable.
③ Fácil de enrollar.
④ Con manguera de conexión de 1,5 m incluido.

P Cassete para mangueira 15
① Armazenamento com economia de espaço.
② Mantém-se estável.
③ Fácil de enrolar.
④ Com 1,5 m de mangueira.

PL Nosidło na wąż 15 **z wężem**
① Oszczędność miejsca podczas przechowywania.
② Duża stabilność.
③ Łatwe rozwijanie i zwijanie.
④ Z wężem podłączeniowym o dł. 1.5 m.

H Tömlődoboz készlet 15
① Helytakarékosan tárolható.
② Biztosan áll.
③ Egyszerűen feltekerhető.
④ 1,5 m tömlővel a csatlakoztatáshoz.

CZ Box na hadici 15 sada
① Úsporné skladování.
② Dobrá stabilita.
③ Snadné navíjení.
④ Připojovací hadice 1,5 m.

SK Box na hadicu 15 sada
① Úsporné skladovanie.
② Dobrá stabilita.
③ Ľahké navíjanie.
④ Pripojovacia hadica 1,5 m.

GR Σετ καρούλι λάστιχου τοίχου 15
① Εξοικονομεί χώρο κατά την αποθήκευση.
② Σταθερή κατασκευή.
③ Μανιβέλα για εύκολο τύλιγμα λάστιχου. 2 χρόνια εγγύηση!
④ Περιλαμβάνει 1,5 m λάστιχο σύνδεσης.

RUS Кассета со шлангом 15 м
① Компактность при хранении.
② Устойчивая конструкция.
③ Удобство сматывания шланга.
④ В комплекте 1,5 м соединительного шланга-подводки.

SLO Kaseta za cev 15 komplet
① Shranjevanje na majhnem prostoru.
② Varna postavitev.
③ Enostavno navijanje cevi.
④ Z 1.5 m priključne cevi.

HR Kaseta sa crijevom 15 SET
① Ušteda mjesta pri pohrani.
② Stabilna.
③ Jednostavno namatanje.
④ Sa 1,5 m priključnog crijeva.

SRB/ BIH Kaseta za crevo tip 15 set
① Odlaganje koje štedi prostor.
② Sigurno stoji.
③ Lako za namotavanje.
④ Sa 1.5 m creva za povezivanje.

UA Касета зі шлангом 15 (в комплекті)
① Компактне зберігання.
② Дуже стійка.
③ Легко намотується.
④ 1.5 м з'єднуючого шлангу.

RO Set tambur cu furtun 15 m, conectori si spritzer
① Depozitare in spatiu restrans.
② Stabilitate.
③ Simplu de rulat.
④ Cu 1,5 m furtun de conectare.

TR Hortum Kutusu 15 Set
① Yerden tasarruf sağlar.
② Güvenli durus.
③ Sarılması kolaydır.
④ 1,5 m.lik bağlantı hortumuyla birlikte.

BG Кутия за маркуч 15, комплект
① Компактно съхранение.
② Стабилност.
③ Лесно навиване.
④ С 1,5 м свързващ маркуч.

AL Karrocë me kuti 15 Set
① Vend për ruajtje.
② Qëndron në mënyrë të sigurtë.
③ E lehtë për tu ngritur.
④ Me 1.5 m tub lidhës.

EST Voolikupool 15 Komplekt
① Ruumisäästev hoiustamine.
② Seisab turvaliselt maapinnal.
③ Lihtne ja mugav üles seada.
④ Komplektis 1,5 m ühendusvoolikut.

LT Žarnos dėžė 15 komplektas
① Vietą tausojantis sandėliavimas.
② Stabiliai stovi.
③ Lengva suvynioti.
④ Su 1,5 m jungiamąja žarna.

LV Šļūtenes kaste 15 komplekts
① Vietu ietaupošs – glabāšanai.
② Stabila konstrukcija.
③ Viegli uztinama.
④ Ar 1,5 m garu savienojamo šļūteni.

GARDENA	www.gardena.com
Husqvarna AB S-561 82 Huskvarna Sweden	2662-20.950.01/2010 Made in Germany

4 078500 266208

GARDENA | 2662-20.950.02/2011

Husqvarna AB, S-561 82 Huskvarna, Sweden
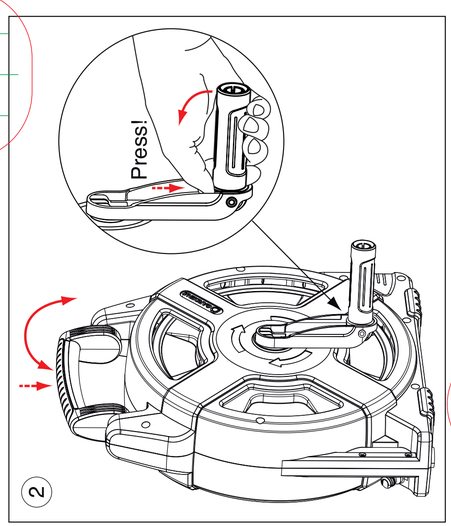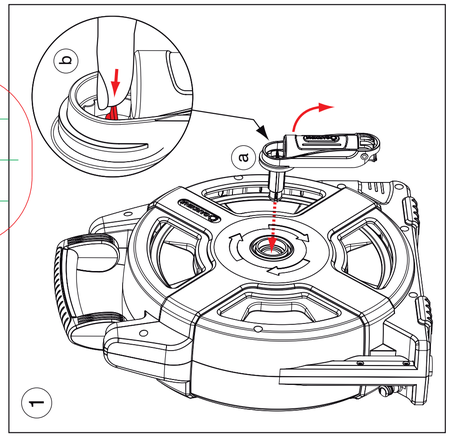
PL Husqvarna Poland Spółka z o.o., ul. Wysockiego 15 b, 03-371 Warszawa • **H** Forgalmazó: Husqvarna Magyarország Kft. 1044 Budapest, Erzsé u. 1-3. • **CZ/SK** Husqvarna Česko s.r.o., Türkova 2319/5b, 149 00 Praha 4 - Chodov • **GR** HUSQVARNA ΕΛΛΑΣ Α.Ε.Β.Ε., Υπ/μα Ηφαίστου 33Α, Βι. Πε. Κορωπίου, 19 400 Κορωπί Αττικής • **RUS** Продукция не подлежит обязательной сертификации. Изготовитель: GARDENA Manufacturing GmbH, Германия. Импортер: ООО „Хускварна", 141400, Московская обл., г. Химки, улица Ленинградская, владение 39, строение 6, помещение NoB002 04 • **SLO** GARDENA d.o.o., Brodišče 15, 1236 Trzin, Slovenija • **HR** SILK ADRIA d.o.o., Josipa Lončara 3, 10090 Zagreb, Tel: 00385 1 3794 580, Fax: 00385 1 3794 581, Zemlja porijekla: Njemačka • **SRB** Uvoznik i distributer: Domel d.o.o., Savski nasip 7, Beograd, Zemlja porekla/uvoza: Nemačka • **BIH** Uvoznik i distributer SILK TRADE d.o.o., Industrijska zona Bukva bb, 74260 Tešanj, Country of origin: Njemačka • **UA** ТОВ „Хускварна Україна", вул. Васильківська, 34, офіс 204-г, 03022, Київ, Україна • **RO** Madex International Srl, Sos Odai 117 - 123, sector 1, RO-013603, Bucuresti, Tel: 021 352.76.03/04/05, www.gardena.ro • **TR** GARDENA Dost Dış Ticaret Mümessillik A.Ş., Sanayi Cad. Adil Sok. No:1/B Kartal, 34873 Istanbul • **BG** Вносител: Хускварна България ЕООД, бул. Андрей Ляпчев No 72, 1799 София, тел: 02/ 9753076, факс: 02/ 8099410, Производител: Гардена, Германия • **AL** EIG Sh.p.k - Rruga. Siri Kodra, Blloku i Magazinave, Frigoriferi Metalik Blu, 4000 Tirana - Albania • **EST** Husqvarna Eesti OÜ, Kesk tee 10, Aaviku küla, Rae vald, Harju maakond, 75305 Estonia • **LT** UAB Husqvarna Lietuva, Ateities pl. 77 c, LT-52104 Kaunas • **LV** Husqvarna Latvija, Bākūžu iela 6, LV-1024 Riga