Ottofond GmbH · Graf-Zeppelin-Straße 42 · 33181 Bad Wünnenberg-Haaren · Tel. 02957/9877-0 · Fax 02957/987790

OTTOFOND

# Montageanleitung

## Exklusive Badewanne
## Pino Links/Rechts

OTTOFOND

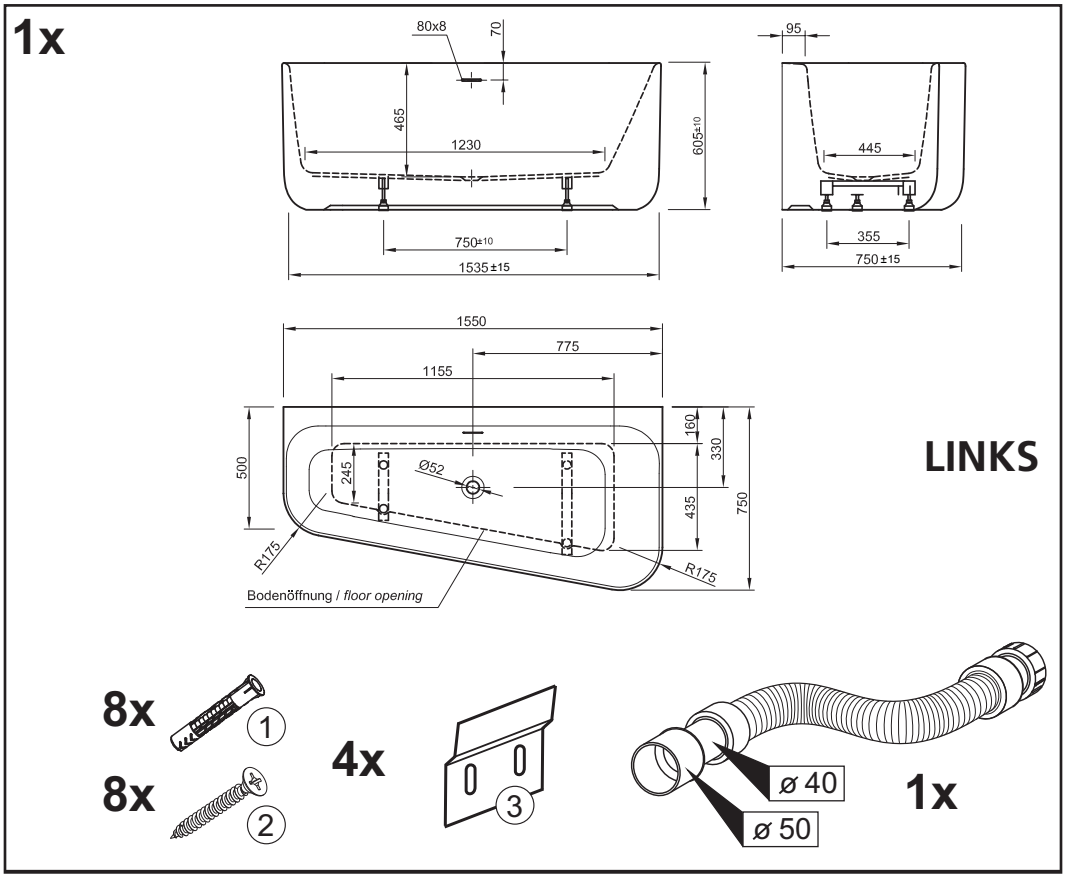


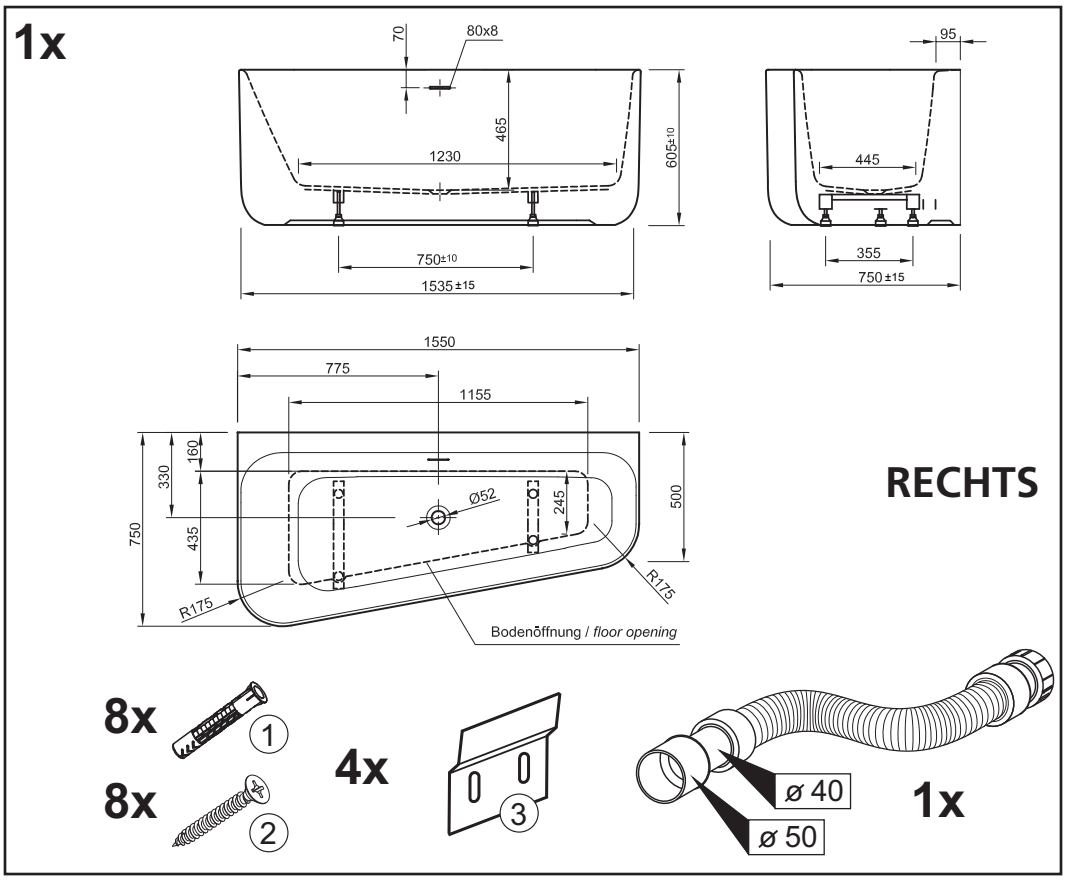

Ottofond GmbH · Graf-Zeppelin-Straße 42 · 33181 Bad Wünnenberg-Haaren · Tel. 02957/9877-0 · Fax 02957/987790

# Montageanleitung

## Exklusive Badewanne
## Pino Links/Rechts

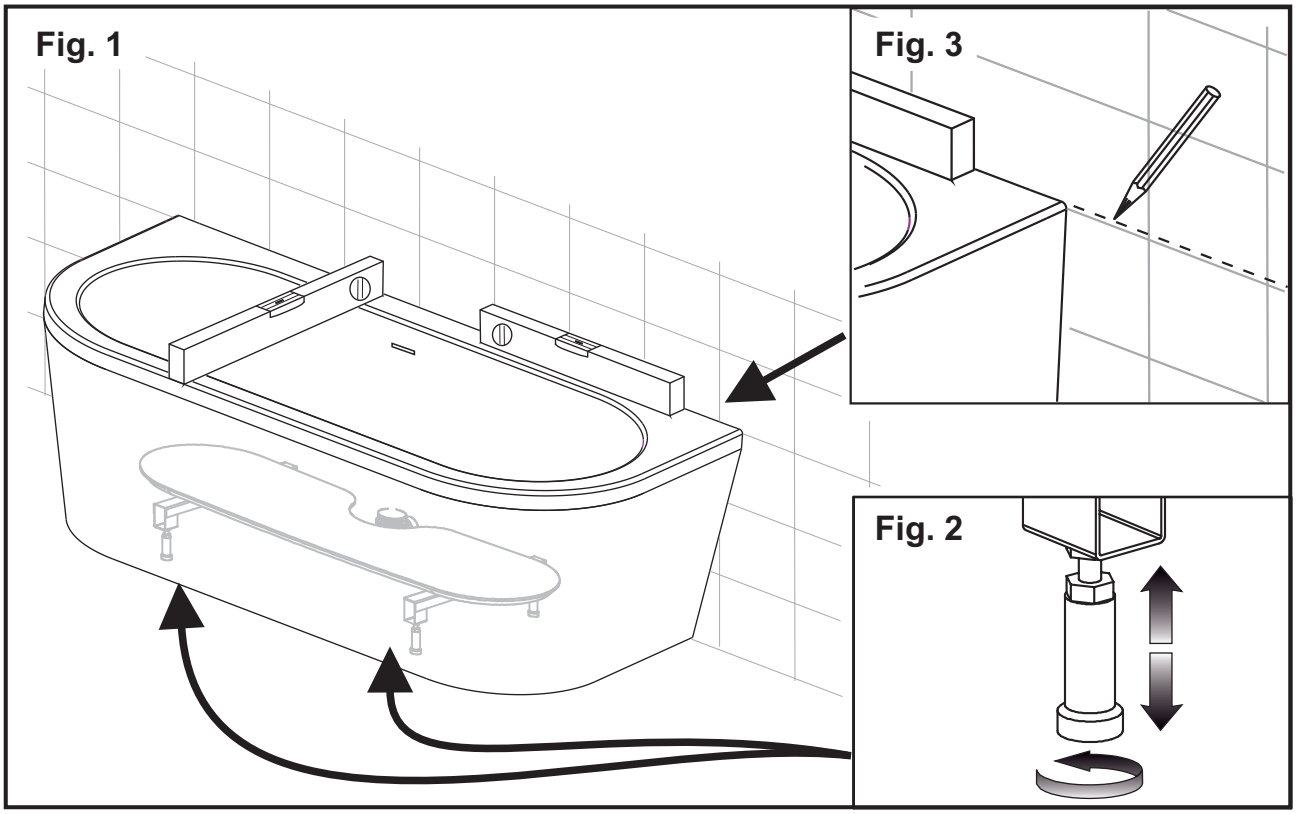


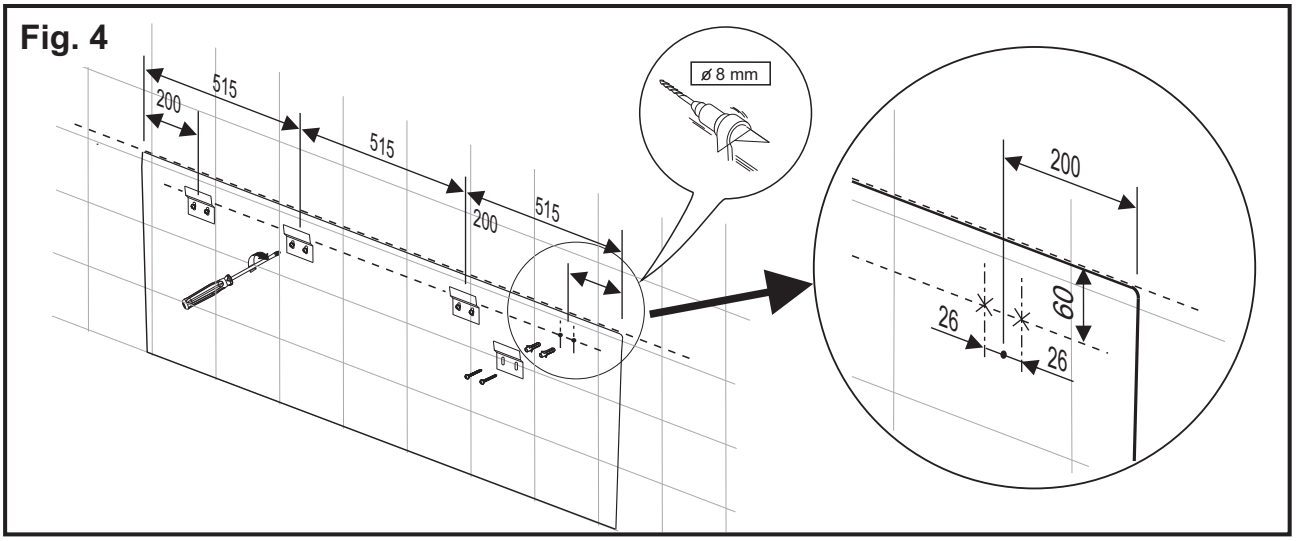

Ottofond GmbH · Graf-Zeppelin-Straße 42 · 33181 Bad Wünnenberg-Haaren · Tel. 02957/9877-0 · Fax 02957/987790

OTTOFOND

# Montageanleitung

## Exklusive Badewanne
## Pino Links/Rechts

OTTOFOND

Fig. 5

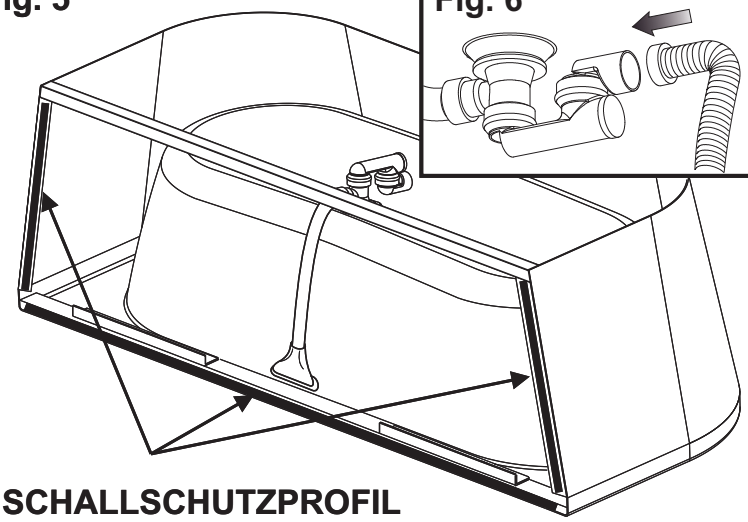

Fig. 6



**SCHALLSCHUTZPROFIL NICHT ENTFERNEN !**

*SOUND PROOF PROFILE DO NOT REMOVE !*

Fig. 7

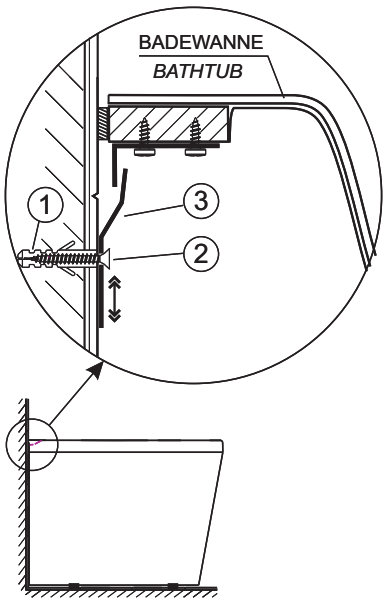


Fig. 8

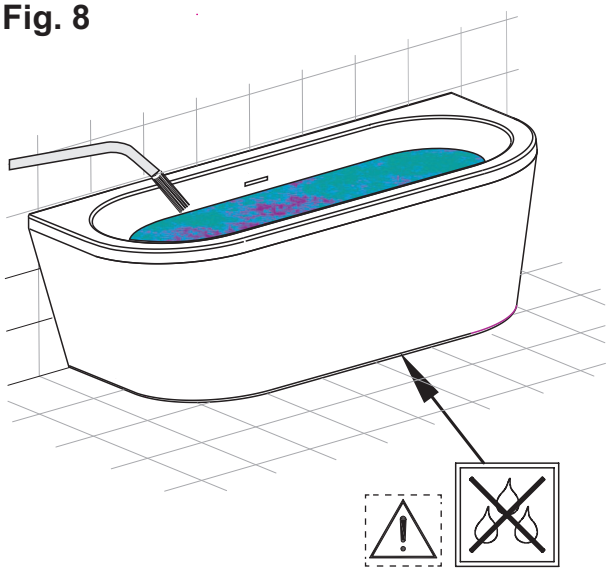
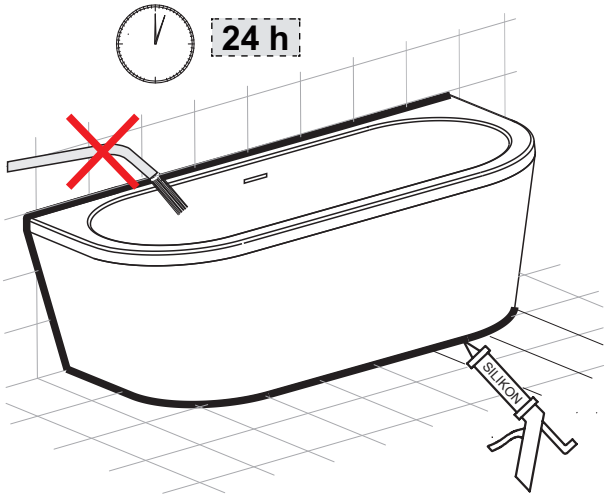
Fig. 9